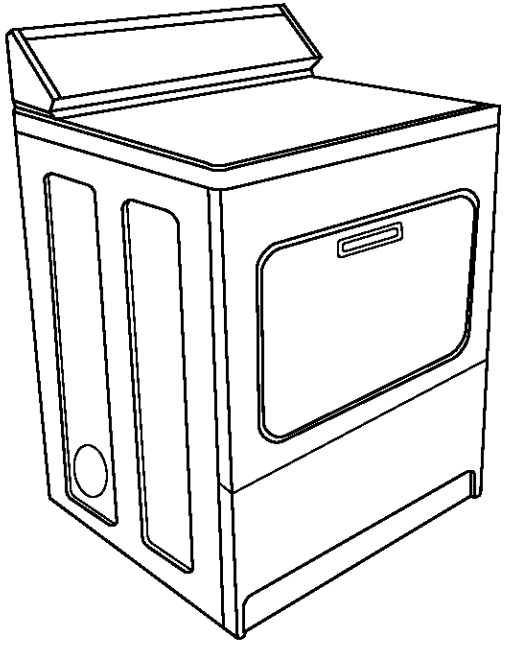

Part No. 3979174 Rev. A
N° de pièce 3979174 Rév. A

Gas Dryer Installation Instructions

Table of Contents

Introduction
Pages 2 - 4

Requirements
Pages 5 - 8

Installation steps
Pages 9 - 11

Set to operate on NATURAL GAS.

Important:
- **Installer:** Leave Installation Instructions with the homeowner.
- **Homeowner:** Keep Installation Instructions for future reference.
- **For best performance,** install dryer according to Installation Instructions. Failure to complete installation as instructed could void warranty.
- **Save** Installation Instructions for local electrical inspector's use.

Important: Read and save these instructions.

Have questions about your dryer?

Call your dealer or local authorized service company.

When you call, you will need the dryer model number and serial number. Both numbers are on the model/serial rating plate located in the door well behind the dryer door and on front of opening.

Record the numbers here for handy reference:

Model No: _____

Serial No: _____

Sécheuse à gaz Instructions d'installation

Table des matières

Introduction
Pages 2 à 4

Exigences
Pages 5 à 8

Étapes de l'installation
Pages 9 à 11

Pour fonctionnement au GAZ NATUREL.

Important :
- **Installateur :** Remettre les instructions d'installation au propriétaire.
- **Propriétaire :** Conserver les instructions d'installation pour consultation ultérieure.
- **Pour obtenir la meilleure performance,** installer la sécheuse conformément aux instructions d'installation. La garantie du produit pourrait ne pas être honorée si l'installation n'est pas exécutée conformément aux instructions.
- **Conserver** les instructions d'installation pour consultation par l'inspecteur local des installations électriques.

Important : Lire et conserver ces instructions.

Avez-vous des questions au sujet de votre sécheuse?

Contacter votre marchand ou un établissement de service agréé local.

Lors de cette prise de contact, on vous demandera le numéro de modèle et le numéro de série de l'appareil. On trouve ces numéros sur la plaque signalétique située dans le logement de la porte, derrière la porte de la sécheuse et à l'avant de l'ouverture.

Il est utile d'inscrire ici ces numéros pour référence pratique :

No de modèle : _____

No de série : _____

ction
ction

A grounded electrical outlet is required within 137.2 cm (4-1/2 feet) for the power supply cord.

Une prise de courant reliée à la terre est requise en deçà de 137,2 cm (4-1/2 pi) pour le cordon d'alimentation.

The dryer door extends 35.6 cm (14") from the front of the dryer when fully opened.

La porte de la sécheuse occupe un espace de 35,6 cm (14 po) de l'avant de la sécheuse quand elle est ouverte complètement.

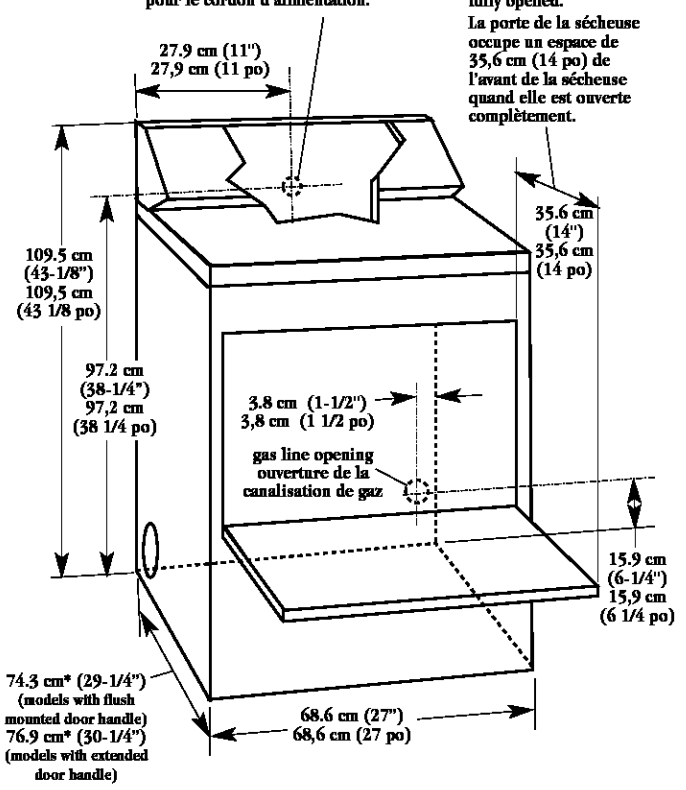

74,3 cm* (29 1/4 po) (Modèles avec poignée de porte encastrée)
76,9 cm* (30 1/4 po) (Modèles à poignée de porte allongée)

Dimensions shown with feet extended 25.4 mm (1") from bottom of dryer.
Dimensions montrées avec les pieds dévissés à 25,4 mm (1 po) du dessous de la sécheuse.

*Most installations will require at least 12.7 cm (5") clearance behind the dryer for the dryer vent.

*La plupart des installations nécessiteront un dégagement minimum de 12,7 cm (5 po) pour le conduit d'évacuation derrière la sécheuse.

Dryer location and dimensions

Your safety and the safety of others are very important.

We have provided many important safety messages in this manual and on your appliance. Always read and obey all safety messages.

This is the safety alert symbol.

This symbol alerts you to potential hazards that can kill or hurt you and others.

All safety messages will follow the safety alert symbol and the word "DANGER" or "WARNING". These words mean:

⚠ DANGER

You can be killed or seriously injured if you don't immediately follow instructions.

⚠ WARNING

You can be killed or seriously injured if you don't follow instructions.

All safety messages will tell you what the potential hazard is, tell you how to reduce the chance of injury, and tell you what can happen if the instructions are not followed.

WARNING: For your safety the information in this manual must be followed to minimize the risk of fire or explosion or to prevent property damage, personal injury or death.

— Do not store or use gasoline or other flammable vapors and liquids in the vicinity of this or any other appliance.

— WHAT TO DO IF YOU SMELL GAS:

- **Do not try to light any appliance.**
- **Do not touch any electrical switch; do not use any phone in your building.**
- **Clear the room, building or area of all occupants.**
- **Immediately call your gas supplier from a neighbor's phone. Follow the gas supplier's instructions.**
- **If you cannot reach your gas supplier, call the fire department.**

— Installation and service must be performed by a qualified installer, service agency or the gas supplier.

⚠ WARNING

Explosion Hazard

Keep flammable materials and vapors, such as gasoline, away from dryer.

Place dryer at least 18 inches (46 cm) above the floor for a garage installation.

Failure to do so can result in death, explosion, or fire.

For proper drying performance:

The location must provide:

✓ **Protection from weather and water:** Do not store or use dryer where it will be exposed to water and weather.

✓ **Room temperature above 7°C (45°F):** If room temperature is below 7°C (45°F), automatic cycles may not shut off.

✓ **Level floor:** Maximum slope under entire dryer should not be more than 2.5 cm (1 inch). If slope is greater than 2.5 cm (1 inch), install Extended Dryer Feet Kit, Part No. 279810. Clothes may not tumble properly and automatic sensor cycles may not operate correctly if dryer is not level.

✓ **Sturdy floor** to support dryer weight of 79.4 kg (175 pounds).

Introduction cont. on page 3

Emplacement d'installation et dimensions de la sécheuse

Votre sécurité et celle des autres est très importante.

Nous donnons de nombreux messages de sécurité importants dans ce manuel et sur votre appareil ménager. Assurez-vous de toujours lire tous les messages de sécurité et de vous y conformer.

Voici le symbole d'alerte de sécurité.

Ce symbole d'alerte de sécurité vous signale les dangers potentiels de décès et de blessures graves à vous et à d'autres.

Tous les messages de sécurité suivront le symbole d'alerte de sécurité et le mot "DANGER" ou "AVERTISSEMENT". Ces mots signifient :

⚠ DANGER

Risque possible de décès ou de blessure grave si vous ne suivez pas immédiatement les instructions.

⚠ AVERTISSEMENT

Risque possible de décès ou de blessure grave si vous ne suivez pas les instructions.

Tous les messages de sécurité vous diront quel est le danger potentiel et vous disent comment réduire le risque de blessure et ce qui peut se produire en cas de non-respect des instructions.

AVERTISSEMENT : Pour votre sécurité, les renseignements dans ce manuel doivent être observés pour réduire au minimum les risques d'incendie ou d'explosion ou pour éviter des dommages au produit, des blessures ou un décès.

– Ne pas entreposer ou utiliser de l'essence ou d'autres vapeurs ou liquides inflammables à proximité de cet appareil ou de tout autre appareil électroménager.

– QUE FAIRE DANS LE CAS D'UNE ODEUR DE GAZ :

- **Ne pas tenter d'allumer un appareil.**
- **Ne pas toucher un commutateur électrique; ne pas utiliser le téléphone se trouvant sur les lieux.**
- **Évacuer tous les gens de la pièce, de l'édifice ou du quartier.**
- **Appeler immédiatement le fournisseur de gaz d'un téléphone voisin. Suivre ses instructions.**
- **À défaut de joindre votre fournisseur de gaz, appeler les pompiers.**

– L'installation et l'entretien doivent être effectués par un installateur qualifié, une agence de service ou le fournisseur de gaz.

⚠ AVERTISSEMENT

Risque d'explosion

Garder les matières et les vapeurs inflammables, telle que l'essence, loin de la sécheuse.

Placer la sécheuse au moins à 46 cm (18 po) au-dessus du plancher pour une installation dans un garage.

Le non-respect de ces instructions peut causer un décès, une explosion, ou un incendie.

Pour un rendement de séchage adéquat :

L'emplacement d'installation doit fournir :

✓ **Protection contre l'eau et les intempéries :** ne pas remiser ni utiliser la sécheuse à un endroit où elle sera exposée à de l'eau et aux intempéries.

✓ **Température ambiante supérieure à 7°C (45°F) :** si la température ambiante est inférieure à 7°C (45°F), les programmes automatiques peuvent ne pas s'arrêter.

✓ **Plancher horizontal :** la pente maximale sous l'ensemble de la sécheuse ne doit pas dépasser 2,5 cm (1 pouce). (Si la pente est supérieure à 2,5 cm (1 pouce), installer l'ensemble de pieds longs no de pièce 279810.) Si la sécheuse n'est pas d'aplomb, le linge peut ne pas culbuter convenablement et les programmes commandés par des détecteurs automatiques peuvent ne pas fonctionner correctement.

✓ **Plancher robuste,** capable de supporter le poids de la sécheuse de 79,4 kg (175 livres).

Introduction, suite à la page 3

Introduction cont. from page 2

It is your responsibility to:

- ✓ **Observe all governing codes and ordinances.**
- ✓ **Check code requirements:** Some codes limit or do not permit installation of clothes dryers in garages, closets, mobile homes or sleeping quarters. Contact your local building inspector.
- ✓ Comply with the installation specifications and dimensions.
- ✓ Consider spacing requirements for companion appliances.
- ✓ Properly install dryer.
- ✓ Check that you have everything necessary for proper installation.
- ✓ Contact a qualified installer to ensure that the electrical and gas installation meets all national and local codes and ordinances.
- ✓ **Exhaust to outdoors:** Dryer must be exhausted outdoors to prevent exposure to harmful substances in the gas fuels; to prevent large amounts of lint and moisture from accumulating and to maintain drying efficiency.

The installation must conform with local codes, or in absence of local codes, with the National Fuel Gas Code, ANSI Z223.1/NFPA 54 or the Canadian Natural Gas and Propane Installation Code, CSA B149.1*.

Copies of the standards listed may be obtained from:

***CSA International**
8501 East Pleasant Valley Road
Cleveland, Ohio 44131-5575

Introduction, suite de la page 2

C'est à l'utilisateur qu'incombe la responsabilité de :

- ✓ **respecter tous les codes et règlements en vigueur.**
- ✓ **déterminer les exigences des codes :** certains codes limitent ou interdisent l'installation d'une sécheuse dans un garage, placard, maison mobile et/ou chambre à coucher. Consulter à ce sujet l'inspecteur local des bâtiments.
- ✓ respecter les spécifications et dimensions d'installation.
- ✓ prévoir l'espace nécessaire pour tout autre appareil.
- ✓ installer correctement la sécheuse.
- ✓ vérifier que tout le matériel nécessaire pour l'installation est disponible.
- ✓ contacter un installateur qualifié qui veillera à ce que l'installation électrique électrique et gaz satisfasse les dispositions de tous les codes et règlements locaux et nationaux en vigueur.
- ✓ **Décharge de la sécheuse à l'extérieur :** Relier la décharge de la sécheuse à l'extérieur pour prévenir l'exposition à des substances nocives présentes dans les carburants de gaz et pour empêcher l'accumulation de charpie et d'humidité et pour préserver l'efficacité de séchage.

L'installation doit se conformer aux codes locaux, ou en l'absence de codes locaux, au Code national du gaz, ANSI Z223.1/NFPA54, ou au Code canadien d'installation du gaz naturel ou du propane, CSA B149.1*.

Pour obtenir des copies des normes mentionnées, contacter :

***CSA International**
8501 East Pleasant Valley Road
Cleveland, Ohio 44131-5575

Recessed area installation
Installation dans un encastrement

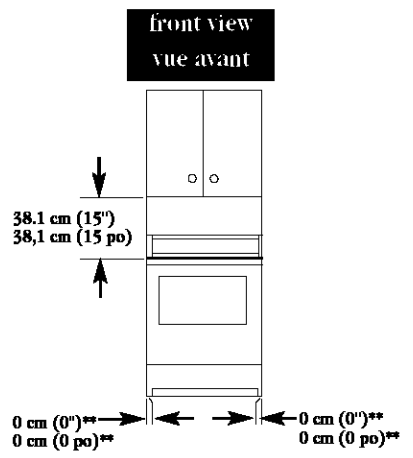

Recessed area/ closet installation

No other fuel-burning appliance may be installed in the same closet or recessed area.

- If codes permit, dryer may be installed in a recessed area or closet using dimensions shown.
- Dimensions are in centimeters and inches and are the minimum allowable. Detailed space requirements can also be found on the label on the back panel of the dryer. These requirements ensure minimum clearances to combustible construction, and prevent blockage of air into the combustion chamber.
- Additional spacing should be considered for ease of installation and servicing. Companion appliance spacing should also be considered.

Installation dans un placard ou un encastrement

Aucun autre appareil consommant un combustible ne doit être installé dans le même placard ou encastrement.

- Si les codes en vigueur le permettent, on peut installer la sécheuse dans un encastrement ou un placard; on doit alors respecter les dimensions indiquées.
- Les dimensions sont indiquées en centimètres et pouces; elles correspondent aux valeurs minimales permises. Le respect de ces exigences garantit les distances de séparation minimales des matières combustibles et évite le blocage d'air dans la chambre de combustion.
- Il est également utile de prévoir un espacement additionnel pour faciliter l'installation et l'entretien. Tenir compte également de l'espace nécessaire pour tout autre appareil.

Closet confined area installation
Installation dans un placard ou espace confiné

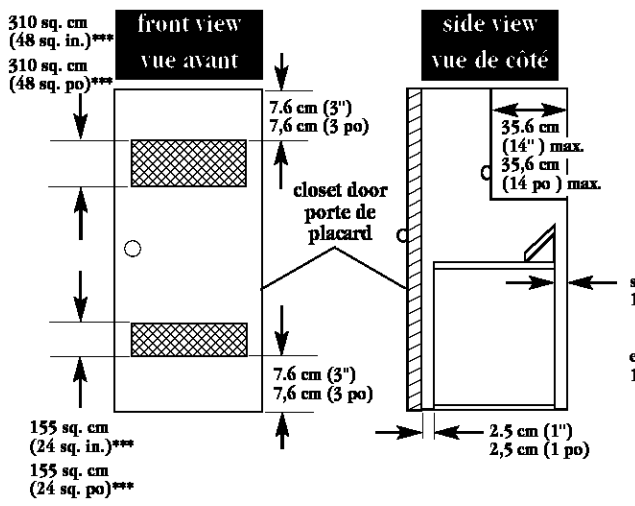

If a closet door is installed: The minimum unobstructed air openings are required. Louvered doors with equivalent air openings are acceptable.

**** Wall, door and floor molding may require additional spacing.**
***** Minimum top and bottom air openings for closet door.**
****** External exhaust elbow requires recommended spacing.**

Si une porte de placard est installée : On doit prévoir des orifices d'entrée d'air (surface minimale sans obstruction). Une porte à claire-voie offrant une surface équivalente de passage de l'air est acceptable.

**** Un espace additionnel peut être requis pour les moulures de porte et de plancher et pour les pinthes.**
***** Surface minimale des ouvertures de passage d'air en haut et en bas, pour porte de placard.**
****** Si un coude externe est installé à la décharge, on doit prévoir un plus grand espace.**

Installation clearances

Use recommended clearance for easier installation.

Recommended/Minimum				
	Back	Sides	Top	Front
Recessed	12.7 cm /0 cm (5"/0")	2.5 cm /0 cm (1"/0")	45 cm/38.1 cm (18"/15")	—
Closet	12.7 cm /0 cm (5"/0")	2.5 cm /0 cm (1"/0")	45 cm/38,1 cm (18"/15")	2.5 cm/2.5 cm (1"/1")

Dégagements d'installation

Respecter le dégagement recommandé pour une installation plus facile.

Recommended/Minimum				
	Back	Sides	Top	Front
Recessed	12,7 cm /0 cm (5 po/0 po)	2,5 cm /0 cm (1 po/0 po)	45 cm/38,1 cm (18 po/15 po)	—
Closet	12,7 cm /0 cm (5 po/0 po)	2,5 cm /0 cm (1 po/0 po)	45 cm/38,1 cm (18 po/15 po)	2,5 cm/2,5 cm (1 po/1 po)

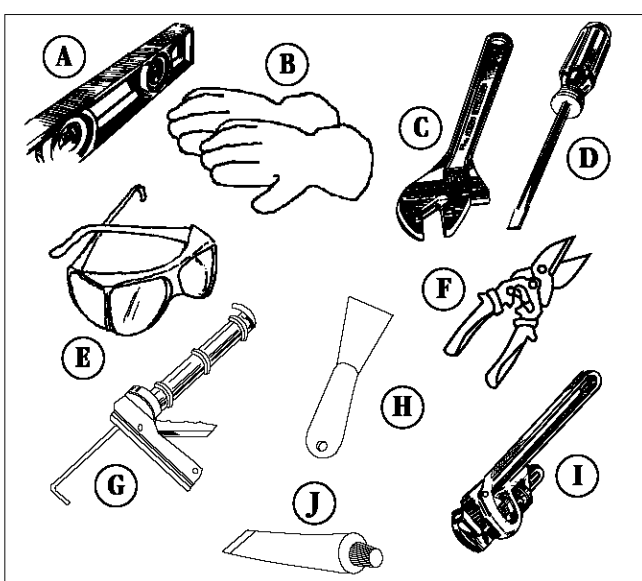

Tools needed for installation

A. level
B. gloves
C. adjustable wrench that opens to 2.5 cm (1") (shown) or 1" hex-head socket wrench
D. flat-blade screwdriver
E. safety glasses
F. tin snips (new vent installation)
G. caulking gun and compound
H. putty knife
I. 8" or 10" pipe wrench
J. pipe-joint compound resistant to L.P. gas

Outillage nécessaire pour l'installation

A. niveau
B. gants
C. clé à molette de capacité 2,5 cm (1 po) (représentée), ou clé à douille de 1 po
D. tournevis à lame plate
E. lunettes de sécurité
F. cisailles de ferblantier (installation des conduits d'évacuation)
G. pistolet à calfeutrage et composé de calfeutrage
H. couteau utilitaire
I. clé à tuyau - 8 po ou 10 po
J. composé d'étanchéité des tuyauteries résistant au propane

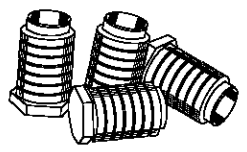

Parts supplied for installation

Remove parts package from dryer drum. Check that all parts were included.

4 leveling legs

Pièces fournies pour l'installation

Retirer le sachet de pièces du tambour de la sécheuse. Vérifier que toutes les pièces de la liste sont présentes.

4 pieds pour mise d'aplomb

Parts needed for installation

Check local codes and with gas supplier, and read electrical, gas and venting requirements, Pages 5 - 8, before purchasing parts.

Gas

Gas supply line must have:

- 1/8" NPT plugged tapping.
- Shutoff valve within 183 cm (6 ft) of appliance is required in the U.S and recommended in Canada.

Rigid gas supply line must be:

- 1/2" IPS pipe used with a combination of pipe fittings.
- Recommended connection to dryer:
  - — **New**, flexible metal tubing design-certified by AGA or CSA.
  - — 3/8" flare x 3/8" NPT female.

Optional connection to dryer:

Gas supply line tubing must be:

- Lengths under 6.1 m (20 feet) can use 3/8" approved tubing (if codes and gas supplier permit).
- Lengths over 6.1 m (20 feet) should use larger tubing.

L.P. gas conversion:

In U.S. **- Conversion must be made by a qualified technician.** A qualified service technician is someone experienced and trained in servicing gas equipment and familiar with necessary precautions. See gas valve burner base for gas conversion kit part number*.

In Canada **- Conversion must be made by a licensed technician. Contact your local service branch if you require further assistance.**

Composants et articles nécessaires pour l'installation

Avant l'achat de ces articles, étudier aux pages 5 à 8 les spécifications concernant l'installation électrique, l'alimentation en gaz et le raccordement à l'extérieur, et consulter les codes locaux et le fournisseur de gaz.

Gaz

La canalisation d'arrivée de gaz doit comporter :

- raccord borgne 1/8 po NPT
- Un robinet d'arrêt en deçà de 183 cm (6 pi) de l'appareil ménager est requis.

Canalisation de gaz rigide; canalisation IPS

- (1/2 po) (divers types de raccords sont disponibles).
- Raccordement à la sécheuse :
  - — Conduit métallique flexible **neuf** de conception homologuée par l'AGA ou la CSA.
  - — Raccord 3/8 po/cône - 3/8 po NPT femelle.

Raccordement facultatif à la sécheuse :

Tube d'alimentation en gaz :

- Longueur inférieure à 6,1 m (20 pi) : tube homologué de 3/8 po (si les codes et le fournisseur de gaz le permettent).
- Longueur supérieure à 6,1 m (20 pi) : tube de plus gros diamètre.

Conversion pour gaz propane :

Aux É.-U. **- La conversion doit être exécutée par un technicien qualifié.** Par technicien de service qualifié nous entendons une personne chevronnée et formée au service de l'équipement à gaz et au courant des précautions nécessaires.

Voir la base de la valve du brûleur pour le numéro de pièce du nécessaire de conversion.*

Au Canada **- Au Canada, la conversion doit être effectuée par un technicien qualifié. Contacter la succursale de service locale pour plus d'assistance.**

Venting system

⚠ WARNING

Fire Hazard

Use a heavy metal vent.

Do not use a plastic vent.

Do not use a metal foil vent.

Failure to follow these instructions can result in death or fire.

Four-inch heavy metal exhaust vent and clamps must be used. Dura Safe™ vent products are recommended.

Dura Safe vent products can be purchased from your dealer or by calling Whirlpool Parts & Accessories 1-800-442-9991, Mon-Fri: 8am to 9pm (CST), Sat: 9am to 4:30pm (CST). Visit our internet site at http://www.whirlpoolappliances.com/accessories

See Page 11 for more information.

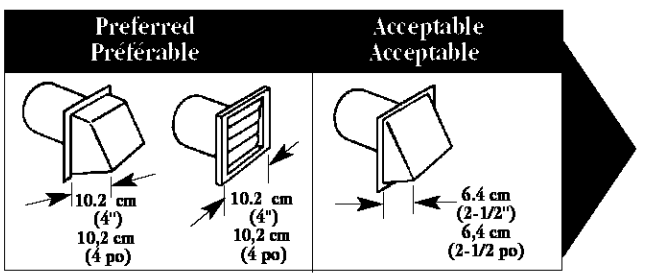

Exhaust hood

Do Not use exhaust hoods with magnetic latches.

Mobile home installations require:

- Mobile Home Installation Kit, Part Number 346764*
- Metal exhaust system hardware*

Floors sloped greater than 2.5 cm (1 inch):

Require Extended Dryer Feet Kit, Part No. 279810*

***Available for purchase from your dealer.**

Évacuation

⚠ AVERTISSEMENT

Risque d'incendie

Utiliser un conduit d'évacuation en métal lourd.

Ne pas utiliser un conduit d'évacuation en plastique.

Ne pas utiliser un conduit d'évacuation en feuille de métal.

Le non-respect de ces instructions peut causer un décès ou un incendie.

Il faut utiliser un conduit d'évacuation et des brides en métal lourd de 102 mm (4 po). On recommande l'utilisation des produits d'évacuation Dura Safe℠.

Vous pouvez acheter les produits d'évacuation Dura Safe de votre concessionnaire ou en téléphonant à Pièces et accessoires Whirlpool au 1-800-442-9991, du lundi au vendredi,de 8 h à 21 h (HNC), le samedi de 9 h à 16 h 30 (HNC). Rendez visite à notre site internet à : http:/www.whirlpoolappliances.com/accessories.

Pour plus de renseignements, voir page 11.

Clapet de décharge

Ne pas utiliser un clapet de décharge à fermeture magnétique.

Pour une installation dans une habitation mobile :

- Ensemble d'installation dans une habitation mobile, pièce no 346764*
- Accessoires pour conduit d'évacuation métallique*

Plancher incliné de plus de 2,5 cm (1 po) :

utiliser l'ensemble de pieds plus longs, n° de pièce 279810*

***Disponible chez le concessionnaire.**

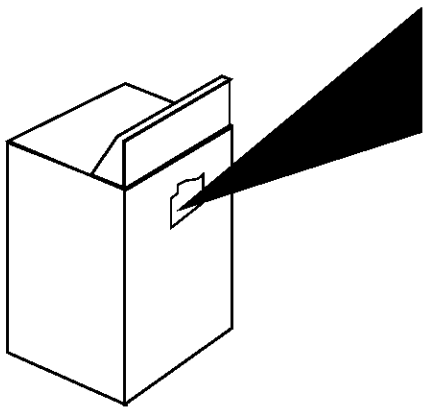

Electrical

⚠ WARNING

Electrical Shock Hazard

Plug into a grounded 3-prong outlet.

Do not remove ground prong.

Do not use an adapter.

Do not use an extension cord.

Failure to follow these instructions can result in death, fire, or electrical shock.

If codes permit and a separate ground wire is used, it is recommended that a qualified electrician determine that the ground path is adequate.

Important: Observe all governing codes and ordinances.

A 120-volt, 60-Hz, AC-only, 15- or 20-ampere fused electrical supply is required. A time-delay fuse or circuit breaker is recommended.

A separate circuit serving only this appliance must be provided. A wiring diagram is located inside the console or on the inside of the lower front panel.

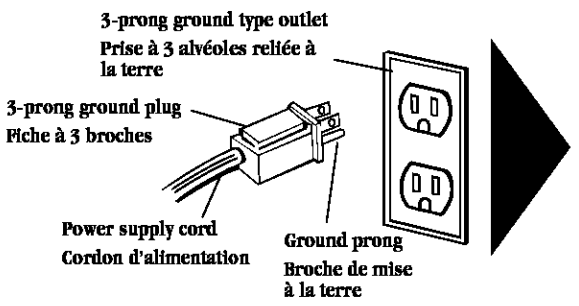

Recommended ground method

The dryer, when installed, must be electrically grounded in accordance with local codes, or in the absence of local codes, in the U.S.A., with the National Electrical Code, ANSI/NFPA 70*, or in Canada with the Canadian Electrical Code, CSA C22.1**.

GROUNDING INSTRUCTIONS: This appliance must be grounded. In the event of malfunction or breakdown, grounding will reduce the risk of electric shock by providing a path of least resistance for electric current.

The power supply cord plug must be plugged into an appropriate outlet that is properly installed and grounded in accordance with all local codes and ordinances.

WARNING - Improper connection of the equipment-grounding conductor can result in a risk of electric shock. Check with a qualified electrician or service personnel if you are in doubt as to whether the appliance is properly grounded. Do not modify the plug provided with the appliance - if it will not fit the outlet, have a proper outlet installed by a qualified electrician.

Copies of the standards listed may be obtained from:

***National Fire Protection Association**
Batterymarch Park
Quincy, Massachusetts 02269

****CSA International**
8501 East Pleasant Valley Road
Cleveland, Ohio 44131-5575

Électricité

⚠ AVERTISSEMENT

Risque de choc électrique

Brancher sur une prise à 3-alvéoles reliée à la terre.

Ne pas enlever la broche de liaison à la terre.

Ne pas utiliser un adaptateur.

Ne pas utiliser un câble de rallonge.

Le non-respect de ces instructions peut causer un décès, un incendie ou un choc électrique.

Si on utilise un conducteur distinct de liaison à la terre lorsque le code local le permet, il est recommandé qu'un électricien qualifié vérifie la qualité de la liaison à la terre.

Important : Respecter toutes les prescriptions des codes et règlements en vigueur.

Il faut que cet appareil soit alimenté par un circuit de 15 ou 20 ampères protégé par fusible, 120 V CA 60 Hz seulement. On recommande l'emploi d'un fusible ou disjoncteur temporisé.

On recommande que cet appareil soit alimenté par un circuit distinct n'alimentant que cet appareil.Un schéma de câblage se trouve à l'intérieur de la console ou sur le côté interne du panneau inférieur avant.

Méthode recommandée pour la liaison à la terre

La sécheuse, lorsqu'elle est installée, doit être reliée électriquement à la terre conformément aux codes locaux ou en l'absence de codes locaux, aux É.-U., conformément au code national du gaz ANSI/NFPA 70* ou au Canada, conformément au Code canadien de l'électricité CSA C22.1**.

INSTRUCTIONS DE MISE À LA TERRE : Cet appareil doit être relié à la terre. En cas de mauvais fonctionnement ou de panne, la mise à la terre réduira le risque de choc électrique en fournissant un itinéraire de moindre résistance pour le courant électrique.

Le cordon d'alimentation doit être branché sur une prise appropriée, installée et reliée à la terre conformément aux codes et règlements locaux.

AVERTISSEMENT – La connexion incorrecte du conducteur pour relier l'appareil à la terre peut causer un risque de choc électrique. Consulter un électricien ou représentant de service qualifié si vous avez des doutes sur la liaison à la terre correcte de l'appareil. Ne pas modifier la fiche fournie avec l'appareil – si elle n'entre pas dans la prise, faire installer une prise appropriée par un électricien qualifié.

Pour obtenir des copies des normes susmentionnées, contacter :

***National Fire Protection Association**
Batterymarch Park
Quincy, Massachusetts 02269

****CSA International**
8501 East Pleasant Valley Road
Cleveland, Ohio 44131-5575

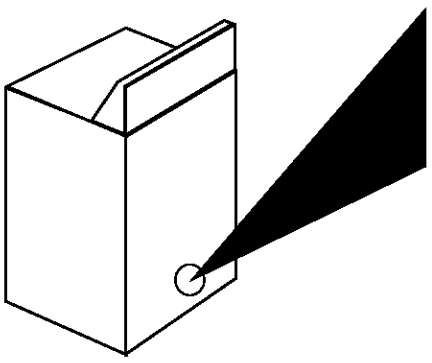

Gas supply

⚠ WARNING

Explosion Hazard

Use a new AGA or CSA International approved gas supply line.

Install a shutoff valve.

Securely tighten all gas connections.

If connected to LP, have a qualified person make sure gas pressure does not exceed 13" (33 cm) water column.

Examples of a qualified person include:

licensed heating personnel;

authorized gas company personnel;

and, authorized service personnel.

Failure to do so can result in death, explosion, or fire.

OBSERVE ALL GOVERNING CODES AND ORDINANCES.

Alimentation en gaz

⚠ AVERTISSEMENT

Risque d'explosion

Utiliser une canalisation neuve d'arrivée de gaz approuvée par AGA ou CSA International.

Installer un robinet d'arrêt.

Bien serrer chaque organe de connexion de la canalisation de gaz.

En cas de connexion au gaz propane, demander à une personne qualifiée de s'assurer que la pression de gaz ne dépasse pas 33 cm (13 po) de la colonne d'eau.

Par personne qualifiée, on comprend :

le personnel autorisé de chauffage ;

le personnel autorisée d'une compagnie de gaz ; et le personnel d'entretien autorisé.

Le non-respect de ces instructions peut causer un décès, une explosion ou un incendie.

RESPECTER LES DISPOSITIONS DE TOUS LES CODES ET RÈGLEMENTS EN VIGUEUR.

Gas requirements cont. on page 6

Exigences gaz, suite à la page 6

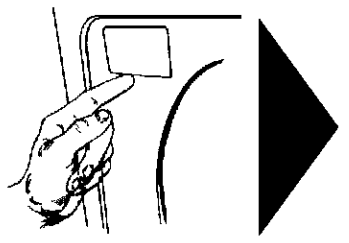

Gas requirements:

Check that dryer is equipped with the correct burner for the particular type of gas in the home. Burner information will be found on the model/serial rating plate in door well of the dryer. If this information does not agree with the type of gas available, see your dealer.

Natural Gas:

This dryer is equipped for use with NATURAL GAS. It is design-certified by CSA International for L.P. (propane or butane) gases with appropriate conversion.

L.P. Gas:

No attempt shall be made to convert the appliance from the gas specified on the model/serial rating plate for use with a different gas without consulting the serving gas supplier.

***In U.S.*-Conversion must be done by a qualified service technician. Gas conversion kit part numbers are listed on the gas valve burner base.**

***In Canada.* - Conversion must be made by a licensed technician. Contact your local service branch if you require further assistance.**

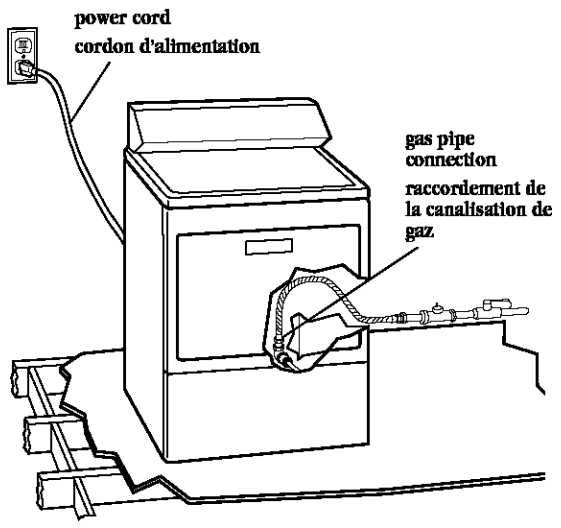

Burner input requirements:

Elevations up to 3048 m (10,000 feet):

The design of this dryer has been certified by CSA International and the Canadian Gas Association for use at altitudes up to 3048 m (10,000 feet) above sea level at the B.T.U. rating indicated on the model/serial rating plate. Burner input adjustments are not required when the dryer is operated up to this elevation.

Elevations above 3048 m (10,000 feet):

When installed above 3048 m (10,000 feet), a four percent (4%) reduction of the burner B.T.U. rating shown on the model/serial rating plate is required for each 304.8 m (1,000) foot increase in elevation. For assistance installing dryer above 3048 m (10,000 feet) elevation, contact your serving gas supplier.

Supply line requirements:

Provide a 1/2-inch IPS rigid gas supply line to the dryer location.

In the U.S.A.: An individual manual shutoff valve must be installed within 1.8 m (6 feet)of the dryer in accordance with the National Fuel Gas Code ANSI Z223.1 latest edition*.

In Canada: An individual manual shutoff valve must be installed in accordance with the B-149 installation codes, CAN/CSA B-149.1 and B-149.2*.

Spécifications de l'alimentation en gaz :

Vérifier que la sécheuse est équipée du brûleur convenable, correspondant au gaz spécifique qui alimente l'habitation. L'information sur le brûleur se trouve sur la plaque signalétique dans le logement de la porte de la sécheuse. Si cette information ne correspond pas au type de gaz disponible, consulter le concessionnaire.

Gaz naturel :

La sécheuse est équipée pour l'alimentation au GAZ NATUREL. Sa conception est homologuée par CSA International pour l'alimentation au propane ou butane (gaz liquéfiés), avec conversion appropriée.

Gaz liquéfié :

Ne pas entreprendre de convertir l'appareil pour l'utilisation d'un gaz différent de celui indiqué sur la plaque signalétique sans d'abord consulter le fournisseur de gaz.

Aux É.-U. - Un technicien qualifié doit effectuer la conversion. Les numéros des pièces nécessaires pour la conversion sont mentionnés sur la base de la valve du brûleur.

Au Canada - Un technicien qualifié doit effectuer la conversion. Contacter votre succursale de service locale pour plus d'assistance.

Caractéristiques d'alimentation du brûleur :

Altitude inférieure à 3048 m (10 000 pieds)

La conception de cette sécheuse a été homologuée par CSA International et l'Association canadienne du gaz pour l'utilisation jusqu'à une altitude de 3048 m (10 000 pieds) au-dessus du niveau de la mer, pour le débit thermique indiqué sur la plaque signalétique. Aucun réglage du brûleur n'est nécessaire lorsque la sécheuse est utilisée à une altitude inférieure à cette valeur maximale.

Altitude supérieure à 3048 mètres (10 000 pieds) :

Si la sécheuse doit être utilisée à une altitude supérieure à 3048 mètres (10 000 pieds), on doit réduire de 4 % le débit thermique du brûleur indiqué sur la plaque signalétique pour chaque tranche de 304,8 m (1000 pieds) d'augmentation de l'altitude. Consulter le fournisseur de gaz pour obtenir de l'aide au sujet de l'installation de la sécheuse à une altitude supérieure à 3048 mètres (10 000 pieds).

Spécifications de la canalisation d'alimentation :

Installer une canalisation de gaz rigide de 1/2 po IPS jusqu'à l'emplacement de la sécheuse.

Aux É.-U. : Un robinet d'arrêt manuel indépendant doit être installé en deçà de 1,8 m (6 pi) de la sécheuse conformément au code national du gaz ANSI Z223.1 dernière édition*.

Au Canada : Un robinet d'arrêt manuel indépendant doit être installé conformément aux codes d'installation B-149, CAN/CSA-B149.1 et B-149.2*.

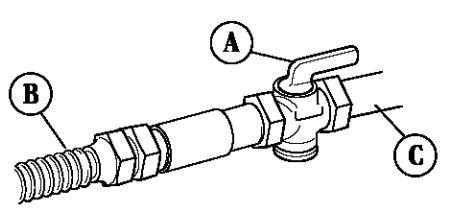

A. shutoff valve "open" position
B. to dryer
C. rigid gas supply line

Recommended gas line connection method.

If local codes permit, it is recommended that new flexible metal tubing, design-certified by AGA or CSA, be used for connecting the appliance to the rigid gas supply line. **(The gas pipe which extends through the lower rear of the appliance has 3/8-inch male pipe thread.)**

Optional gas line connection method.

When acceptable to the gas supplier and local codes, 3/8-inch approved tubing may be used for lengths under 6.1 m (20 feet). For lengths over 6.1 m (20 feet), larger tubing should be used.

A combination of pipe fittings must be used to connect the dryer to the gas line.

Pipe-joint compounds resistant to the action of L.P. gas must be used.

An elbow and connector between tubing and dryer pipe may be needed to prevent kinking.

A 1/8-inch NPT plugged tapping, accessible for test gauge connection, must be installed immediately upstream of the gas supply connection to the dryer.

The dryer must be disconnected from the gas supply piping system during pressure testing.

A. robinet d'arrêt - position d'ouverture
B. vers la sécheuse
C. canalisation rigide d'arrivée de gaz

Méthode recommandée de raccordement à la canalisation de gaz.

On recommande si le code local le permet l'emploi d'un tube métallique flexible neuf homologation AGA ou CSA, pour le raccordement de l'appareil à la tuyauterie d'arrivée de gaz rigide. **(Filetage mâle 3/8 po sur le raccord à l'arrière/en bas de l'appareil).**

Autre méthode de raccordement à la canalisation de gaz

Pour une distance de moins de 6,1 m (20 pi), on peut utiliser du tube homologué de 3/8 po conforme aux prescriptions des codes locaux et du fournisseur de gaz. Pour une distance de plus de 6,1 m (20 pi), utiliser du tube de plus gros diamètre.

On doit utiliser une combinaison de raccords de tuyauterie pour raccorder la sécheuse à la canalisation de gaz.

Utiliser uniquement un composé d'étanchéité des jointures résistant à l'action du propane.

Il peut être nécessaire d'installer un coude et un raccord entre le conduit et le raccord de la sécheuse, pour éviter une déformation.

On doit installer un raccord de connexion obturé par un bouchon 1/8 po NPT, accessible pour le raccordement d'un manomètre de test, immédiatement en amont du point de connexion de la canalisation de gaz à la sécheuse.

Lors de tout test de pressurisation de la tuyauterie, on doit déconnecter la sécheuse de la canalisation de gaz.

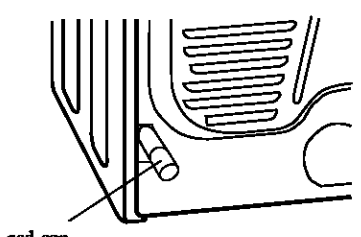

Copies of the standards listed may be obtained from:

***CSA International**
8501 East Pleasant Valley Road
Cleveland, Ohio 44131-5575

Pour obtenir des copies des normes susmentionnées, contacter :

***CSA International**
8501 East Pleasant Valley Road
Cleveland, Ohio 44131-5575

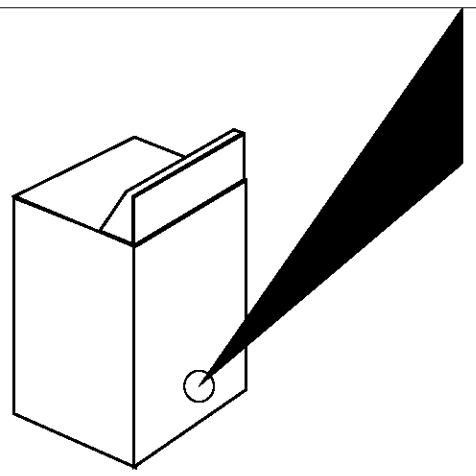

Exhaust

⚠ WARNING

Fire Hazard

Use a heavy metal vent.

Do not use a plastic vent.

Do not use a metal foil vent.

Failure to follow these instructions can result in death or fire.

- Do Not use non-metal flexible vent, or exhaust hoods with magnetic latches.
- Do Not exhaust dryer into any gas vent, chimney, furnace, duct, cold air vent, wall, ceiling, concealed space of a building, attic or crawl space, or any other vent used for venting.
- Do Not install flexible vent in enclosed walls, ceilings or floors.

Important: Observe all governing codes and ordinances.

WARNING: To reduce risk of fire, this dryer MUST BE EXHAUSTED OUTDOORS. Moisture and lint indoors may cause:

- Lint to gather around the dryer where it can be fuel for a fire.
- Moisture damage to woodwork, furniture, paint, wallpaper, carpet, etc.
- Housecleaning problems and health problems.

Dura Safe™ venting products are recommended and are available from your dealer.

10.2-cm (four-inch) diameter vent must be used.

Use a heavy metal vent. Do Not use plastic or metal foil vent.

Rigid metal vent is recommended to prevent crushing and kinking.

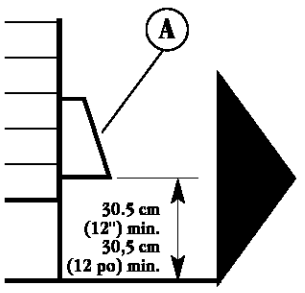

Flexible metal vent must be fully extended and supported when the dryer is in its final position. Remove excess flexible vent to avoid sagging and kinking that may result in reduced air flow.

An exhaust hood (A) should cap the exhaust vent to prevent rodents and insects from entering the home.

Exhaust outlet hood must be at least 30.5 cm (12 inches) from the ground or any object that may be in the path of the exhaust (such as flowers, rocks or bushes, etc.).

If using an existing exhaust system, clean lint from entire length of system and make sure exhaust hood is not plugged with lint. Replace any vinyl or metallized plastic foil vent with rigid metal or flexible metal vent.

Use clamps to seal all joints. Do Not use duct tape, screws or other fastening devices that extend into the interior of the vent to secure vent.

Service check: Back pressure in any exhaust system used must not exceed 0.6 inches in water column measured with an incline manometer at the point that exhaust vent connects to dryer.

Mobile home installation requirements

If codes permit, this dryer is suitable for mobile home installations. The installation of the dryer must conform to the U.S. Manufactured Home Construction and Safety Standard, Title 24 CFR, Part 3280 (formerly the Federal Standard for Mobile Homes Construction and Safety, Title 24, HUD Part 280) latest edition, or in Canada to CAN/CSA – Z 240 MH.

Exhaust requirements cont. on page 8

Circuit de décharge

⚠ AVERTISSEMENT

Risque d'incendie

Utiliser un conduit d'évacuation en métal lourd.

Ne pas utiliser un conduit d'évacuation en plastique.

Ne pas utiliser un conduit d'évacuation en feuille de métal.

Le non-respect de ces instructions peut causer un décès ou un incendie.

- Ne pas utiliser un conduit flexible non métallique, ou des clapets à fermeture magnétique.
- Ne pas connecter le circuit de décharge à un conduit d'évacuation des gaz brûlés, à une cheminée, au conduit d'air froid d'un système de chauffage, grenier ou vide sanitaire ou tout autre conduit utilisé pour l'aération.
- Ne pas installer le conduit flexible dans les cavités fermées des murs, plafonds ou planchers.

Important : Respecter toutes les prescriptions des codes et règlements en vigueur.

AVERTISSEMENT : Pour minimiser le risque d'incendie, la décharge de cette sécheuse DOIT ÊTRE RELIÉE À L'EXTÉRIEUR. Le rejet d'humidité et de charpie à l'intérieur peut provoquer :

- Accumulation de charpie près de la sécheuse, et risque d'incendie.
- Détérioration par l'humidité des boiseries, meubles, peintures, papiers peints, tapis, etc.
- Problèmes de nettoyage et problèmes de santé.

Les produits d'évacuation Dura Safe™ sont recommandés et sont disponibles de votre concessionnaire.

Pour l'obtention du meilleur rendement, utiliser un conduit de diamètre de 10,2 cm (4 po).

Utilisez un conduit métallique lourd. Ne pas utiliser un conduit de plastique ou en feuille métallique.

On recommande l'emploi d'un conduit métallique rigide (moins de risque d'écrasement ou de déformation).

Un **conduit métallique flexible** doit être totalement déployé et soutenu lorsque la sécheuse est à sa position finale. Enlever tout excès de conduit flexible pour éviter tout affaissement/ déformation susceptible de réduire la capacité d'évacuation.

Terminer le **conduit d'évacuation** par un clapet de décharge **(A)** qui empêchera le retour vers la sécheuse de l'air expulsé.

Le **clapet de décharge** doit être situé à au moins 30,5 cm (12 po) au-dessus du sol ou de tout autre objet susceptible de se trouver sur le trajet de l'air humide rejeté (par exemple fleurs, roches ou arbustes, etc.)

Lors de l'utilisation d'un système de décharge existant, nettoyer et éliminer la charpie sur toute la longueur du système et veiller à ce que le clapet de décharge ne soit pas obstrué par une accumulation de charpie. Remplacer tout conduit de vinyle ou plastique métallisé par un conduit métallique flexible ou rigide.

Utiliser des brides pour sceller tous les joints. Ne pas utiliser de ruban adhésif pour conduit, des vis ou autres dispositifs de fixation qui se prolongent à l'intérieur du conduit pour fixer celui-ci.

Contrôle du fonctionnement : La rétropression générée par un système de décharge ne doit pas dépasser 1,5 cm (0,6 po) (colonne d'eau), ceci étant mesuré avec un manomètre approprié au point de raccordement du conduit à la sécheuse.

Exigences concernant l'installation dans une habitation mobile

Si les codes le permettent, cette sécheuse convient pour une installation dans une habitation mobile. L'installation de la sécheuse doit être conforme à la Norme de construction et de sécurité des habitations préfabriquées des É.-U., Titre 24 CFR, partie 3280 (anciennement Norme fédérale de construction et de sécurité des habitations préfabriquées, Titre 24 HUD, partie 280) la plus récente édition ou au Canada, conforme à la norme CAN/CSA – Z240 MH.

Exigences, décharge, suite à la page 8

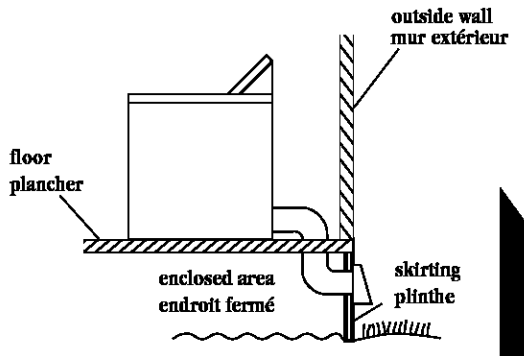

Typical installations exhaust from the rear of the dryer.

Les installations typiques évacuent l'air par l'arrière de la sécheuse.

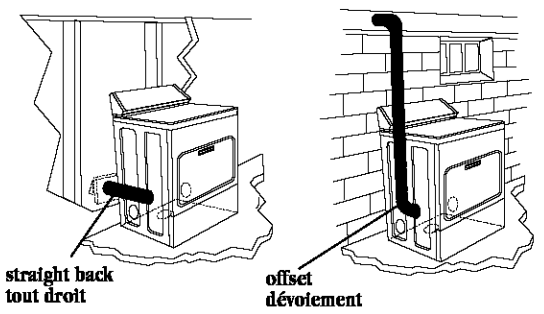

This dryer may be converted to exhaust out the right or left side or through the bottom.

Cette sécheuse peut être convertie pour évacuation par le côté droit ou gauche ou par le dessous.

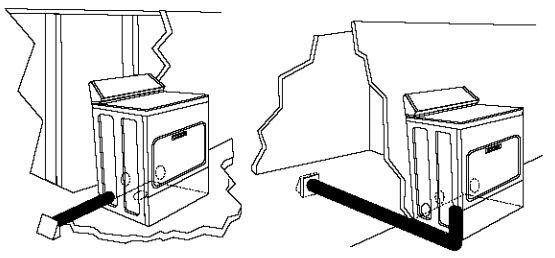

Typical installations for left or right side exhausting.

Installations typiques pour évacuation par le côté droit ou gauche.

Typical installations for bottom exhausting.

Installations typiques pour évacuation par le dessous.

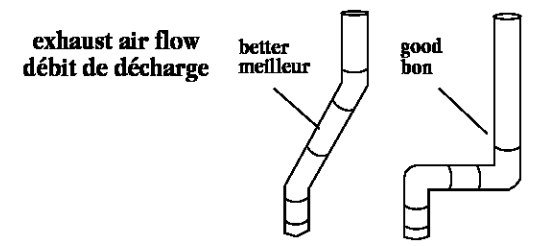

Preferred —

Préférable —

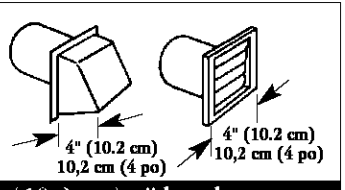

When you have a (10.2 cm) 4" hood …
Pour clapet de décharge de 10,2 cm (4 po)

	Maximum length of 10.2 cm (4") diameter metal vent Longueur maximale de conduit métallique de 10,2 cm (4 po)	
Number of 90° elbows Nombre de coudes à 90°	Rigid Conduit rigide	Flexible (fully extended) Conduit flexible (complètement déployé)
0	19.5 m (64 ft.) 19,5 m (64 pi)	11.0 m (36 ft.) 11,0 m (36 pi)
1	16.5 m (54 ft.) 16,5 m (54 pi)	9.4 m (31 ft.) 9,4 m (31 pi)
2	13.4 m (44 ft.) 13,4 m (44 pi)	8.2 m (27 ft.) 8,2 m (27 pi)
3	10.7 m (35 ft.) 10,7 m (35 pi)	7.6 m (25 ft.) 7,6 m (25 pi)
4	8.2 m (27 ft.) 8,2 m (27 pi)	7.0 m (23 ft.) 7,0 m (23 pi)

Acceptable —

Acceptable —

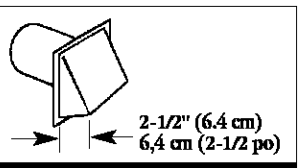

When you have a (6.4 cm) 2-1/2" hood …
Pour clapet de décharge de 6,4 cm (2-1/2 po)…

	Maximum length of 10.2 cm (4") diameter metal vent Longueur maximale de conduit métallique de 10,2 cm (4 po)	
Number of 90° elbows Nombre de coudes à 90°	Rigid Conduit rigide	Flexible (fully extended) Conduit flexible (complètement déployé)
0	17.7 m (58 ft.) 17,7 m (58 pi)	8.5 m (28 ft.) 8,5 m (28 pi)
1	14.6 m (48 ft.) 14,6 m (48 pi)	7.0 m (23 ft.) 7,0 m (23 pi)
2	11.6 m (38 ft.) 11,6 m (38 pi)	5.8 m (19 ft.) 5,8 m (19 pi)
3	8.8 m (29 ft.) 8,8 m (29 pi)	5.2 m (17 ft.) 5,2 m (17 pi)
4	6.4 m (21 ft.) 6,4 m (21 pi)	4.6 m (15 ft.) 4,6 m (15 pi)

The dryer must be fastened to the floor.
Order Mobile Home Installation Kit, Part No. 346764, from your dealer. Kit includes the necessary fastening hardware and detailed installation instructions. Metal exhaust system is also available through your dealer.

Special provisions must be made for the introduction of outside air into the dryer when installed in a mobile home. The area of any opening for the introduction of outside air (such as a nearby window) should be at least twice as large as the dryer exhaust opening.

The dryer must be exhausted outside.

The exhaust vent must be securely fastened to a non-combustible portion of the mobile home structure and must not terminate beneath the mobile home.

Plan the exhaust vent installation

Route the vent

The exhaust outlet is located at the center of the rear of the dryer.

The exhaust vent can be routed up, down, left, right or straight out the back of the dryer. See "Recessed area/closet installation" section, Page 3, for space requirements.

⚠ WARNING

Fire Hazard

Cover unused exhaust holes with one of the following kits:

279818 (white)

279925 (biscuit)

279969 (pewter)

Contact your local dealer.

Failure to follow these instructions can result in death, fire, electical shock, or serious injury.

To convert the dryer, the following kits are available from your dealer.

Exhaust Kit No. 279818 (white)
Exhaust Kit No. 279925 (biscuit)
Exhaust Kit No. 279969 (silver)

Select the route that will provide the straightest and most direct path outdoors. Plan the installation to use the fewest number of elbows and turns. Avoid making 90° turns.

When using elbows or making turns, allow as much room as possible. Bend vent gradually to avoid kinking.

Determine vent length

The maximum length of the exhaust system depends upon:

- the type of vent (rigid or flexible metal).
- the number of elbows used.
- side or bottom exhaust. Side or bottom exhaust adds a 90° turn inside the dryer. To determine maximum exhaust length, add one 90° turn to the chart.

1. See the exhaust vent length chart that matches your type hood for the maximum vent lengths you can use.

   Do not use vent runs longer than specified in exhaust vent length charts.

   Exhaust systems longer than specified will:
   — Shorten the life of the dryer.
   — Reduce performance, resulting in longer drying times and increased energy usage.
2. Determine the number of elbows you will need.
3. In the column listing the type of metal vent you are using (rigid or flexible), find the maximum length of metal vent on the same line as the number of elbows.
4. Determine the number of 10.2-cm (4-inch) diameter vent clamps required.

The maximum length using a 5.1 cm x 15.2 cm (2" x 6") rectangular vent with 2 elbows and a 6.4 cm (2-1/2") exhaust hood is 2.4 m (8 ft.).

Il faut que la sécheuse soit fixée au plancher.
Commander l'ensemble d'installation pour habitation mobile (pièce no 346764) chez le concessionnaire. L'ensemble contient les organes de fixation nécessaires et les instructions d'installation détaillées. On peut également obtenir auprès du concessionnaire les composants nécessaires pour le conduit d'évacuation métallique.

Il faut prendre des dispositions spéciales pour l'apport d'air de l'extérieur dans la sécheuse lors d'une installation dans une habitation mobile. La surface de toute ouverture pour l'apport d'air extérieur (telle qu'une fenêtre à proximité) devrait être au moins deux fois plus grande que l'ouverture de décharge de la sécheuse.

Relier la décharge de la sécheuse à l'extérieur.

Le conduit d'évacuation doit être fixé solidement à une partie non combustible de la structure de l'habitation mobile et ne doit pas se terminer sous l'habitation mobile.

Planification de l'installation du circuit de décharge

Itinéraire du conduit

La bouche de décharge est située à l'arrière de la sécheuse, au centre.

On peut acheminer le **conduit d'évacuation** par le haut, par le bas, par la gauche, par la droite, ou en ligne droite depuis l'arrière de la sécheuse. Voir les instructions d'installation dans un encastrement ou un placard à la page 3, pour les exigences d'espacement générales.

⚠ AVERTISSEMENT

Fire Hazard

Recouvrir les trous de décharge non utilisés – utiliser l'un des ensembles suivants :

279818 (blanc)

279925 (biscuit)

279969 (étain)

Contacter le marchand local.

Le non-respect de ces instructions peut causer un décès, un incendie, un choc électrique ou des blessures graves.

Pour convertir la sécheuse, les kits suivants sont disponibles de votre marchand :

Kit d'évacuation n° 279818 (blanc)
Kit d'évacuation n° 279925 (biscuit)
Kit d'évacuation n° 279969 (argent)

Choisir l'itinéraire d'acheminement vers l'extérieur qui sera le plus direct et le plus rectiligne. Planifier l'installation pour introduire le nombre minimal de coudes et changements de direction. Éviter les changements de direction à 90°.

Si des coudes sont utilisés pour les changements de direction, prévoir autant d'espace que possible. Plier le conduit graduellement pour éviter de le déformer.

Longueur du conduit

La longueur maximale du circuit de décharge dépend de plusieurs facteurs :

- le type de conduit (métal rigide ou flexible).
- le nombre de coudes incorporés au circuit.
- évacuation par le côté ou par le bas. L'évacuation par le côté ou par le bas nécessite que l'on ajoute un changement de direction à 90° à l'intérieur de la sécheuse. Pour déterminer la longueur maximale du conduit d'évacuation, ajouter un changement de direction à 90° au tableau.

1. Consulter le tableau correspondant au type de clapet de décharge utilisé pour déterminer la longueur maximale de conduit utilisable.

   Ne pas installer un conduit de longueur supérieure à la valeur spécifiée dans le tableau.

   Si la longueur du circuit est supérieure à la valeur spécifiée dans le tableau, on observera :
   — Réduction de la longévité de la sécheuse.
   — Réduction du rendement, avec temps de séchage plus long et plus grande consommation d'énergie.
2. Déterminer le nombre de coudes nécessaires.
3. Dans la colonne correspondant au type de conduit métallique utilisé (rigide ou flexible), identifier la longueur maximale de conduit métallique sur la ligne correspondant au nombre de coudes.
4. Déterminer le nombre de brides requises pour le conduit de 102 mm (4 po) de diamètre.

Pour une installation faite de conduits rectangulaires de 51 mm x 152 mm (2 po x 6 po) et comportant 2 coudes et un clapet de décharge de 64 mm (2-1/2 po), la longueur maximale de conduit est 2,4 m (8 pi).

steps
installation

See installation steps for details.

Pour les détails, voir les étapes d'installation.

If installing washer and dryer, install dryer first.

SLIDE DRYER ONTO CARDBOARD OR HARDBOARD BEFORE MOVING ACROSS FLOOR TO PREVENT FLOOR DAMAGE.

Dans le cas d'installation d'un ensemble laveuse-sécheuse, installer d'abord la sécheuse.
FAIRE GLISSER LA SÉCHEUSE SUR UN CARTON OU UNE PLANCHE AVANT DE LA DÉPLACER SUR LE SOL POUR ÉVITER D'ENDOMMAGER LE SOL.

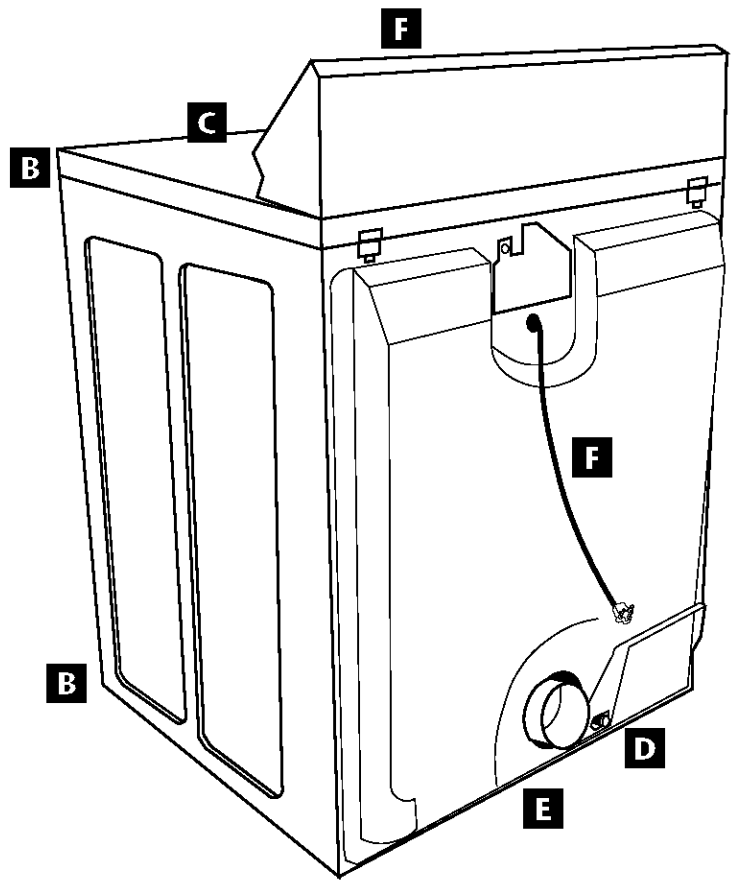

A

Install vent system

Installation des conduits

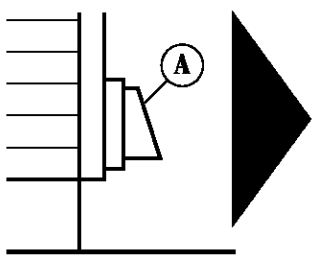

Put on safety glasses and gloves.

Porter des gants et des lunettes de sécurité.

Install exhaust hood **(A)**. Use caulking compound to seal exterior wall opening around exhaust hood.

Installer le clapet de décharge **(A)**. Calfeutrer l'ouverture murale à l'extérieur autour du clapet de décharge.

Connect exhaust vent to hood. (Exhaust vent MUST fit inside hood.) Secure vent to hood with 10.2-cm (4-inch) clamp.

Raccorder le conduit d'évacuation au clapet. (Le conduit DOIT être inséré à l'intérieur du manchon du clapet). Fixer ensemble le conduit et le clapet avec une bride de 102 mm (4 po).

Run exhaust vent to dryer location. Use the straightest path possible. Avoid 90° turns. Use clamps to seal all joints. Tin snips may be needed to cut vent to required length.

Acheminer le conduit d'évacuation jusqu'à l'emplacement de la sécheuse. Utiliser l'itinéraire le plus rectiligne possible. Éviter les changements de direction de 90°. Utiliser des brides pour sceller tous les joints. Une cisaille de ferblantier peut être nécessaire pour couper le conduit à la longueur requise.

B

Prepare dryer

Préparation de la sécheuse

⚠WARNING

Excessive Weight Hazard

Use two or more people to move and install dryer.

Failure to do so can result in back or other injury.

⚠AVERTISSEMENT

Risque de poids excessif

Utiliser deux ou plus de personnes pour dé placer et installer la sécheuse.

Le non-respect de cette instruction peut causer une blessure au dos ou d'autre blessure.

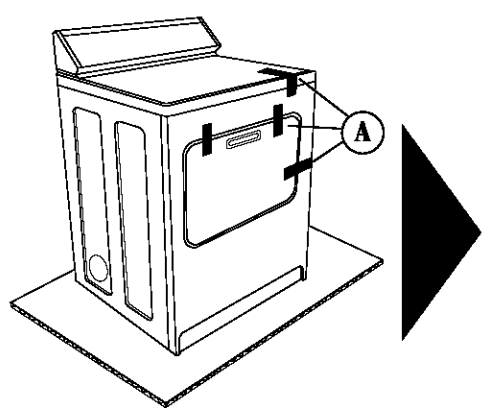

Remove tape from dryer cabinet **(A)**. Open dryer door and remove tape from dryer drum. (Not all dryer drums are taped.) Remove drying rack, if included. Turn dryer drum counterclockwise to make sure all tape was removed. Wipe drum with damp cloth to remove any dust.

Enlever les morceaux de ruban adhésif sur la caisse de la sécheuse **(A)**. Ouvrir la porte de la sécheuse; enlever les rubans adhésifs qui immobilisent le tambour (ce n'est pas le cas pour toutes les sécheuses). Retirer la grille de séchage s'il y en a une. Faire tourner le tambour dans le sens antihoraire pour vérifier que tous les rubans adhésifs ont été enlevés. Essuyer la surface du tambour avec un linge humide pour éliminer toute trace de poussière.

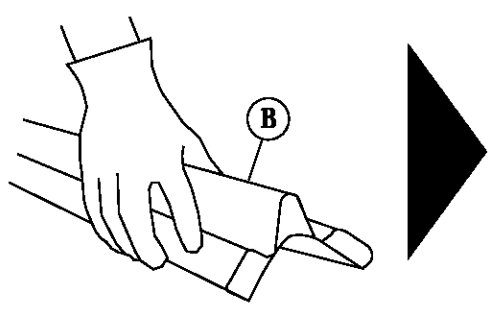

Take two cardboard corners **(B)** from dryer carton and place them on floor in back of dryer. Firmly grasp body of dryer and gently lay it on its back on the cardboard corners.

Prendre deux cornières de carton de l'emballage **(B)**; placer celles-ci sur le sol à l'arrière de la sécheuse. Saisir fermement la caisse de la sécheuse pour la faire basculer, et la reposer doucement sur le dos, sur les cornières de carton.

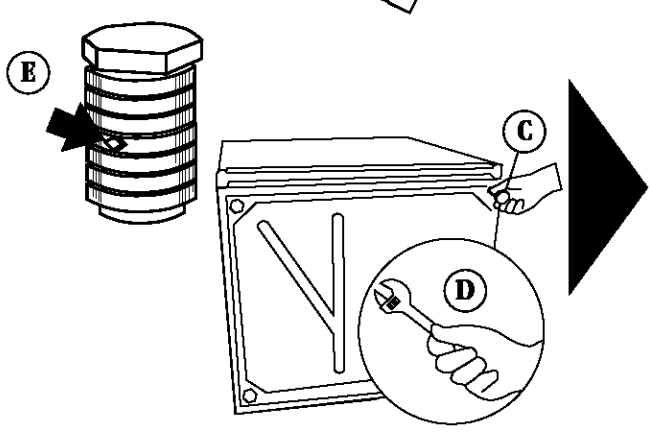

Start to screw legs **(C)** into holes by hand. Use an adjustable wrench **(D)** or 1" hex-head socket wrench to finish turning legs until you reach the ridge with the diamond marking **(E)**.

Engager manuellement les vis des pieds dans les trous **(C)**. Utiliser une clé à molette **(D)** ou une clé à douille hexagonale de 25 mm (1 po) pour visser les pieds jusqu'au symbole de repérage (losange) **(E)**.

Stand dryer up on cardboard or hardboard.

Redresser la sécheuse, sur la feuille de carton ou de panneau dur.

C

Level dryer

Dryer must be level to reduce noise and assure proper performance.

Slide dryer onto cardboard or hardboard before moving across floor to prevent floor damage.

Move dryer close to its permanent location. Leave enough room to connect exhaust vent. Remove cardboard or hardboard from under dryer.

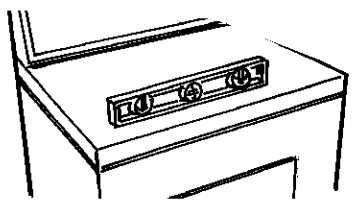

Check levelness of dryer by placing a level on top of dryer, first side to side, then front to back. If dryer is not level, adjust dryer legs up or down.

If legs are not long enough to level dryer, order Extended Dryer Feet Kit, Part No. 279810 (sold two legs per kit), from your dealer.

Réglage de l'aplomb

On doit ajuster l'aplomb de la sécheuse pour minimiser le bruit et garantir un rendement optimal.

Placer la sécheuse sur une feuille de carton ou de panneau dur avant de la déplacer, pour éviter d'endommager le plancher.

Déplacer la sécheuse jusqu'à son emplacement d'installation permanent. Laisser suffisamment d'espace libre pour le raccordement du conduit de décharge. Retirer la feuille de carton ou de panneau dur de dessous la sécheuse.

Contrôler l'aplomb avec un niveau placé sur la table de la sécheuse; contrôler l'aplomb transversalement et dans le sens avant/arrière. Si la sécheuse n'est pas d'aplomb, ajuster la longueur des pieds.

Si les pieds ne sont pas suffisamment longs pour permettre un bon réglage de l'aplomb de la sécheuse, commander l'ensemble de pieds longs, pièce no 279810 (deux pieds par ensemble), chez un concessionnaire.

D

Make gas connection

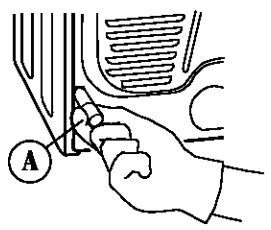

Remove the red cap **(A)** from the gas pipe.

Connect gas supply to dryer. Use pipe-joint compound resistant to the action of L.P. gas for gas connections. If flexible metal tubing is used, be certain there are no kinks.

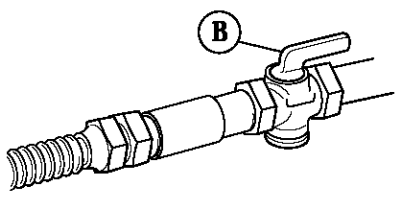

Turn the shutoff valve **(B)** in the gas supply line to the "open" position.

Test all connections by brushing on an approved non-corrosive leak-detection solution. Bubbles will show a leak. Correct any leak found.

Raccordement à la canalisation de gaz

Ôter le capuchon rouge **(A)** du tuyau de raccordement.

Raccorder la canalisation de gaz à la sécheuse. Pour les connexions, utiliser un composé d'étanchéité résistant au propane. Si on utilise un conduit de raccordement métallique flexible, veiller à ce qu'il ne soit pas écrasé ou déformé.

Ouvrir le robinet d'arrêt **(B)** de la canalisation d'arrivée de gaz.

Effectuer une inspection de recherche des fuites sur chaque connexion; utiliser une solution non corrosive approuvée à cette fin. La formation de bulles identifie une fuite. Effectuer les corrections nécessaires pour éliminer toute fuite observée. .

E

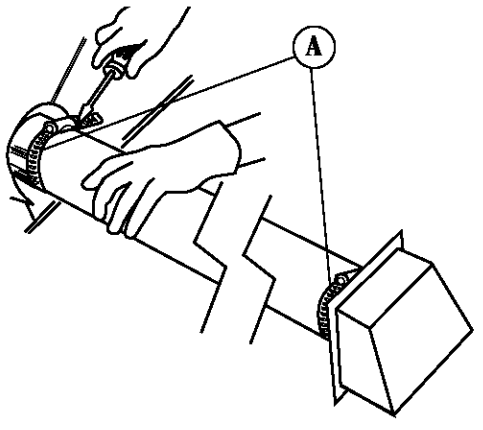

Exhaust dryer

Using a 10.2-cm (4-inch) clamp **(A)**, connect exhaust vent to exhaust outlet in dryer. If connecting to existing exhaust vent, make sure the vent is clean.

The dryer exhaust vent **must** fit over the dryer exhaust outlet and inside the exhaust hood.

Make sure exhaust vent is secured to exhaust hood with a 10.2-cm (4-inch) clamp.

Move dryer into final position. Do not crush or kink exhaust vent. Make sure dryer is level.

Raccordement de la décharge à l'extérieur

Au moyen d'une bride **(A)** de 102 mm (4 po), raccorder le conduit d'évacuation à la bouche de décharge de la sécheuse. Si le raccord est effectué sur un conduit d'évacuation existant, s'assurer que le conduit est propre.

Le conduit d'évacuation **doit** s'emboîter par-dessus la bouche de décharge de la sécheuse et à l'intérieur du clapet de décharge.

S'assurer que le conduit d'évacuation est fixé au clapet de décharge à l'aide d'une bride de 102 mm (4 po).

Déplacer la sécheuse à son emplacement final. Ne pas écraser ni déformer le conduit d'évacuation. S'assurer que la sécheuse est d'aplomb.

F

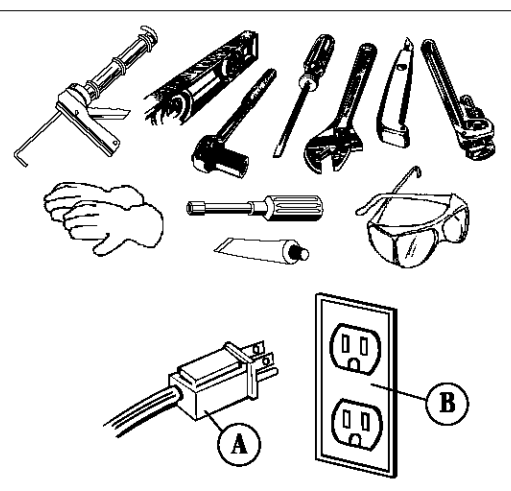

Check operation

Check that you:
- ✓ did not skip any steps.
- ✓ installed all parts.
- ✓ properly installed dryer legs.
- ✓ leveled dryer.
- ✓ have all the tools you started with.

Plug power supply cord **(A)** into grounded 3-prong outlet **(B)**. Reconnect power.

Read the Use and Care Guide to fully understand your new dryer. Select a full heat cycle (not the air cycle) and start dryer. After five minutes, open dryer door. You should feel heat inside dryer.

If the burner did not ignite and you do not feel heat inside the dryer, shut the dryer off for 5 minutes. Then check that:
- ✓ controls are set in a running or "On" position.
- ✓ start button has been pushed firmly.
- ✓ gas supply line shutoff valve is open.

Repeat 5-minute test. If dryer still does not operate properly, check the following:
- ✓ electrical supply is connected.
- ✓ house fuse is intact and tight; or circuit breaker has not tripped.
- ✓ dryer door is closed.

If dryer makes an unusual noise, check that dryer is level.

Contrôle du fonctionnement

Vérifier ce qui suit :
- ✓ aucune étape n'a été omise.
- ✓ toutes les pièces ont été installées.
- ✓ les pieds de la sécheuse sont convenablement installés.
- ✓ l'aplomb de la sécheuse est correct.
- ✓ tous les outils utilisés sont encore présents.

Brancher le cordon électrique **(A)** sur une prise de courant à 3-alvéoles, reliée à la terre; **(B)** reliée à la terre. Rétablir le courant.

Lire attentivement le Guide d'utilisation et entretien pour bien comprendre le fonctionnement de cette nouvelle sécheuse. Sélectionner un programme de séchage avec chaleur (non le programme de séchage à l'air) et mettre la sécheuse en marche. Après cinq minutes, ouvrir la porte de la sécheuse. On devrait sentir la chaleur à l'intérieur.

Si le brûleur ne s'allume pas et si on ne perçoit pas de chaleur à l'intérieur de la sécheuse, arrêter la sécheuse pendant 5 minutes. Ensuite vérifier ce qui suit :
- ✓ organes de commande réglés à une position de marche "On".
- ✓ bouton de mise en marche fermement enfoncé.
- ✓ robinet d'arrêt de la canalisation de gaz ouvert.

Répéter le test de 5 minutes. Si la sécheuse ne fonctionne toujours pas correctement, contrôler ce qui suit :
- ✓ raccordement correct au réseau électrique.
- ✓ fusibles de la maison en bon état et bien connectés, ou disjoncteur fermé.
- ✓ porte de la sécheuse fermée.

Si la sécheuse émet un bruit inhabituel, contrôler l'aplomb de la sécheuse.

CRUSH RESISTANT

DuraSafe™
SURE CONNECT™ Vent Kit

Kits Make Installation Easy

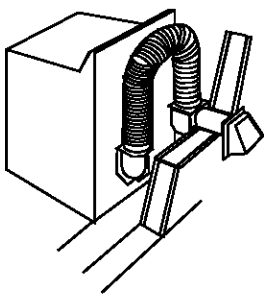

Part #4396028

- Provides 4 1/2" clearance between dryer and wall
- Snap-Lock fittings
- Total kit length 8 feet
- Additional vent can be snapped between sections for longer runs

Kit Contains:

2 - 4' vent sections with attached close elbows
1 - Wall plate for close clearance installations
2 - 4" clamps

"As easy as 1-2-3"

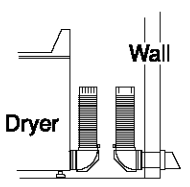

Step 1
Clamp one elbow/vent section to wall and one to dryer.

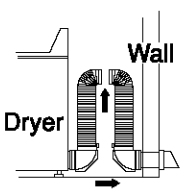

Step 2
Extend vent upward, almost to top of dryer, then push dryer to wall.

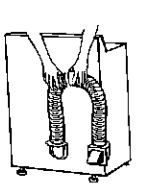

Step 3
From over the top, snap vent together.

Dura Safe and Sure Connect are Trademarks of Whirlpool, U.S.A.

Periscopes For Offset Outlets, Tight Installations

- Provides 2 1/2" clearance between dryer and wall
- Great for closet installations
- 0"-18", 18"-29" or 29"-50" periscopes include one male snap-lock fitting, one extra long draw-band collar and one clamp

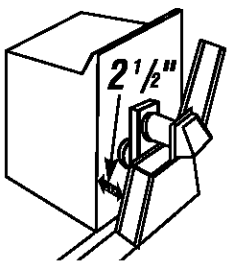

0"-18" : Part #4396037
18"-29" : Part #4396011
29"-50" : Part #4396014

0"-18" Periscope

- Use when vent outlets overlap or are offset
- Excess length can be trimmed to fit

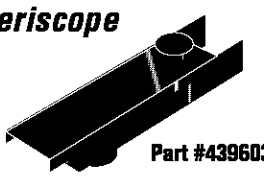

Part #4396037

18"-29" and 29"-50" Periscope

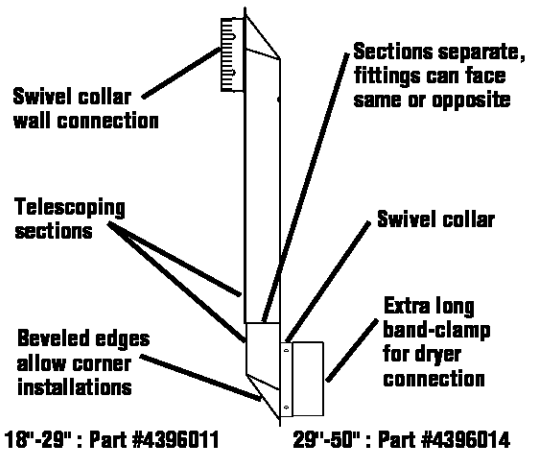

18"-29" : Part #4396011 29"-50" : Part #4396014

For more information, or to have your venting professionally installed, call the Consumer Assistance Center. Check your Use and Care Guide for a toll-free number to call or call the dealer from whom you purchased this applicance. The dealer is listed in the Yellow Pages of your phone directory under "Appliances — Household — Major — Service and Repair."

RÉSISTANCE À L'ÉCRASEMENT

DuraSafe™
Kit d'évacuation SURE CONNECT™

Les kits facilitent l'installation

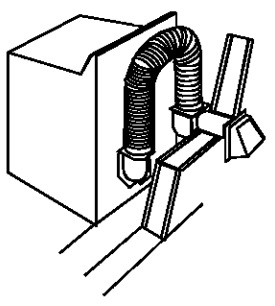

N° de pièce 4396028

- Procure un espacement de 114 mm (4 1/2 po) entre la sécheuse et le mur
- Raccords à emboîtement
- Longueur totale du kit de 2,44 m (8 pi)
- Un conduit d'évacuation supplémentaire peut être emboîté entre les sections pour les itinéraires plus longs

Contenu du kit :

2 - sections de 102 mm (4 po) avec coudes courts joints
1 – plaque murale pour les installations à faible espacement
2 – brides de 102 mm (4 po)

« Aussi facile que 1 – 2 – 3 »

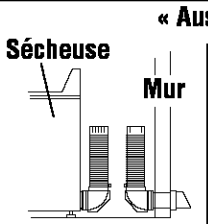

Étape 1
Emboîter une section de conduit/coude au mur et une à la sécheuse.

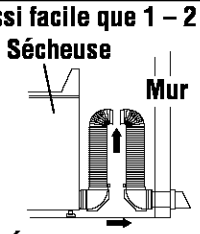

Étape 2
Prolonger le conduit vers le haut, presque jusqu'au sommet de la sécheuse, puis pousser la sécheuse contre le mur.

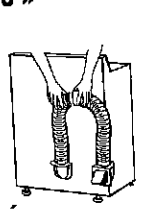

Étape 3
En procédant par-dessus la sécheuse, emboîter les deux conduits.

Dura Safe et Sure Connect sont des marques déposées de Whirlpool, É.-U.

Périscopes pour bouches décentrées, installations serrées

- Procure un espacement de 64 mm (2 1/2 po) entre la sécheuse et le mur
- Idéal pour les installations dans un placard
- Les périscopes de 0-45,7 cm (0-18 po), 45,7-73,7 cm (18-29 po) ou 73,7-127 cm (29-50 po) comprennent un raccord mâle à emboîtement, une collerette extra-longue et une bride

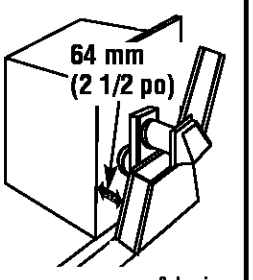

	n° de piece
0-45,7 cm (0-18 po) :	4396037
45,7-73,7 cm (18-29 po) :	4396011
73,7-127 cm (29-50 po) :	4396014

Périscope 0-45,7 cm (0-18 po)

- Utiliser lorsque les bouches du conduit d'évacuation se chevauchent ou sont décentrées.
- La longueur excédentaire peut être découpée le cas échéant.

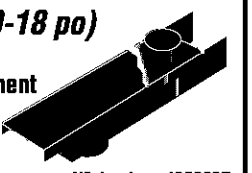

N° de piece 4396037

Périscopes 45,7-73,7 cm (18-29 po) et 73,7-127 cm (29-50 po)

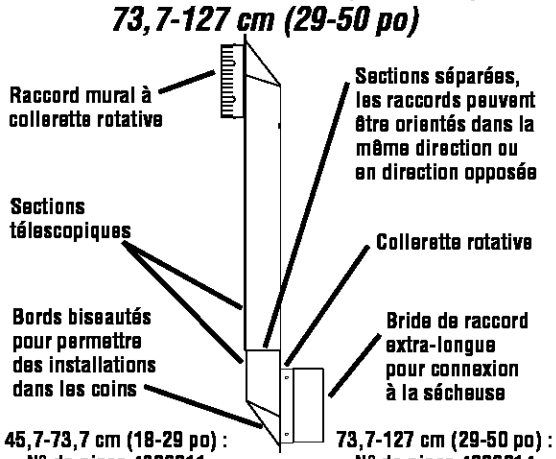

45,7-73,7 cm (18-29 po) : N° de piece 4396011
73,7-127 cm (29-50 po) : N° de piece 4396014

Pour plus de renseignements, ou faire installer votre conduit d'évacuation professionnellement, téléphoner au Centre d'assistance aux consommateurs. Vérifier votre Guide d'utilisation et d'entretien pour un numéro de téléphone sans frais d'interubain ou téléphoner au marchand où vous avez acheté cet appareil ménager. Le marchand est indiqué dans les Pages Jaunes de votre annuaire de téléphone sous la rubrique «Appareils électroménagers – gros – ventes et service».

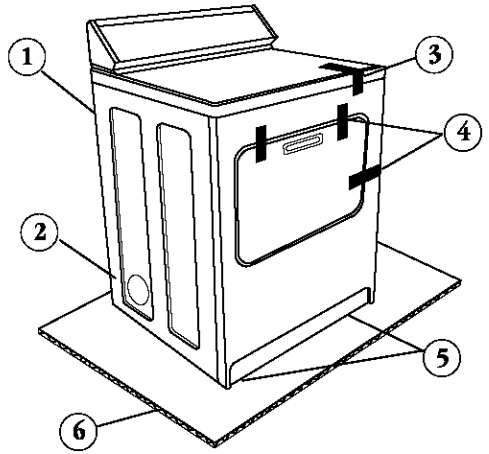

Moving dryer to a new location?

Check with your gas supplier or dealer to confirm that your dryer is equipped with the correct burner for the particular type of gas in your new home. Burner information is specified on the model/serial rating plate.

1. Disconnect power. Unplug power supply cord and tape it securely to dryer.
2. Shut off gas supply valve in the gas supply line. Disconnect gas fittings from dryer and cap gas supply line. Tape end of dryer gas pipe.
3. Tape top to cabinet.
4. Tape door to front panel.
5. Turn leveling legs all the way in.
6. Slide dryer onto cardboard or hardboard before moving it across the floor to prevent damaging floor covering.

WHEN DISCARDING OR STORING YOUR OLD CLOTHES DRYER, REMOVE THE DOOR.

Devez-vous déménager?

Consulter le fournisseur de gaz ou le concessionnaire pour vérifier que la sécheuse est équipée du brûleur correct pour le type de gaz qui alimente la nouvelle habitation. On trouve sur la plaque signalétique les spécifications concernant le brûleur.

1. Déconnecter la source de courant électrique. Débrancher le cordon électrique; immobiliser le cordon sur la sécheuse avec du ruban adhésif.
2. Fermer les robinets et organes de commande de la canalisation d'arrivée de gaz. Déconnecter les raccords de la sécheuse et boucher le tuyau d'arrivée de gaz de la sécheuse. Boucher les extrémités du tuyau de raccordement de la sécheuse avec du ruban adhésif.
3. Placer du ruban adhésif au sommet de la caisse.
4. Placer du ruban adhésif pour immobiliser la porte sur le panneau avant.
5. Enfoncer complètement les pieds de réglage de l'aplomb.
6. Placer la sécheuse sur une feuille de carton ou de panneau dur avant de la déplacer, pour éviter d'endommager le plancher.

LORSQUE VOUS JETEZ OU RANGEZ VOTRE ANCIENNE SÉCHEUSE, ENLEVER LA PORTE.

Part No. 3979174 Rev. A
©2003 Whirlpool Corporation
Benton Harbor, Michigan 49022

Printed in U.S.A.

N° de pièce 3979174 Rév. A
©2003 Whirlpool Corporation
Benton Harbor, Michigan 49022

Imprimé aux É.-U.