If you have questions or comments, contact us.
Pour toute question ou tout commentaire, nous contacter.
Si tiene dudas o comentarios, contáctenos.

1-800-4-DEWALT • www.dewalt.com

INSTRUCTIVO DE OPERACIÓN, CENTROS DE SERVICIO Y PÓLIZA DE GARANTÍA. **ADVERTENCIA:** LÉASE ESTE INSTRUCTIVO ANTES DE USAR EL PRODUCTO.

INSTRUCTION MANUAL
GUIDE D'UTILISATION
MANUAL DE INSTRUCCIONES

DEWALT®

DW364 7-1/4" (180 mm) Heavy Duty Circular Saw
DW384 8-1/4" (209 mm) Heavy Duty Circular Saw
DW364 Scie circulaire de service intensif de 180 mm (7-1/4 po)
DW384 Scie circulaire de service intensif de 209 mm (8-1/4 po)
DW364 Sierra circular de 180 mm (7-1/4") para trabajo pesado
DW384 Sierra circular de 209 mm (8-1/4") para trabajo pesado

DEWALT Industrial Tool Co., 701 East Joppa Road, Baltimore, MD 21286 (NOV07)
Form No. N003078 DW364, DW384 Copyright © 1997, 2000, 2003, 2004, 2007 DEWALT

The following are trademarks for one or more DEWALT power tools: the yellow and black color scheme; the "D" shaped air intake grill; the array of pyramids on the handgrip; the kit box configuration; and the array of lozenge-shaped humps on the surface of the tool.

IF YOU HAVE ANY QUESTIONS OR COMMENTS ABOUT THIS OR ANY DEWALT TOOL, CALL US TOLL FREE AT: **1-800-4-DEWALT (1-800-433-9258)**

Definitions: Safety Guidelines

The definitions below describe the level of severityfor each signal word. Please read the manual and pay attention to these symbols.

DANGER: *Indicates an imminently hazardous situation which, if not avoided,* ***will*** *result in* ***death or serious injury****.*

WARNING: *Indicates a potentially hazardous situation which, if not avoided,* ***could*** *result in* ***death or serious injury****.*

CAUTION*: Indicates a potentially hazardous situation which, if not avoided,* ***may*** *result in* ***minor or moderate injury****.*

CAUTION: *Used without the safety alert symbol indicates a potentially hazardous situation which, if not avoided,* ***may*** *result in* ***property damage****.*

General Safety Rules

WARNING: *Read all instructions. Failure to follow all instructions listed below may result in electric shock, fire and/or serious injury. The term "power tool" in all of the warnings listed below refers to your mains-operated (corded) power tool or battery-operated (cordless) power tool.*

SAVE THESE INSTRUCTIONS

1) WORK AREA SAFETY

a) ***Keep work area clean and well lit.*** *Cluttered or dark areas invite accidents.*
b) ***Do not operate power tools in explosive atmospheres, such as in the presence of flammable liquids, gases or dust.*** *Power tools create sparks which may ignite the dust or fumes.*
c) ***Keep children and bystanders away while operating a power tool.*** *Distractions can cause you to lose control.*

2) ELECTRICAL SAFETY

a) ***Power tool plugs must match the outlet. Never modify the plug in any way. Do not use any adapter plugs with earthed (grounded) power tools.*** *Unmodified plugs and matching outlets will reduce risk of electric shock.*
b) ***Avoid body contact with earthed or grounded surfaces such as pipes, radiators, ranges and refrigerators.*** *There is an increased risk of electric shock if your body is earthed or grounded.*
c) ***Do not expose power tools to rain or wet conditions.*** *Water entering a power tool will increase the risk of electric shock.*
d) ***Do not abuse the cord. Never use the cord for carrying, pulling or unplugging the power tool. Keep cord away from heat, oil, sharp edges or moving parts.*** *Damaged or entangled cords increase the risk of electric shock. Replace or repair damaged cords. Make sure your extension cord is in good condition. Use only 3-wire extension cords that have 3-prong grounding-type plugs and 3-pole receptacles that accept the tool's plug.*
e) ***When operating a power tool outdoors, use an extension cord suitable for outdoor use.*** *Use of a cord suitable for outdoor use reduces the risk of electric shock. When using an extension cord, be sure to use one heavy enough to carry the current your product will draw. An undersized cord will cause a drop in line voltage resulting in loss of power and overheating. The following table shows the correct size to use depending on cord length and nameplate ampere rating. If in doubt, use the next heavier gauge. The smaller the gauge number, the heavier the cord.*

MINIMUM GAUGE FOR CORD SETS

Volts	Total Length of Cord in Feet			
120V	0-25	26-50	51-100	101-150
240V	0-50	51-100	101-200	201-300
Ampere Rating More Than / Not more Than		**AWG**		
6 - 10	18	16	14	12
6 - 10	18	16	14	12
10 - 12	16	16	14	12
12 - 16	14	12	Not Recommended	

3) PERSONAL SAFETY

a) ***Stay alert, watch what you are doing and use common sense when operating a power tool. Do not use a power tool while you are tired or under the influence of drugs, alcohol or medication.*** *A moment of inattention while operating power tools may result in serious personal injury.*
b) ***Use safety equipment. Always wear eye protection.*** *Safety equipment such as dust mask, non-skid safety shoes, hard hat, or hearing protection used for appropriate conditions will reduce personal injuries.*
c) ***Avoid accidental starting. Ensure the switch is in the off-position before plugging in.*** *Carrying power tools with your finger on the switch or plugging in power tools that have the switch on invites accidents.*
d) ***Remove any adjusting key or wrench before turning the power tool on.*** *A wrench or a key left attached to a rotating part of the power tool may result in personal injury.*
e) ***Do not overreach. Keep proper footing and balance at all times.*** *This enables better control of the power tool in unexpected situations. Air vents often cover moving parts and should also be avoided.*
f) ***Dress properly. Do not wear loose clothing or jewellery. Keep your hair, clothing and gloves away from moving parts.*** *Loose clothes, jewellery or long hair can be caught in moving parts. Air vents often cover moving parts and should also be avoided.*
g) ***If devices are provided for the connection of dust extraction and collection facilities, ensure these are connected and properly used.*** *Use of these devices can reduce dust-related hazards.*

4) POWER TOOL USE AND CARE

a) ***Do not force the power tool. Use the correct power tool for your application.*** *The correct power tool will do the job better and safer at the rate for which it was designed.*
b) ***Do not use the power tool if the switch does not turn it on and off.*** *Any power tool that cannot be controlled with the switch is dangerous and must be repaired.*
c) ***Disconnect the plug from the power source and/or the battery pack from the power tool before making any adjustments, changing accessories, or storing power tools.*** *Such preventive safety measures reduce the risk of starting the power tool accidentally.*
d) ***Store idle power tools out of the reach of children and do not allow persons unfamiliar with the power tool or these instructions to operate the power tool.*** *Power tools are dangerous in the hands of untrained users.*
e) ***Maintain power tools. Check for misalignment or binding of moving parts, breakage of parts and any other condition that may affect the power tools operation. If damaged, have the power tool repaired before use.*** *Many accidents are caused by poorly maintained power tools.*
f) ***Keep cutting tools sharp and clean.*** *Properly maintained cutting tools with sharp cutting edges are less likely to bind and are easier to control.*
g) ***Use the power tool, accessories and tool bits etc., in accordance with these instructions and in the manner intended for the particular type of power tool, taking into account the working conditions and the work to be performed.*** *Use of the power tool for operations different from those intended could result in a hazardous situation.*

5) SERVICE

a) ***Have your power tool serviced by a qualified repair person using only identical replacement parts.*** *This will ensure that the safety of the power tool is maintained.*

Additional Safety Rules for Circular Saws

DANGER:

a) ***Keep hands away from cutting area and the blade. Keep your secondhand on auxiliary handle, or motor housing.*** *If both hands are holding the saw, they cannot be cut by the blade*
b) ***Do not reach underneath the workpiece.*** *The guard cannot protect you from the blade below the workpiece.*
c) ***Adjust the cutting depth to the thickness of the workpiece.*** *Less than a full tooth of the blade teeth should be visible below the workpiece.*
d) ***Never hold piece being cut in your hands or across your leg. Secure the workpiece to a stable platform.*** *It is important to support the work properly to minimize body exposure, blade binding, or loss of control.*
e) ***Hold power tool by insulated gripping surfaces when performing an operation where the cutting tool may contact hidden wiring or its own cord.*** *Contact with a "live" wire will also make exposed metal parts of the power tool "live" and shock the operator.*
f) ***When ripping always use a rip fence or straight edge guide.*** *This improves the accuracy of cut and reduces the chance of blade binding.*
g) ***Always use blades with correct size and shape (diamond versus round) of arbor holes.*** *Blades that do not match the mounting hardware of the saw will run eccentrically, causing loss of control.*
h) ***Never use damaged or incorrect blade washers or bolt.*** *The blade washers and bolt were specially designed for your saw, for optimum performance and safety of operation.*
i) ***Keep your body positioned to either side of the blade, but not in line with the saw blade.*** *KICKBACK could cause the saw to jump backwards (see Causes and Operator Prevention of Kickback and KICKBACK).*
j) ***CAUTION:*** *Blades coast after turn off. Serious personal injury may result.*
k) ***Avoid cutting nails. Inspect for and remove all nails from lumber before cutting.***

CAUSES AND OPERATOR PREVENTION OF KICKBACK

- *Kickback is a sudden reaction to a pinched, bound or misaligned saw blade, causing an uncontrolled saw to lift up and out of the workpiece toward the operator.*
- *When the blade is pinched or bound tightly by the kerf closing down, the blade stalls and the motor reaction drives the unit rapidly back toward the operator.*
- *If the blade becomes twisted or misaligned in the cut, the teeth at the back edge of the blade can dig into the top surface of the wood causing the blade to climb out of the kerf and jump back toward operator.*

Kickback is the result of tool misuse and/or incorrect operating procedures or conditions and can be avoided by taking proper precautions as given below:

a) ***Maintain a firm grip with both hands on the saw and position your body and arm to allow you to resist kickback forces.*** *Kickback forces can be controlled by the operator, if proper precautions are taken.*
b) ***When blade is binding, or when interrupting a cut for any reason, release the trigger and hold the saw motionless in the material until the blade comes to a complete stop. Never attempt to remove the saw from the work or pull the saw backward while the blade is in motion or kickback may occur.*** *Investigate and take corrective actions to eliminate the cause of blade binding.*
c) ***When restarting a saw in the workpiece, center the saw blade in the kerf and check that the saw teeth are not engaged into the material.*** *If saw blade is binding, it may walk up or kickback from the workpiece as the saw is restarted.*
d) ***Support large panels to minimize the risk of blade pinching and KICKBACK.*** *Large panels tend to sag under their own weight. Support must be placed under the panel on both sides, near the line of cut and near the edge of the panel.*
e) ***Do not use dull or damaged blade.*** *Unsharpened or improperly set blades produce narrow kerf causing excessive friction, blade binding, and KICKBACK.*
f) ***Blade depth and bevel adjusting locking levers must be tight and secure before making cut.*** *If blade adjustment shifts while cutting, it may cause binding and KICKBACK.*
g) ***Use extra caution when making a "Pocket Cut" into existing walls or other blind areas.*** *The protruding blade may cut objects that can cause kickback.*

LOWER GUARD SAFETY INSTRUCTIONS

a) ***Check lower guard for proper closing before each use. Do not operate the saw if lower guard does not move freely and close instantly. Never clamp or tie the lower guard into the open position.*** *If saw is accidentally dropped, lower guard may be bent. Raise the lower guard with the retracting handle and make sure it moves freely and does not touch the blade or any other part, in all angles and depths of cut.*
b) ***Check the operation of the lower guard spring. If the guard and the spring are not operating properly, they must be serviced before use.*** *Lower guard may operate sluggishly due to damaged parts, gummy deposits, or a build-up of debris.*
c) ***Lower guard should be retracted manually only for special cuts such as "plunge cuts" and "compound cuts." Raise lower guard by retracting handle and as soon as blade enters the material, the lower guard must be released.*** *For all other sawing, the lower guard should operate automatically.*
d) ***Always observe that the lower guard is covering the blade before placing saw down on bench or floor.*** *An unprotected, coasting blade will cause the saw to walk backwards, cutting whatever is in its path. Be aware of the time it takes for the blade to stop after switch is released.*

WARNING: ALWAYS USE SAFETY GLASSES. *Everyday eyeglasses are NOT safety glasses. Also use face or dust mask if cutting operation is dusty. ALWAYS wear certified safety equipment:*

- *ANSI Z87.1 eye protection (CAN/CSA Z94.3).*
- *ANSI S12.6 (S3.19) hearing protection.*
- *NIOSH/OSHA respiratory protection.*

WARNING: *Some dust created by power sanding, sawing, grinding, drilling, and other construction activities contains chemicals known in the state of California to cause cancer, birth defects or other reproductive harm. Some examples of these chemicals are:*

- *lead from lead-based paints,*
- *crystalline silica from bricks and cement and other masonry products, and*
- *arsenic and chromium from chemically-treated lumber (CCA).*

Your risk from these exposures varies, depending on how often you do this type of work. To reduce your exposure to these chemicals: work in a well ventilated area, and work with approved safety equipment, such as those dust masks that are specially designed to filter out microscopic particles.

- ***Avoid prolonged contact with dust from power sanding, sawing, grinding, drilling, and other construction activities. Wear protective clothing and wash exposed areas with soap and water.*** *Allowing dust to get into your mouth, eyes, or lay on the skin may promote absorption of harmful chemicals.*

WARNING: *Use of this tool can generate and/or disburse dust, which may cause serious and permanent respiratory or other injury. Always use NIOSH/OSHA approved respiratory protection appropriate for the dust exposure. Direct particles away from face and body. Always operate tool in well-ventilated area and provide for proper dust removal. Use dust collection system wherever possible.*

WARNING: Always wear proper personal hearing protection that conforms to ANSI S12.6 (S3.19) during use. *Under some conditions and duration of use, noise from this product may contribute to hearing loss.*

- *The label on your tool may include the following symbols. The symbols and their definitions are as follows:*

V.....volts	*A.....amperes*
Hz.....hertz	*W.....watts*
min.....minutes	*∿.....alternating current*
⎓.....direct current	*≂.....alternating or direct current*
⧈.....Class I Construction (grounded)	*n_o.....no load speed*
	⏚.....earthing terminal
⧈.....Class II Construction (double insulated)	*⚠.....safety alert symbol*
	BPM.....beats per minute
…/min.....per minute	*RPM.....revolutions per minute*

SAVE THESE INSTRUCTIONS

FEATURES (Fig. 1, 2)

A. End cap
B. Trigger switch
C. Lower blade guard retracting lever
D. Lower blade guard
E. Inner clamp washer
F. Blade
G. Outer clamp washer
H. Blade clamping screw
I. Blade lock
J. Shoe

Motor

Be sure your power supply agrees with nameplate marking. As little as 10% lower voltage can cause loss of power and can result in overheating. All DEWALT tools are factory-tested; if this tool does not operate, check the power supply.

WARNING: *Accessories must be rated for at least the speed recommended on the tool warning label. Accessories running over rated speed can fly apart and cause injury. Accessory ratings must always be above tool speed as shown on tool nameplate.*

CAUTION: *Avoid contact with the blade teeth to prevent personal injury.*

Electric Brake

Your saw has an automatic electric brake which is designed to stop the blade from coasting in about two seconds after you release the trigger switch (B). It is useful when making certain cuts in wood where a coasting blade would result in a wide, imprecise cut.

Occasionally, under certain conditions, the brake will not function properly and won't stop the saw in the 2 seconds discussed above. If this condition persists, turn the saw on and off four or five times. If the brake still does not stop the blade in about 2 seconds, the problem may be worn brushes. Replace the brushes as described below and try the saw again. If the problem still persists, have the tool serviced at a DEWALT certified service center.

Adjustments and Setup

WARNING: To reduce the risk of serious personal injury, turn tool off and disconnect tool from power source before making any adjustments or removing/installing attachments or accessories.

ATTACHING AND REMOVING BLADES (FIG. 2, 3)

To attach the blade, retract lower blade guard (D) using the retracting lever (C) and place inner clamp washer (E) and blade (F) on saw spindle with teeth at bottom of blade pointing forward. Install outer clamp washer (G). The larger surfaces of both washers must face the blade. Thread on blade clamping screw (H) firmly by hand to hold washers in position.

Lightly depress the blade lock (I) while turning the spindle until the blade stops rotating. Tighten blade clamping screw (clockwise) firmly with the blade wrench (Fig. 3).

NEVER ENGAGE BLADE LOCK WHILE SAW IS RUNNING, OR ENGAGE IN AN EFFORT TO STOP THE TOOL. NEVER TURN SWITCH ON WHEN BLADE LOCK IS ENGAGED.

When removing the blade, first unplug the saw. Engage the blade lock and unscrew the blade clamping screw by turning it counter-clockwise with the blade wrench.

CUTTING DEPTH ADJUSTMENT (FIG. 4)

Loosen (counterclockwise) the cutting depth adjustment knob (K). Lift the saw handle, as shown, to adjust it to the desired height. Tighten the knob to secure it in place. If depth of cut cannot be adjusted, inspect parts for damage and service as required before use. A scale and pointer are provided to enable you to select a specific depth of cut. Simply align the pointer to the desired depth of cut.

NOTE: To adjust the depth of cut pointer for various blade diameters, loosen the cutting depth adjustment knob and raise the saw until the blade just touches the workpiece and tighten the knob. This is the zero depth of cut position. If required, loosen the screw that holds the pointer

and adjust to the zero indicator mark. The saw is now adjusted to accurately indicate the depth of cut for the blade used.

For the most efficient cutting action using a carbide tipped saw blade, set the depth adjustment so that about one half of a tooth projects below the surface of the wood to be cut. The height of a whole tooth is the distance from the tip of the tooth to the bottom of the gullet in front of it. Study Figures 5A and 5B to determine what one half tooth means. (Figure 5A shows one half tooth projecting below the surface and Figure 5B shows a whole tooth projecting below the surface.)

Setting the saw at the proper cutting depth keeps blade friction to a minimum, removes sawdust from between the blade teeth, results in cooler, faster sawing and reduces the chance of kickback.

A method of checking for the correct cutting depth is shown in Figure 6. Lay a piece of the material you plan to cut along the side of the blade, as shown in the figure, and observe how much tooth projects beyond the material.

NOTE: When using a non carbide tipped blade, make an exception to the above procedure and allow a full tooth to project below the material, as shown in Figure 5B.

BEVEL ANGLE ADJUSTMENT (FIG. 7)

The full range of the Bevel Adjustment is from **0 to 50 DEGREES**. The quadrant (L) is graduated in increments of 1 degree.

On the front of the saw is a bevel angle adjustment mechanism consisting of a calibrated quadrant (L) and a bevel adjustment knob (M). To set the saw for a bevel cut, loosen (counterclockwise) the quadrant knob and tilt shoe to the desired angle by aligning the pointer with the desired angle mark. Retighten knob firmly (clockwise).

KERF INDICATOR (FIG. 8)

The front of the saw shoe has a kerf indicator (N) for vertical and bevel cutting. This indicator enables you to guide the saw along cutting lines penciled on the material being cut. The indicator lines up with the left (inner) side of the saw blade, which makes the slot or "kerf" cut by the moving blade fall to the right of the indicator. Guide along the penciled cutting line so that the kerf falls into the waste or surplus material. Figure 8 shows the dimensions of the shoe. Note that the left side is 5 1/2" (140mm) between the left side of the blade and the left edge of the shoe (standard 6x lumber). The right dimension is 1-1/2" (38mm) (standard 2x lumber).

SHOE ALIGNMENT

Your saw has been set at the factory for accurate vertical cuts (a 90 degree angle between the bottom of the shoe (J) and the blade (F). The edge of the shoe has also been set parallel to the blade so that it will not bind when using an edge guide. If the saw should ever need adjustment, it may be done as follows:

ADJUSTING FOR 90° CUTS (FIG. 9-11)

1. DISCONNECT PLUG FROM POWER SUPPLY.
2. Adjust the saw to 0° bevel.
3. Place saw on blade side (Fig. 9). Retract blade guard.
4. Loosen quadrant knob. Place a square against the blade and shoe to adjust the 90° setting.
5. Loosen the hex nut (O) and move the adjustment screw (P) so that the shoe will stop at the proper angle as shown in Figure 11. Lock the screw in place by tightening the hex nut.
6. It may be necessary to adjust the quadrant angle pointer to line up on "0" after shoe has been adjusted.

ADJUSTING THE SHOE PARALLEL TO THE BLADE

1. DISCONNECT PLUG FROM POWER SUPPLY.
2. Loosen the hex nut (O) shown in Figure 10 and then turn the adjustment screw (P) in or out as needed to adjust for parallelism.
3. Adjust the shoe until it is parallel to the blade by measuring from the edge of the shoe to the blade, front and rear. You can measure from the outside edge of the blade to the shoe as shown in Figure 8 or from the inner edge of the blade to the wider part of the shoe. (Do not measure from the tips of any saw blade teeth.)
4. When the shoe and blade are parallel, hold the adjusting screw in place and tighten the hex nut firmly.

OPERATION

⚠WARNING: To reduce the risk of serious personal injury, turn tool off and disconnect tool from power source before making any adjustments or removing/installing attachments or accessories.

Switch

Pull the trigger switch (B) to turn the motor "ON". Releasing the trigger turns the motor "OFF". Releasing the trigger also automatically actuates the electric brake. This tool has no provision to lock the switch in the "ON" position, and should never be locked "ON" by any other means.

Changing Blades

⚠WARNING: *Avoid contact with the blade teeth to prevent personal injury.*

CAUTION: *Never engage the blade lock while saw is running, or engage in an effort to stop the tool. Never turn the saw on while the blade lock is engaged. Serious damage to your saw will result.*

TO INSTALL THE BLADE

1. Place inner clamp washer (E) on saw spindle with the large flat surface facing out toward the blade (Fig. 2).
2. Using the lever (C), retract the lower blade guard (D) and place blade on saw spindle against the inner clamp washer, making sure that the blade will rotate in the proper direction (the direction of the rotation arrow on the saw blade and the teeth must point in the same direction as the direction of rotation arrow on the saw). Do not assume that the printing on the blade will always be facing you when properly installed. When retracting the lower blade guard to install the blade, check the condition and operation of the lower blade guard to assure that it is working properly. Make sure it moves freely and does not touch the blade or any other part, in all angles and depths of cut.
3. Place outer clamp washer (G) on saw spindle with the large flat surface against the blade and the wording on the outer clamp washer facing you.
4. Thread blade clamping screw (H) into saw spindle by hand (screw has right-hand threads and must be turned clockwise to tighten).
5. Depress the blade lock (I) while turning the saw spindle with the blade wrench until the blade lock engages and the blade stops rotating (Fig. 3).
6. Tighten the blade clamping screw firmly with the blade wrench.

NOTE: Never engage the blade lock while saw is running, or engage in an effort to stop the tool. Never turn the saw on while the blade lock is engaged. Serious damage to your saw will result.

TO REPLACE THE BLADE

1. To loosen the blade clamping screw (H), depress the blade lock (I) and turn the saw spindle with the blade wrench until the blade lock engages and the blade stops rotating. With the blade lock engaged, turn the blade clamping screw counterclockwise with the blade wrench (screw has right-hand threads and must be turned counterclockwise to loosen).
2. Remove the blade clamping screw (H) and outer clamp washer (G) only. Remove old blade.
3. Clean any sawdust that may have accumulated in the guard or clamp washer area and check the condition and operation of the lower blade guard as previously outlined. Do not lubricate this area.
4. Select the proper blade for the application (see **Blades**). Always use blades that are the correct size (diameter) with the proper size and shape center hole for mounting on the saw spindle. Always assure that the maximum recommended speed (rpm) on the saw blade meets or exceeds the speed (rpm) of the saw.
5. Follow steps 2 through 6 under **To Install the Blade**, making sure that the blade will rotate in the proper direction.

LOWER BLADE GUARD

⚠WARNING: The lower blade guard is a safety feature which reduces the risk of serious personal injury. Never use the saw if the lower guard is missing, damaged, misassembled or not working properly. Do not rely on the lower blade guard to protect you under all circumstances. Your safety depends on following all warnings and precautions as well as proper operation of the saw. Check lower guard for proper closing before each use as outlined in Additional Safety Rules for Circular Saws. If the lower blade guard is missing or not working properly, have the saw serviced before using. To assure product safety and reliability, repair, maintenance and adjustment should be performed by an authorized DEWALT service center or other qualified service organization, always using identical replacement parts.

Workpiece Support

⚠WARNING: *Hands should be kept away from cutting area to reduce the risk of injury.*

⚠WARNING: *The power cord should be positioned clear of the cutting area so that it will not get caught or hung up on the work and to prevent electric shock.*

⚠WARNING: *When operating the saw, keep the cord away from the cutting area to prevent electric shock.*

⚠WARNING: *It is important to support the work properly and to hold the saw firmly to prevent loss of control which could cause personal injury; Figure 17 illustrates typical hand support of the saw.*

Figure 12 and 13 show proper sawing position. Figure 14 and 16 show an unsafe condition.

To avoid kickback, DO support board or panel NEAR the cut (Fig. 14). DON'T support board or panel away from the cut (Fig. 14, 16).

Place the work with its "good" side - the one on which appearance is most important - down. The saw cuts upward, so any splintering will be on the work face that is up when you saw it.

Support the work so that the cut will be on your right. Place the wider portion of the saw shoe on that part of the work piece which is solidly supported, not on the section that will fall off when the cut is made. As examples, Figure 15 illustrates the RIGHT way to cut off the end of a board,and Figure 16 the WRONG way. Always clamp work. Don't try to hold short pieces by hand! Remember to support cantilevered and overhanging material. Use caution when sawing material from below.

Cutting

Be sure saw is up to full speed before blade contacts material to be cut. Starting saw with blade against material to be cut or pushed forward into kerf can result in kickback.

Push the saw forward at a speed which allows the blade to cut without laboring. Hardness and toughness can vary even in the same piece of material, and knotty or damp sections can put a heavy load on the saw. When this happens, push the saw more slowly, but hard enough to keep it working without much decrease in speed. Forcing the saw can cause rough cuts, inaccuracy, kickback and over-heating of the motor.

Should your cut begin to go off the line, don't try to force it back on. Release the switch and allow blade to come to a complete stop. Then you can withdraw the saw, sight anew, and start a new cut slightly inside the wrong one. In any event, withdraw the saw if you must shift the cut. Forcing a correction inside the cut can stall the saw and lead to kickback. IF SAW STALLS, RELEASE THE TRIGGER AND BACK THE SAW UNTIL IT IS LOOSE. BE SURE BLADE IS STRAIGHT IN THE CUT AND CLEAR OF THE CUTTING EDGE BEFORE RESTARTING.

As you finish a cut, release the trigger and allow the blade to stop before lifting the saw from the work. As you lift the saw, the spring-tensioned telescoping guard will automatically close under the blade. Remember the blade is exposed until this occurs, never reach under the work for any reason whatsoever. When you have to retract the telescoping guard manually (as is necessary for starting pocket cuts) always use the retracting lever.

NOTE: When cutting thin strips, be careful to ensure that small cutoff pieces don't hang up on inside of lower guard.

Always use a fence or straight edge guide when ripping.

POCKET CUTTING (FIG. 17)

⚠WARNING: *Use the lever (C) provided on the lower guard when you have to retract the guard manually.*

Adjust saw shoe so blade cuts at desired depth. Tilt saw forward and rest front of the shoe on material to be cut. Using the retracting lever, retract blade guard to an upward position. Lower rear of shoe until blade teeth almost touch cutting line. Now release the blade guard and its contact with the work will keep it in position to open freely as you start the cut. Start the motor and gradually lower the saw until its shoe rests flat on the material to be cut. Advance saw along the cutting line until cut is completed. Release trigger and allow blade to stop completely before

FIG. 1

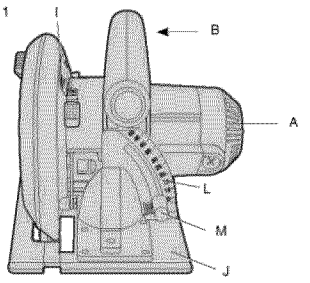

FIG.2

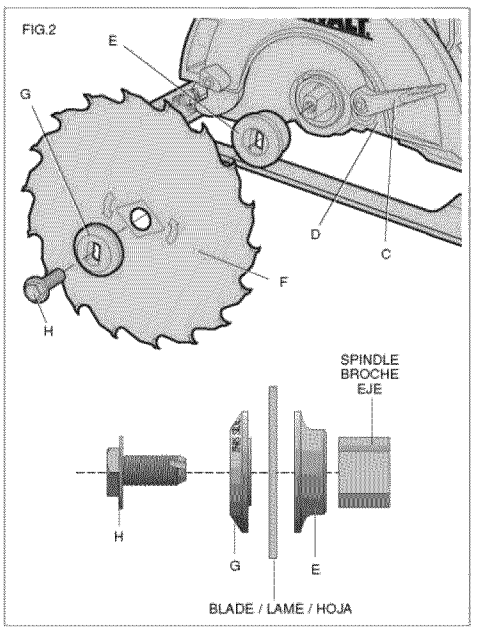

FIG. 3

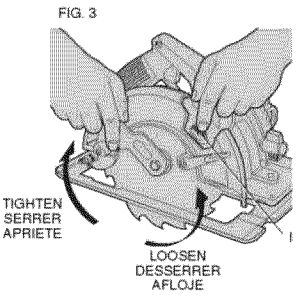

FIG. 4

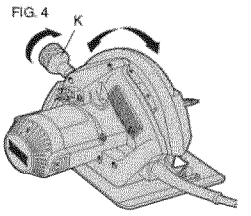

FIG. 5

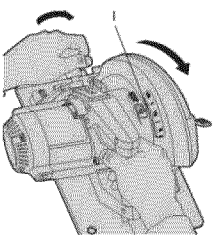

FIG. 5A

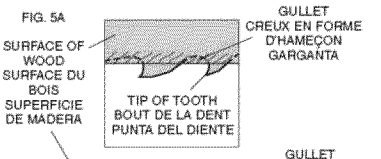

FIG. 5B

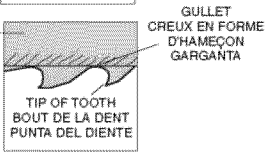

FIG. 6

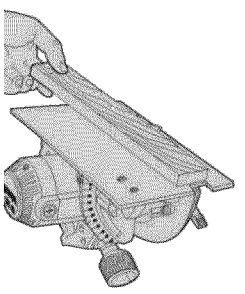

FIG. 7

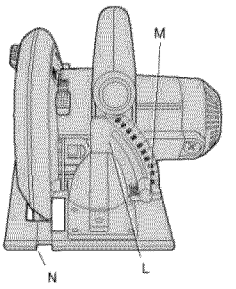

FIG. 8

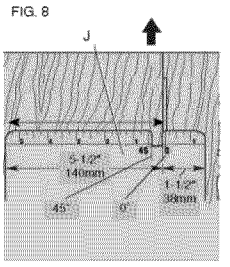

FIG. 9

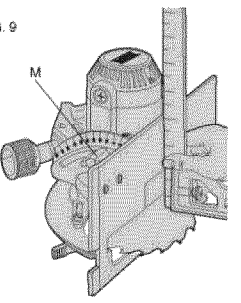

FIG. 10

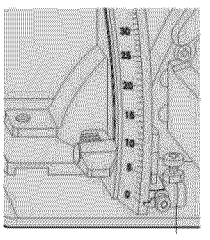

FIG. 11

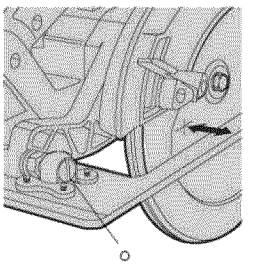

FIG. 12

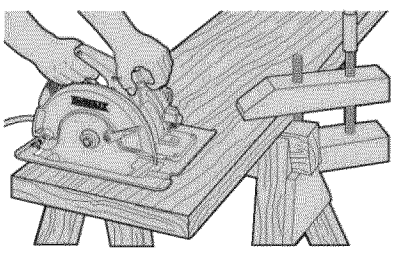

withdrawing the blade from the material. When starting each new cut, repeat as above. Never tie the blade guard in a raised position.

KICKBACK

When the saw blade becomes pinched or twisted in the cut, kickback can occur. The saw is thrust rapidly back toward the operator. When the blade is pinched or bound tightly by the kerf closing down, the blade stalls and the motor reaction drives the unit backward. When the blade becomes twisted or misaligned in the cut, the teeth at the back edge of the blade can dig into the top surface of the wood causing the blade to climb out of the kerf and jump back toward the operator. Kickback is more likely to occur when any of the following conditions exist.

1. **IMPROPER WORKPIECE SUPPORT**
   A. Sagging or improper lifting of the cut off piece can cause pinching of the blade and lead to kickback (Fig. 14).
   B. Cutting through material supported at the outer ends only can cause kickback. As the material weakens it sags, closing down the kerf and pinching the blade.
   C. Cutting off a cantilevered or overhanging piece of material from the bottom up in a vertical direction can cause kickback. The falling cut off piece can pinch the blade.
   D. Cutting off long narrow strips (as in ripping) can cause kickback. The cut off strip can sag or twist closing the kerf and pinching the blade.
   E. Snagging the lower guard on a surface below the material being cut momentarily reduces operator control. The saw can lift partially out of the cut increasing the chance of blade twist.
2. **IMPROPER DEPTH OF CUT SETTING ON SAW**
   To make the most efficient cut, the blade should protrude only far enough to expose 1/2 of a tooth as shown in Figure 5. This allows the shoe to support the blade and minimizes twisting and pinching in the material. See the section titled "Cutting Depth Adjustment."
3. **BLADE TWISTING (MISALIGNMENT IN CUT)**
   A. Pushing harder to cut through a knot, a nail, or a hard grain area can cause the blade to twist.
   B. Trying to turn the saw in the cut (trying to get back on the marked line) can cause blade twist
   C. Over-reaching or operating the saw with poor body control (out of balance), can result in twisting the blade.
   D. Changing hand grip or body position while cutting can result in blade twist.
   E. Backing up the saw to clear blade can lead to twist if it is not done carefully.
4. **MATERIALS THAT REQUIRE EXTRA ATTENTION**
   A. Wet lumber
   B. Green lumber (material freshly cut or not kiln dried)
   C. Pressure treated lumber (material treated with preservatives or anti-rot chemicals)
5. **USE OF DULL OR DIRTY BLADES**
   Dull blades cause increased loading of the saw. To compensate, an operator will usually push harder which further loads the unit and promotes twisting of the blade in the kerf. Worn blades may also have insufficient body clearance which increases the chance of binding and increased loading.
6. **LIFTING THE SAW WHEN MAKING BEVEL CUT**
   Bevel cuts require special operator attention to proper cutting techniques - especially guidance of the saw. Both blade angle to the shoe and greater blade surface in the material increase the chance for binding and misalignment (twist) to occur.
7. **RESTARTING A CUT WITH THE BLADE TEETH JAMMED AGAINST THE MATERIAL**
   The saw should be brought up to full operating speed before starting a cut or restarting a cut after the unit has been stopped with the blade in the kerf. Failure to do so can cause stalling and kickback.

Any other conditions which could result in pinching, binding, twisting, or misalignment of the blade could cause kickback. Refer to the sections on **Adjustments And Set-Up** and **Operation** for procedures and techniques that will minimize the occurrence of kickback.

Blades

⚠WARNING: *To minimize the risk of eye injury, always wear ANSI Z87.1 approved eye protection. Carbide is a hard but brittle material. Foreign objects in the work piece such as wire or nails can cause tips to crack or break. Only operate saw when proper saw blade guard is in place. Mount blade securely in proper rotation before using, and always use a clean, sharp blade.*

⚠WARNING: NEVER *cut ferrous metals (those with any iron or steel content), masonry, glass or tile with this saw. Damage to the saw and personal injury may result.*

A dull blade will cause inefficient cutting, overload on the saw motor, excessive splintering and increase the possibility of kickback. Change blades when it is no longer easy to push the saw through the cut, when the motor is straining, or when excessive heat is built up in the blade. It is a good practice to keep extra blades on hand so that sharp blades are available for immediate use. Dull blades can be sharpened in most areas; see SAWS-SHARPENING in the yellow pages. Hardened gum on the blade can be removed with kerosene, turpentine, or oven cleaner. Anti-stick coated blades can be used in applications where excessive build-up is encountered, such as pressure treated and green lumber.

DEWALT manufactures a complete line of saw blades and the following types of blades are available from your service center.

VISUALLY EXAMINE CARBIDE BLADES BEFORE USE. REPLACE IF DAMAGED.

MAINTENANCE

⚠WARNING: To reduce the risk of serious personal injury, turn tool off and disconnect tool from power source before making any adjustments or removing/installing attachments or accessories.

⚠WARNING: ALWAYS USE SAFETY GLASSES. *Everyday eyeglasses are NOT safety glasses. Also use face or dust mask if cutting operation is dusty. ALWAYS wear certified safety equipment:*

- *ANSI Z87.1 eye protection (CAN/CSA Z94.3).*
- *ANSI S12.6 (S3.19) hearing protection.*
- *NIOSH/OSHA respiratory protection.*

Brushes

⚠WARNING: *To reduce the risk of injury, DO NOT TIE, TAPE, OR OTHERWISE LOCK THE TRIGGER SWITCH ON while "running in". HOLD BY HAND ONLY.*

Inspect carbon brushes regularly by unplugging tool, removing the brush inspection cap (Q) (Fig.) and withdrawing the brush assembly. Keep brushes clean and sliding freely in their guides. Always replace a used brush in the same orientation in the holder as it was prior to removal. Carbon brushes have varying symbols stamped into their sides, and if the brushes are worn down to the line closest to the spring, they must be replaced. Use only identical DEWALT brushes. Always replace both brushes. Use of the correct grade of brush is essential for proper operation of electric brakes. New brush assemblies are available at your local DEWALT certified service center. The tool should be allowed to "run in" (run at no load without blade) for 10 minutes before use to seat new brushes. This is especially important for saws equipped with electric brakes, which may be erratic in operation until the brushes are properly seated (worn in).

Cleaning

⚠WARNING: *When cleaning, use only a damp cloth on plastic parts. Many household cleaners contain chemicals which could seriously damage plastic. Also, do not use gasoline, turpentine, lacquer or paint thinner, dry cleaning fluids or similar products which may seriously damage plastic parts. Never let any liquid get inside the tool; never immerse any part of the tool into a liquid.*

Lubrication

Self lubricating ball and roller bearings are used in the tool and relubrication is not required. However, it is recommended that, once a year, you take or send the tool to a service center for a thorough cleaning, inspection and lubrication of the gear case.

Accessories

⚠WARNING: *Since accessories, other than those offered by DEWALT, have not been tested with this product, use of such accessories with this tool could be hazardous. To reduce the risk of injury, only DEWALT, recommended accessories should be used with this product.*

Recommended accessories for use with your tool are available at extra cost from your distributor or local service center. If you need assistance in locating any accessory for your tool, please contact DEWALT Industrial Tool Co., 701 East Joppa Road, Baltimore, MD 21286, call 1-800-4-DEWALT (1-800-433-9258) or visit our website www.dewalt.com.

A. RIP FENCE - attaches to top of saw shoe; permits rip cuts without penciled guide line.
B. SAW PROTRACTOR - guides saw for accurate cut-off work; adjusts from 0 to 70 degrees.
C. CUT-OFF GUIDE - for 90 degree or 45 degree cuts.

Repairs

To assure product SAFETY and RELIABILITY, repairs, maintenance and adjustments should be performed by a DEWALT factory service center, a DEWALT authorized service center or other qualified service personnel. Always use identical replacement parts.

Three Year Limited Warranty

DEWALT will repair, without charge, any defects due to faulty materials or workmanship for three years from the date of purchase. This warranty does not cover part failure due to normal wear or tool abuse. For further detail of warranty coverage and warranty repair information, visit www.dewalt.com or call 1-800-4-DEWALT (1-800-433-9258). This warranty does not apply to accessories or damage caused where repairs have been made or attempted by others. This warranty gives you specific legal rights and you may have other rights which vary in certain states or provinces.

In addition to the warranty, DEWALT tools are covered by our:

1 YEAR FREE SERVICE

DEWALT will maintain the tool and replace worn parts caused by normal use, for free, any time during the first year after purchase.

90 DAY MONEY BACK GUARANTEE

If you are not completely satisfied with the performance of your DEWALT Power Tool, Laser, or Nailer for any reason, you can return it within 90 days from the date of purchase with a receipt for a full refund – no questions asked.

LATIN AMERICA: This warranty does not apply to products sold in Latin America. For products sold in Latin America, see country specific warranty information contained either in the packaging, call the local company or see website for warranty information.

FREE WARNING LABEL REPLACEMENT: If your warning labels become illegible or are missing, call 1-800-4-DEWALT for a free replacement.

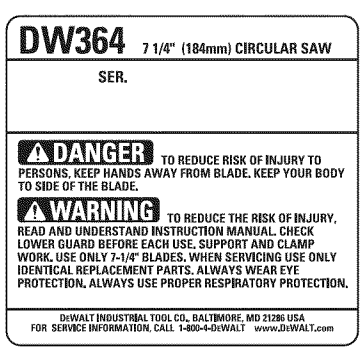

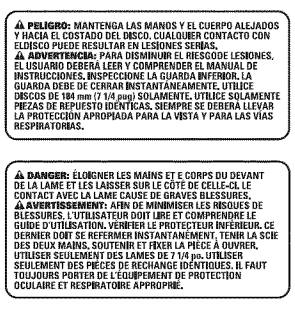

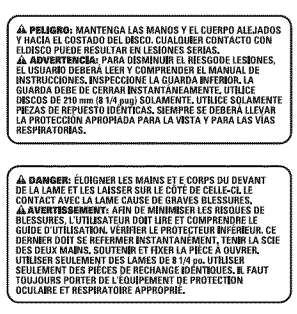

FIG. 13

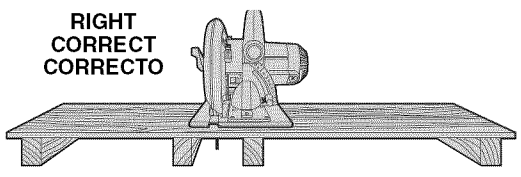

SUPPORT WORK NEAR CUT
SOUTENIR LA PIÈCE PRÈS DE LA LIGNE DE COUPE
APOYE LA PIEZA CERCA DEL CORTE

FIG. 14

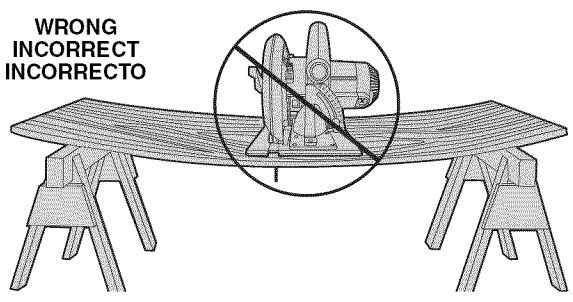

MATERIAL BENDS ON BLADE CAUSING HEAVY LOADS OR KICKBACK.

LE MATÉRIAU PLIE AU CONTACT DE LA LAME CAUSANT DE LOURDES SURCHARGES OU DES REBONDS.

EL MATERIAL SE DOBLA SOBRE EL DISCO OCASIONANDO SOBRECARGA O CONTRAGOLPE.

FIG. 15

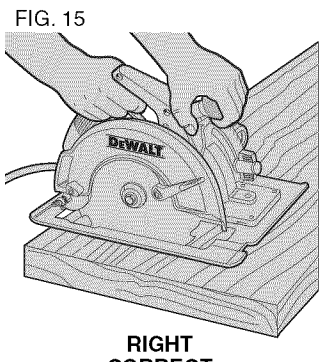

RIGHT
CORRECT
CORRECTO

FIG. 16

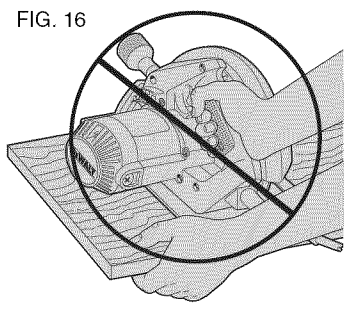

WRONG
INCORRECT
INCORRECTO

FIG. 17

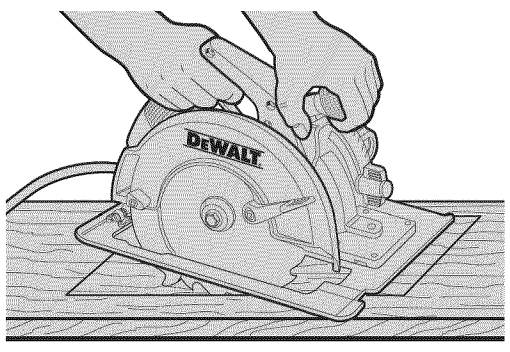

Définitions : lignes directrices en matière de sécurité

Les définitions ci-dessous décrivent le niveau de danger pour chaque mot-indicateur employé. Veuillez lire le mode d'emploi et porter une attention particulière à ces symboles.

⚠DANGER : *indique une situation dangereuse imminente qui, si elle n'est pas évitée,* ***causera la mort ou des blessures graves****.*

⚠AVERTISSEMENT : *indique une situation potentiellement dangereuse qui, si elle n'est pas évitée,* ***pourrait*** *se solder par un* ***décès ou des blessures graves.***

⚠MISE EN GARDE : *indique une situation potentiellement dangereuse qui, si elle n'est pas évitée* ***pourrait*** *se solder par* ***des blessures mineures ou modérées.***

MISE EN GARDE : *utilisé sans le symbole d'alerte à la sécurité, indique une situation potentiellement dangereuse qui, si elle n'est pas évitée* ***pourrait*** *se solder par* ***des dommages à la propriété****.*

POUR TOUTE QUESTION OU TOUT COMMENTAIRE RELATIF CET OUTIL OU À PROPOS DE TOUT AUTRE OUTIL DEWALT, COMPOSER SANS FRAIS LE : **1 (800) 4-DEWALT (1 (800) 433-9258)**

Règles générales de sécurité concernant les outils à piles

⚠AVERTISSEMENT : *Lire toutes ces directives. Tout manquement aux directives suivantes pose des risques de choc électrique, d'incendie et/ou de blessure grave. Le terme « outil électrique » dans tous les avertissements ci-après se rapporte à votre outil électrique à alimentation sur secteur (avec fil) ou par piles (sans fil).*

CONSERVER CES DIRECTIVES

1) SÉCURITÉ - AIRE DE TRAVAIL

a) ***Maintenir l'aire de travail propre et bien éclairée.*** *Les lieux encombrés ou sombres sont propices aux accidents.*
b) ***Ne pas faire fonctionner un outil électrique dans une atmosphère explosive, en présence par exemple de poussières, gaz ou liquides inflammables.*** *Les outils électriques peuvent engendrer des étincelles qui pourraient enflammer toute émanation ou poussière ambiante.*
c) ***Tenir les enfants, ou toute autre personne, éloignés pendant l'utilisation d'un outil électrique.*** *Toute distraction pourrait vous faire perdre la maîtrise de ce dernier.*

2) SÉCURITÉ – ÉLECTRICITÉ

a) ***La fiche électrique de l'outil doit correspondre à la prise murale. Ne jamais modifier la fiche en aucune façon. Ne jamais utiliser de fiche d'adaptation avec un outil électrique mis à la terre.*** *L'utilisation de fiches d'origine et de prises appropriées réduira les risques de choc électrique.*
b) ***Éviter tout contact corporel avec des éléments mis à la terre comme tuyaux, radiateurs, cuisinières ou réfrigérateurs.*** *Les risques de choc électrique augmentent lorsque le corps est mis à la terre.*
c) ***Ne pas exposer les outils électriques à la pluie ou à l'humidité.*** *Toute pénétration d'un outil électrique par un liquide augmente les risques de choc électrique.*
d) ***Ne pas utiliser le cordon de façon abusive. Ne jamais utiliser le cordon pour transporter, tirer ou débrancher un outil électrique. Protéger le cordon de la chaleur, de l'huile et de tout bord tranchant ou pièce mobile.*** *Les cordons endommagés ou emmêlés augmentent les risques de choc électrique. Remplacer ou faire réparer tout cordon endommagé. S'assurer que la rallonge est en bon état. N'utiliser que des rallonges trifilaires munies de fiches tripolaires et des prises tripolaires acceptant la fiche de l'outil.*
e) ***Lors de l'utilisation d'un outil électrique à l'extérieur, n'utiliser que des rallonges conçues pour l'extérieur.*** *L'utilisation d'une rallonge conçue pour l'extérieur réduit les risques de choc électrique. En cas d'utilisation d'une rallonge, s'assurer que les valeurs nominales de la rallonge utilisée correspondent bien à celles de l'outil alimenté. L'usage d'une rallonge de calibre insuffisant causera une chute de tension entraînant perte de puissance et surchauffe. Le tableau ci-dessous illustre les calibres à utiliser selon la longueur de rallonge et l'intensité nominale indiquée sur la plaque signalétique. En cas de doutes, utiliser le calibre suivant. Plus le calibre est petit, plus la rallonge peut supporter de courant.*

Calibre minimum pour une rallonge

Volts	Longueur totale de la rallonge en pieds			
120V	0-25	26-50	51-100	101-150
240V	0-50	51-100	101-200	201-300
Intensité nominale More Plus de / Not more Pas plus de	AWG			
0 - 6	18	16	16	14
6 - 10	18	16	14	12
10 - 12	16	16	14	12
12 - 16	14	12	Non recommandé	

3) SÉCURITÉ PERSONNELLE

a) ***Rester vigilant en tout temps et faire preuve de jugement pendant l'utilisation d'un outil électrique. Ne pas utiliser d'outil électrique en cas de fatigue ou sous l'influence de drogues, d'alcool ou de médicaments.*** *Tout moment d'inattention pendant l'utilisation d'un outil électrique pose des risques de blessure grave.*
b) ***Utiliser le matériel de sécurité approprié. Toujours porter des lunettes de protection.*** *Le fait de porter un masque anti-poussières, des chaussures antidérapantes, un casque de sécurité ou des protecteurs auditifs lorsque la situation le requiert réduira les risques de blessure.*
c) ***Éviter tout démarrage accidentel. S'assurer que l'interrupteur est en position d'arrêt avant tout branchement.*** *Transporter un outil le doigt sur l'interrupteur ou brancher un outil électrique alors que l'interrupteur est en position de marche invite les accidents.*
d) ***Retirer toute clé de réglage avant de démarrer l'outil.*** *Une clé laissée sur une pièce rotative d'un outil électrique pose des risques de blessure.*
e) ***Ne pas effectuer de travaux hors de portée. Les pieds doivent rester bien ancrés au sol afin de maintenir son équilibre en tout temps.*** *Cela permet de mieux maîtriser l'outil électrique dans les situations imprévues.*
f) ***Porter des vêtements appropriés. Ne pas porter de vêtements amples ni de bijoux. Maintenir cheveux, vêtements et gants éloignés des pièces mobiles.*** *Vêtements amples, bijoux ou cheveux longs risquent de rester coincés dans ces pièces mobiles. Prendre des précautions autour des évents car ils recouvrent des pièces mobiles.*
g) ***Lorsque un dispositif de connexion à un système de dépoussiérage ou d'élimination est fourni, s'assurer qu'il est connecté et utilisé correctement.*** *L'utilisation de ces dispositifs peut réduire les risques engendrés par les poussières.*

4) UTILISATION ET ENTRETIEN DES OUTILS ÉLECTRIQUES

a) ***Ne pas forcer un outil électrique. Utiliser l'outil approprié au travail en cours.*** *L'outil approprié effectuera un meilleur travail, de façon plus sûre et à la vitesse pour laquelle il a été conçu.*
b) ***Ne pas utiliser un outil électrique dont l'interrupteur est défectueux.*** *Tout appareil dont l'interrupteur est défectueux est dangereux et doit être réparé.*
c) ***Débrancher la fiche du secteur et/ou le bloc-piles de l'outil électrique avant de faire tout réglage ou changement d'accessoire, ou avant de ranger ce dernier.*** *Ces mesures préventives réduisent les risques de démarrage accidentel de l'appareil.*
d) ***Après usage, ranger les outils électriques hors de la portée des enfants, et ne permettre à aucune personne n'étant pas familière avec un outil électrique (ou son manuel d'instruction) d'utiliser ce dernier.*** *Les outils peuvent être dangereux entre les mains des novices.*

e) ***Entretenir les outils électriques. Vérifier les pièces mobiles pour s'assurer qu'elles sont bien alignées et tournent librement, qu'elles sont en bon état et ne sont affectées d'aucune condition susceptible de nuire au bon fonctionnement de l'outil. En cas de dommage, faire réparer l'outil électrique avant toute nouvelle utilisation.*** *Bien des accidents sont causés par des outils mal entretenus.*

f) ***Maintenir tout outil de coupe bien aiguisé et propre.*** *Les outils de coupe bien entretenus et affûtés sont moins susceptibles de se coincer et sont plus faciles à contrôler.*

g) ***Utiliser un outil électrique, ses accessoires, mèches, etc., conformément aux présentes directives et suivant la manière prévue pour ce type particulier d'outil électrique, en tenant compte des conditions de travail et du travail à effectuer.*** *L'utilisation d'un outil électrique pour toute opération autre que celle pour laquelle il a été conçu est dangereuse.*

5) RÉPARATION

a) ***Faire entretenir les outils électriques par un réparateur qualifié en n'utilisant que des pièces de rechange identiques.*** *Cela permettra d'assurer l'intégrité de l'outil électrique et la sécurité de l'utilisateur.****parateur qualifié en n'utilisant que des pièces de rechange identiques.***

Mesures de sécurité additionnelles relatives aux scies circulaires

⚠DANGER:

a) *Garder les mains éloignées des zones de coupe et de la lame. Toujours tenir l'outil en plaçant une main sur la poignée auxiliaire ou le carter du moteur; on protège ses mains en les utilisant toutes les deux pour tenir l'outil.*

b) ***Ne pas mettre les mains sous la pièce*** *car il n'y a aucune protection contre la lame à cet endroit.*

c) ***Ajuster la profondeur de coupe à l'épaisseur de la pièce.*** *Moins qu'une dent pleine des dents de lame doit être visible au dessous de la pièce.*

d) ***Ne JAMAIS tenir la pièce dans ses mains ou la placer sur ses jambes pour la couper.*** *Il est important de soutenir la pièce correctement afin d'éviter d'exposer des parties du corps à la lame, de coincer cette dernière ou encore, de perdre la maîtrise de l'outil.*

e) ***Tenir l'outil par sa surface de prise isolée dans une situation où l'outil de coupe peut entrer en contact avec un câblage caché ou avec son propre cordon d'alimentation.*** *Tout contact avec un fil « sous tension » mettra « sous tension » les pièces métalliques exposées de l'outil et provoquera un choc électrique chez l'opérateur de l'outil.*

f) ***Toujours utiliser un guide de refend ou de bord droit lorsqu'on effectue une coupe en long*** *afin d'assurer la précision de cette dernière et d'éviter de coincer la lame.*

g) ***Toujours utiliser une lame munie d'un arbre dont les orifices sont de dimension et de forme appropriées (ronds ou en losanges);*** *les lames qui ne correspondent pas aux éléments de fixation de la scie tourneront de manière excentrique, faisant perdre la maîtrise de l'outil.*

h) ***Ne jamais utiliser de rondelles ou de boulons endommagés ou autres que ceux qui ont été conçus pour la scie****, afin d'obtenir un rendement optimal et de travailler en toute sécurité.*

i) ***Se placer à gauche ou à droite de la lame de scie et non dans sa trajectoire.*** *L'EFFET DE REBOND risque de faire rebondir la scie vers l'arrière (consulter les rubriques « Causes de l'effet de rebond et prévention par l'opérateur » et « EFFET DE REBOND »).*

j) ***MISE EN GARDE :*** *la lame continue de tourner après l'arrêt de la scie. Une telle pratique peut entraîner des blessures corporelles graves.*

k) ***Éviter de couper des clous. Examiner la pièce à découper pour s'assurer qu'elle ne renferme aucun clou avant les travaux. Le cas échéant, les retirer.***

CAUSES DU REBOND ET MESURES PRÉVENTIVES

– *Le rebond est une réaction soudaine de l'outil causée par une lame pincée, bloquée ou mal alignée , occasionnant la perte de maîtrise de la scie, qui se soulève et se détache de la pièce en direction de l'opérateur.*

– *Lorsque la lame reste coincée ou est immobilisée par une entaille qui se referme, l'arrêt de la lame et la réaction du moteur entraîne un recul brusque de l'outil vers l'opérateur.*

– *Si la lame se tord ou est mal alignée, les dents arrière peuvent s'engager sur le dessus de la pièce, faisant grimper la lame hors de l'entaille et rebondir l'outil en direction de l'opérateur.*

Le rebond découle d'une mauvaise utilisation ou du mauvais fonctionnement de l'outil; on peut l'éviter en prenant les précautions suivantes.

a) ***Tenir fermement l'outil des deux mains et placer le corps et les bras de manière à pouvoir maîtriser les effets du REBOND;*** *le rebond peut être maîtrisé si l'opérateur prend les précautions nécessaires..*

b) ***Lorsque la lame se coince ou qu'on veut interrompre une coupe pour quelque raison que ce soit, relâcher l'interrupteur à gâchette et maintenir la scie immobile dans la pièce, jusqu'à ce que la lame s'arrête complètement. Ne jamais tenter de sortir la scie hors de l'entaille ou de la tirer vers soi avant que la lame ne se soit immobilisée complètement afin d'éviter le REBOND.*** *Vérifier la pièce afin de déterminer la cause du coincement et de prendre les mesures correctives qui s'imposent.*

c) ***Lorsqu'on remet la scie en marche, centrer la lame dans l'entaille et s'assurer que les dents ne soient pas engagées dans le matériau.*** *Si la lame se coince, la scie peut grimper hors de l'entaille ou faire un REBOND lorsqu'on la redémarre.*

d) ***Soutenir les grands panneaux afin d'éviter autant que possible de coincer la lame et d'engendrer un REBOND.*** *Les grands panneaux tendent à s'affaisser sous leur poids et doivent être soutenus de chaque côté, près de la ligne de coupe et du bord du panneau.*

e) ***Ne pas utiliser de lames usées ou endommagées,*** *car celles-ci produisent des entailles plus étroites, ce qui peut causer une friction excessive, coincer la lame et engendrer un REBOND.*

f) ***Bien verrouiller les leviers de réglage de profondeur et d'angle de biseau avant d'amorcer une coupe ;*** *si ces leviers se déplacent durant la coupe, la lame peut se coincer et entraîner un REBOND.*

g) ***On doit faire particulièrement attention lorsqu'on effectue une coupe «interne» dans un mur ou un endroit difficile à voir,*** *car la lame peut couper des objets cachés qui risquent d'occasionner un REBOND.*

INSTRUCTIONS POUR LE PROTÈGE-LAME INFÉRIEUR

a) ***Vérifier le protège-lame inférieur afin de s'assurer qu'il soit bien fermé avant d'utiliser l'outil;*** *ne pas faire fonctionner ce dernier si le protège-lame ne se déplace pas librement ou s'il ne se ferme pas instantanément. Ne jamais le bloquer en position ouverte. Si on laisse tomber la scie, soulever le protège-lame inférieur au moyen du levier d'escamotage et le vérifier afin de s'assurer qu'il n'y ait aucun dommage, qu'il se déplace librement et qu'il n'entre pas en contact avec la lame ou toute autre pièce de l'outil, quels que soient l'angle et la profondeur de coupe.*

b) ***S'assurer que le ressort du protège-lame inférieur soit en bon état de fonctionnement; sinon, on doit lui faire subir un entretien avant d'utiliser l'outil.*** *Le protège-lame peut être difficile à déplacer en présence de pièces endommagées, de dépôts gommeux ou de débris accumulés.*

c) ***On ne doit escamoter manuellement le protège-lame inférieur que pour réaliser une coupe spéciale, complexe ou à partir de l'intérieur d'un matériau.*** *Pour ce faire, on doit le soulever au moyen du levier d'escamotage, relâchant ce dernier dès que la lame mord dans la pièce. Le protège-lame s'escamote automatiquement pour tous les autres types de coupe.*

d) ***Toujours s'assurer que le protège-lame inférieur recouvre la lame avant de déposer la scie sur le plancher ou sur un établi, car, sans protection, une lame qui tourne encore fait reculer la scie, coupant tout ce qui se trouve sur son passage****. Il est en outre bon de savoir combien de temps la lame prend pour s'arrêter une fois l'interrupteur relâché.*

⚠AVERTISSEMENT: TOUJOURS PORTER DES LUNETTES DE SÉCURITÉ. *Les lunettes de vue ne constituent PAS des lunettes de sécurité. Utiliser également un masque facial ou anti-poussière si l'opération de découpe génère de la poussière. TOUJOURS PORTER UN ÉQUIPEMENT DE PROTECTION HOMOLOGUÉ :*

- *protection oculaire ANSI Z87.1 (CAN/CSA Z94.3),*
- *protection auditive ANSI S12.6 (S3.19) et*
- *protection des voies respiratoires NIOSH/OSHA.*

⚠AVERTISSEMENT : *certains outils électriques, tels que les sableuses, les scies, les meules, les perceuses ou certains autres outils de construction, peuvent produire de la poussière contenant des produits chimiques susceptibles d'entraîner le cancer, des malformations congénitales ou pouvant être nocifs pour le système reproductif. Parmi ces produits chimiques, on retrouve :*

- *le plomb dans les peintures à base de plomb,*
- *la silice cristalline dans les briques et le ciment et autres produits de maçonnerie,*
- *l'arsenic et le chrome dans le bois de sciage ayant subi un traitement chimique (comme l'arséniate de cuivre et de chrome).*

Le risque associé à de telles expositions varie selon la fréquence avec laquelle on effectue ces travaux. Pour réduire l'exposition à de tels produits, il faut travailler dans un endroit bien ventilé et utiliser le matériel de sécurité approprié, tel un masque anti-poussières spécialement conçu pour filtrer les particules microscopiques.

- ***Éviter tout contact prolongé avec la poussière soulevée par cet outil ou autres outils électriques. Porter des vêtements de protection et nettoyer les parties exposées du corps avec de l'eau savonneuse.*** *S'assurer de bien se protéger afin d'éviter d'absorber par la bouche, les yeux ou la peau des produits chimiques nocifs.*

⚠AVERTISSEMENT *: l'utilisation de cet outil peut produire et/ou disperser des poussières pouvant causer des problèmes respiratoires graves et permanents ou d'autres blessures. Toujours porter une protection des voies respiratoires approuvée par la NIOSH/OSHA lors d'une exposition à la poussière. Diriger les particules loin du visage et du corps. Toujours actionnez l'outil dans le secteur bien-aéré et prévoyez le dépoussiérage approprié. Employez le système de dépoussiérage dans la mesure du possible.*

⚠AVERTISSEMENT : TOUJOURS porter une protection auditive appropriée conformément à la norme ANSI S12.6 (S3.19) lors de l'utilisation du produit. *Dans certaines conditions et selon la durée d'utilisation, le bruit émis par ce produit peut contribuer à une perte auditive.*

- *L'étiquette apposée sur votre outil peut comprendre les symboles suivants. Les symboles et leurs définitions sont indiqués ci-après :*

V	*volts*	*A*	*ampères*
Hz	*hertz*	*W*	*watts*
min	*minutes*	∿	*courant alternatif*
⎓	*courant continu*	≂	*courant alternatif ou continu*
⏚	*Construction de classe I (mis à la terre)*	n_o	*vitesse à vide*
⧈	*Construction de classe II (à double isolation)*	⊕	*borne de terre*
		⚠	*symbole d'alerte à la sécurité*
RPM	*rotations ou alternance par minute*	*BPM*	*coups par minute*
		.../min	*par minute*

CONSERVER CES DIRECTIVES

CARACTÉRISTIQUES (Fig. 1, 2)

A. Couvercle d'embout
B. Interrupteur à détente
C. Levier de rétraction de protège-lame inférieur
D. Protège-lame inférieur
E. Bride de serrage interne
F. Lame
G. Bride de serrage externe
H. Vis de fixation
I. Serrure de lame
J. Patin

Moteur

Veiller à ce que la tension d'alimentation soit conforme aux exigences de la plaque signalétique de l'outil. La mention Une baisse de tension peut entraîner une perte de puissance et la surchauffe. Tous les outils DEWALT sont essayés avant de quitter l'usine. Lorsque celui-ci refuse de fonctionner, vérifier la source de courant électrique.

⚠AVERTISSEMENT : *le régime nominal des accessoires doit au minimum égaler la vitesse recommandée sur l'étiquette d'avertissement de l'outil. Les accessoires fonctionnant à un régime plus élevé que celui pour lequel ils ont été conçus peuvent être projetés et entraîner des blessures. Le régime nominal des accessoires doit toujours se situer au-dessus de la vitesse de l'outil, tel qu'indiqué sur la plaque signalétique de l'outil.*

⚠MISE EN GARDE : *éviter tout contact avec les dents de la lame pour éviter des blessures corporelles*

Frein électrique

La scie est dotée d'un frein électrique automatique conçu pour arrêter la lame en environ deux secondes lorsqu'on relâche l'interrupteur à détente (B). Ce dispositif est des plus pratiques lorsqu'on effectue une coupe dans du bois et que le débrayage de la lame causerait une large coupe imprécise.

Il arrive parfois, dans certaines conditions, que le frein ne fonctionne pas convenablement et qu'il n'arrête pas la lame dans les deux secondes précitées. Dans ce cas, mettre la scie en circuit et hors circuit quatre ou cinq fois de file. Si le frein n'arrête toujours pas la lame en environ deux secondes, il se peut que les balais soient usés. Les remplacer de la manière indiquée dans la prochaine rubrique et essayer de nouveau la scie. Si le problème persiste, confier la réparation de l'outil à un centre de service DEWALT.

Les ajustements et l'organisation

⚠AVERTISSEMENT : pour réduire le risque de blessures corporelles graves, éteindre l'outil et le débrancher avant d'effectuer tout réglage ou d'enlever ou d'installer des accessoires.

ATTACHANT DE ET LA LAME ENLEVANT (FIG. 2, 3)

Pour attacher la lame, rétracter le garde de lame plus bas (D) et place la rondelle de serre-joint intérieure (E) et la lame (F) sur a vu que le fuseau avec les dents au fond de lame indique en avant. Installer la rondelle extérieure de serre-joint (G). Les plus grandes surfaces des deux rondelles doivent faire face à la lame. Enfiler sur la lame serrant la vis (H) fermement à la main tenir des rondelles en place.

Légèrement déprimer la serrure de lame (I) en tournant le fuseau jusqu'à ce que la lame arrête de tourner. Resserrer la vis de blocage de lame (dans le sens des aiguilles d'une montre) fermement avec la clé plate de lame (fig. 3). Ne JAMAIS ENGAGER LA SERRURE DE LAME COURT EN A VU, OU ENGAGER DANS UN EFFORT POUR ARRETER L'OUTIL. JAMAIS LE COMMUTATEUR DE VIRAGE SUR QUAND LA SERRURE DE LAME EST ENGAGEE. En enlevant la lame, premièrement débrancher l'a vu. Engager la serrure de lame et dévisser la lame serrant la vis en le tournant opposé-dans le sens des aiguilles d'une montre avec la clé plate de lame.

L'AJUSTEMENT DE PROFONDEUR DE COUPE (FIG. 4)

Desserrer (dans le sens antihoraire) le bouton de réglage de la profondeur de coupe (K). Soulever la poignée de la scie de la façon illustrée afin d'obtenir la profondeur de coupe voulue. Bien resserrer le bouton. Lorsqu'on ne peut pas régler la profondeur de coupe, vérifier l'état des pièces et les faire réparer le cas échéant avant de se servir de l'outil. Un secteur et un indicateur facilitent la sélection de la profondeur de coupe voulue. Il suffit d'aligner l'indicateur sur la profondeur de coupe voulue (fig. 5).

REMARQUE : Afin de régler l'indicateur de la profondeur de coupe en fonction du diamètre de différentes lames, desserrer le bouton de réglage de la profondeur de coupe et soulever la scie jusqu'à ce que la lame touche le matériau à-découper, puis resserrer le bouton. C'est la position zéro de la profondeur de coupe. Il peut être nécessaire de desserrer la vis de l'indicateur et de régler ce dernier à la mention zéro. La scie est maintenant réglée pour indiquer avec précision la profondeur de coupe de la lame utilisée.

Afin de maximiser le rendement d'une lame à pointes de carbure, régler la profondeur de coupe de sorte que seule la moitié de la dent ne sorte sous la surface du bois à-découper. La hauteur de la dent se mesure à partir du bout de la dent au creux en forme d'hameçon qui se trouve devant la dent. Examiner les figures 5A et 5B pour déterminer la longueur d'une moitié de dent. (La figure 5A montre une moitié de dent sous la surface du bois et la figure 5B illustre toute une dent sous la surface du bois.)

Le réglage approprié de la profondeur de coupe minimise la friction, permet l'enlèvement de la sciure entre les dents de la lame et procure une coupe nette et rapide tout en réduisant les risques de rebond.

Vérifier de la façon illustrée à la figure 6 la profondeur de coupe appropriée. Il suffit de placer un bout de bois contre la lame, comme le montre la figure 6, et d'observer la longueur de la dent qui dépasse le bois.

REMARQUE : Lorsqu'on utilise des lames ordinaires, il faut laisser la hauteur d'une dent complète dépasser sous la surface du bois, comme le montre la figure 5B.

RÉGLAGE POUR COUPES EN BISEAUX (FIG. 7)

La gamme complète de réglage pour les coupes en biseau va de **0 À 50 DEGRÉS**. Le secteur (L) est calibré en multiples de 1 degré.

Le mécanisme de réglage de l'angle de coupe se trouve à l'avant de la scie et il consiste en un secteur calibré (L) et en un bouton (M). Le réglage de la scie pour les coupes en biseau se fait en desserrant (dans le sens antihoraire) le bouton du secteur et en faisant basculer le patin jusqu'à l'obtention de l'angle voulu en alignant l'indicateur sur l'angle. Resserrer fermement le bouton (dans le sens horaire).

INDICATEUR À RAINURE (FIG. 8)

À l'avant du patin de la scie, il y a un indicateur à rainure (N) servant aux coupes à la verticale et en biseaux. L'indicateur permet de guider la scie le long des lignes de coupe tracées sur le matériau à découper. L'indicateur s'aligne sur le côté gauche (interne) de la lame de la scie permettant à la lame de couper à droite de l'indicateur. Guider la scie le long de la ligne de coupe tracée de sorte que l'indicateur se trouve du côté du surplus de matériau (fig. 9). La figure 9 montre les dimensions du patin. Le côté gauche mesure 140 mm (5-1/2 po) entre le côté gauche de la lame et l'extrémité gauche du patin (mesure standard d'une pièce de bois de 6x), tandis que le côté droit mesure 38 mm (1-1/2 po) (mesure standard d'une pièce de bois de 2x).

RÉGLAGE DU PATIN

La scie est réglée à l'usine pour assurer la précision des coupes verticales (angle de 90° entre le dessous du patin (J) et la lame (F). Le rebord du patin est également réglé de façon à être parallèle à la lame afin de ne pas bloquer lorsqu'on utilise un guide. Dans le cas peu probable où il faudrait régler la scie, respecter les étapes suivantes.

RÉGLAGE POUR COUPES À ANGLES DE 90° (FIG. 9-11)

1. DÉBRANCHER L'OUTIL.
2. Régler la scie à la marque de 0°.
3. Placer la scie sur le côté (fig. 9). Escamoter le protecteur.
4. Desserrer le bouton du secteur. Placer un équerre contre la lame et le patin afin de régler l'angle à 90°.
5. Relâcher l'écrou à six pans (O) et déplacer la vis de réglage de manière (P) à ce que le patin s'arrête à l'angle voulu, comme le montre la figure 11. Bloquer la vis en place en resserrant l'écrou à six pans.
6. Il peut être nécessaire de régler l'indicateur du secteur de manière à-l'aligner sur la mention «O» après avoir réglé le patin.

RÉGLAGE DU PATIN EN PARALLÈLE AVEC LA LAME

1. DÉBRANCHER L'OUTIL.
2. Desserrer l'écrou à six pans (O), puis tourner la vis de réglage (P) dans le sens approprié afin d'obtenir un réglage parallèle (fig. 10).
3. Régler le patin jusqu'à ce qu'il soit parallèle à la lame en mesurant à partir du rebord du patin jusqu'à la lame (à l'avant et à-l'arrière). On peut mesurer à partir de la partie extérieure de la lame au patin (fig. 8) ou de la partie intérieure de la lame à la partie large du patin. (Ne jamais mesurer à partir du bout d'une dent de la lame.)
4. Lorsque le patin est parallèle à la lame, fixer la vis de réglage en place en serrant l'écrou à six pans.

FONCTIONNEMENT

⚠AVERTISSEMENT : pour réduire le risque de blessures corporelles graves, éteindre l'outil et le débrancher avant d'effectuer tout réglage ou d'enlever ou d'installer des accessoires.

Interrupteur

Enfoncer la détente pour mettre le moteur en marche et la relâcher pour arrêter le moteur. Le dégagement de la détente (B) entraîne automatiquement la mise en service du frein électrique (pour les modèles qui en sont dotés). L'outil ne peut pas être bloqué en marche continue et il ne faudrait jamais essayer de le bloquer dans cette position.

Remplacement des lames

⚠AVERTISSEMENT : *éviter tout contact avec les dents de la lame pour éviter des blessures corporelles.*

MISE EN GARDE : *ne jamais enclencher le dispositif de verrouillage de la lame alors que la scie fonctionne ni l'utiliser pour immobiliser l'outil. Ne jamais mettre la scie en marche avec le dispositif de verrouillage engagé. Une telle pratique pourrait endommager gravement la scie.*

INSTALLATION DE LA LAME

1. Placer la rondelle de bride de serrage interne (E) sur la broche de scie (la large surface plane doit être orientée vers l'extérieur, face à la lame, tel qu'illustré à la figure 2).
2. Escamoter le protège-lame inférieur (C) et placer la lame (D) sur la broche, contre la rondelle de bride de serrage interne, en s'assurant que la lame tourne dans le bon sens (le sens de la flèche de rotation située sur la lame et les dents doivent pointer dans la même direction que celle de la flèche indiquée sur la scie). Ne pas assumer que le côté imprimé de la lame est toujours face à l'utilisateur lorsqu'elle est installée correctement. Lorsqu'on escamote le protège-lame inférieur en vue d'installer la lame, le vérifier afin de s'assurer qu'il est en bon état et qu'il fonctionne correctement, c'est-à-dire, qu'il se déplace librement et qu'il ne touche pas à la lame ni à toute autre pièce quelconque, quel que soit l'angle ou la profondeur de coupe.
3. Placer la rondelle de bride de serrage externe (G) sur la broche de scie, en s'assurant de placer la large surface plane contre la lame, et le côté imprimé de la rondelle face à l'utilisateur.
4. Fileter la vis de fixation de la lame (H) dans la broche et la serrer fermement avec les doigts.
5. Appuyer sur le bouton de verrouillage de la lame (I) et tourner la broche au moyen de la clé de réglage de la lame jusqu'à ce que le bouton de verrouillage s'engage et que la lame s'immobilise (figure 3).
6. Serrer fermement la vis de fixation au moyen de la clé de réglage.

REMARQUE : Ne jamais engager le bouton de verrouillage de la lame lorsque la scie est en marche pour tenter d'arrêter l'outil. Ne jamais mettre l'outil en marche lorsque le bouton de verrouillage est engagé afin d'éviter d'endommager gravement la scie.

REMPLACEMENT DE LA LAME

1. Pour desserrer la vis de fixation de la lame (H), appuyer sur son bouton de verrouillage (I) et tourner la broche au moyen de la clé de réglage jusqu'à ce que le bouton de verrouillage s'engage et que la lame s'immobilise. Une fois le bouton engagé, tourner la vis de fixation de la lame vers la gauche au moyen de la clé (cette vis à filetage doit être serrée vers la gauche).
2. Retirer la vis de fixation (H) et la rondelle de bride de serrage externe (G) seulement, puis enlever l'ancienne lame.
3. Enlever la sciure qui aurait pu s'accumuler dans le protège-lame ou autour de la rondelle et vérifier le protège-lame inférieur afin de s'assurer qu'il est en bon état et qu'il fonctionne correctement, tel que décrit précédemment. Ne pas lubrifier cette zone.
4. Choisir la lame qui convient à la tâche (voir la section **Lames** du présent guide). Toujours utiliser une lame de dimension (diamètre) appropriés munie d'un orifice de dimension et de forme appropriées en vue de leur installation sur la broche. Toujours s'assurer que la vitesse maximale recommandée (tr/min) indiquée sur la lame est égale ou supérieure à la vitesse (tr/min) de la scie.
5. Suivre les étapes de 2 à 6 décrites à la section **Installation de la lame** du présent guide, en s'assurant que la lame tourne dans le bon sens.

PROTÈGE-LAME INFÉRIEUR

⚠AVERTISSEMENT : Le protège-lame inférieur est un dispositif de sécurité qui réduit les risques de blessure grave. Ne jamais utiliser la scie lorsque le protège-lame inférieur est manquant, endommagé, mal assemblé ou en mauvais état de fonctionnement. Ne pas se fier sur le protège-lame inférieur pour se protéger sous toutes les circonstances. Pour assurer sa propre sécurité, on doit suivre toutes les mesures de précaution et consignes de sécurité décrites ci-dessous et utiliser l'outil correctement. Vérifier le protège-lame inférieur avant chaque utilisation afin de s'assurer qu'il se ferme correctement, tel que décrit à la section « Règles de sécurité additionnelles concernant les scies circulaires » du présent guide. Lorsque le protège-lame inférieur est manquant ou qu'il ne fonctionne pas bien, apporter la scie à un centre de service autorisé avant de l'utiliser. Pour assurer la sécurité et la fiabilité de ce produit, toutes les opérations de réparation, d'entretien et

de réglage doivent être effectuées dans un centre de service autorisé ou par du personnel qualifié; on ne doit utiliser que des pièces de rechange identiques.

Soutien du Matériau à Découper

⚠AVERTISSEMENT : *il faut tenir les mains éloignées de la zone de coupe pour réduire le risque de blessure.*

⚠AVERTISSEMENT : *le cordon d'alimentation doit être hors d'atteinte de la zone de coupe afin d'éviter qu'il s'enchevêtre ou se coince dans la pièce et afin d'empêcher tout choc électrique*

⚠AVERTISSEMENT *: lors du fonctionnement de la scie, tenir le cordon d'alimentation éloigné de la zone de coupe pour éviter tout choc électrique..*

⚠AVERTISSEMENT : *il importe de soutenir la pièce adéquatement et de bien tenir la scie pour éviter d'en perdre la maîtrise, ce qui pourrait causer des blessures corporelles; la figure 17 montre la façon typique de tenir la scie..*

La figures 12 et 13 illustre la meilleure position de coupe. Les figures 14 and 16 montrent des situations dangereuses.

Pour éviter les risques de rebond, INSTALLER UN SUPPORT PRÈS de la ligne de coupe (fig. 14). NE PAS installer le support loin de la ligne de coupe (fig. 14, 16).

Placer le «bon» côté du matériau à découper (celui dont l'apparence importe le plus) vers le bas. En effet, la scie coupe vers le haut de sorte que les éclats se trouvent sur la face supérieure de la pièce.

Soutenir la pièce à découper de sorte que la ligne de coupe se trouve sur la droite de l'utilisateur. Placer la plus grosse partie du patin sur la section de la pièce à découper qui est solidement soutenue, et non sur le matériau qui tombe suite à la coupe. La figure 15 donne un exemple de la BONNE façon de découper l'extrémité de la pièce, et la figure 16 illustre la MAUVAISE façon de le faire. Toujours fixer la pièce à découper. Ne pas retenir les petites pièces à découper à la main! Soutenir les pièces en porte-à-faux ou en saillie. Tailler avec soin des pièces du dessous.

Coupe

S'assurer que la scie tourne à plein régime avant d'insérer la lame dans la pièce à découper. Il existe des risques de rebond lorsqu'on démarre la scie et que la lame est contre la pièce à découper ou que la lame se trouve dans la rainure.

Faire avancer la scie à une vitesse qui ne force pas la lame. La difficulté de la coupe peut varier dans une même pièce en raison de la teneur en humidité et en noeuds du bois. Lorsque l'humidité et les noeuds exercent une surcharge sur la scie, la faire avancer lentement mais assez fermement pour que la scie maintienne son régime. Lorsqu'on force la scie, on obtient des coupes imprécises et rudes, et il y a risque de rebonds ou de surchauffe du moteur.

Lorsque la scie s'éloigne de la ligne de coupe, ne pas la forcer dans le sens voulu. relâcher la détente de l'interrupteur et attendre l'immobilisation complète de la lame. Retirer alors la lame de la pièce et reprendre la coupe dans la trajectoire voulue. Dans tous les cas, il faut retirer la lame de la pièce pour modifier le sens de la coupe. Autrement, on peut faire caler la scie et cela présente des risques de rebonds. LORSQUE LA SCIE CALE, RELÂCHER L'INTERRUPTEUR À DÉTENTE ET RETIRER LA SCIE DE LA PIÈCE. S'ASSURER QUE LA LAME EST DROITE DANS LA LIGNE DE COUPE AVANT DE REPRENDRE LES TRAVAUX.

Lorsque la coupe est terminée, relâcher l'interrupteur et attendre l'immobilisation de la lame avant de sortir la scie de la pièce. Lorsqu'on soulève la scie, le protecteur télescopique à ressort se referme automatiquement sous la lame. Se rappeler que la lame est à découvert jusqu'à ce qu'on la retire de la pièce. C'est pourquoi il ne faut jamais mettre les mains sous la pièce. Lorsqu'il faut escamoter le protecteur télescopique à la main (comme il faut faire avant une coupe en retrait, par exemple), toujours utiliser le ressort de rappel.

REMARQUE : Lorsqu'on découpe de minces sections de matériau, s'assurer que les petites pièces détachées ne s'accrochent pas à l'intérieur du protecteur inférieur.

Toujours utiliser un guide de refente ou un guide à rebord droit pour les coupes de refente.

COUPES EN RETRAIT (FIG. 17)

⚠AVERTISSEMENT *: utiliser le levier (C), logé sur le protège-lame inférieur lorsqu'il faut l'escamoter manuellement.*

Régler le patin de sorte que la lame coupe à la profondeur voulue. Faire basculer la scie vers l'avant et appuyer le devant du patin contre le matériau à découper. À l'aide du ressort de rappel, escamoter le protecteur vers le haut. Abaisser l'arrière du patin jusqu'à ce que les dents de la lame touchent presque à la ligne de coupe. À ce moment, relâcher le protecteur, son contact avec la pièce le met dans une position lui permettant de s'ouvrir facilement au moment de la coupe. Mettre le moteur en marche et abaisser graduellement la scie jusqu'à ce que le patin repose contre le matériau à découper. Faire avancer la scie le long de la ligne de coupe jusqu'à la fin des travaux. Relâcher la détente et attendre l'immobilisation de la lame avant de retirer cette dernière du matériau. Répéter les étapes précédentes à chaque nouvelle coupe. Ne jamais bloquer le protecteur en position ouverte.

REBOND

Lorsque la lame se coince dans la pièce à découper, il y a risque de rebond. La scie sort alors rapidement de la pièce à-découper vers l'utilisateur. Lorsque la lame est coincée en raison de le fermeture de la rainure, la lame se bloque et la réaction du moteur fait sortir la scie de la pièce à découper vers l'arrière. Lorsque la lame est coincée ou n'est pas bien alignée sur la ligne de coupe, les dents à l'arrière de la lame peuvent creuser la surface supérieure de la pièce faisant sortir la lame de la rainure, vers l'utilisateur.

Les situations suivantes présentent des risques de rebond.

1. **MAUVAIS SOUTIEN DE LA PIÈCE À DÉCOUPER**
   A. L'affaissement ou le mauvais soutien de la pièce découpée peut causer le blocage de la lame.
   B. Le découpage d'un matériau seulement soutenu à l'extrémité externe (fig. 14) fait affaisser le matériau à-mesure qu'il s'affaiblit, refermant ainsi la rainure et bloquant la lame.
   C. Le découpage d'une pièce en porte-à-faux ou en saillie à partir du bas vers le haut, à la verticale, provoque le blocage de la lame lorsque la pièce découpée tombe.
   D. Le découpage de longues bandes étroites (coupes en refente) peut causer l'affaissement ou la torsion de la bande bloquant ainsi la rainure et coinçant la lame.
   E. L'accrochage du protecteur inférieur sur la surface sous le matériau peut réduire momentanément la maîtrise de l'utilisateur sur l'outil. La scie peut alors sortir en partie de la pièce augmentant le risque de torsion de la lame.
2. **RÉGLAGE INCORRECT DE LA PROFONDEUR DE COUPE**
   Lorsque le réglage de la profondeur de coupe dépasse la profondeur requise, la charge de l'outil ainsi que les risques de torsion de la lame dans la rainure augmentent. Le réglage incorrect augmente également la surface de coinçage de la lame dans le cas où la rainure se referme.
3. **TORSION DE LA LAME (COUPE MAL ALIGNÉE)**
   A. Le fait de pousser fort pour découper un noeud, un clou ou une section à grain dur peut provoquer la torsion de la lame.
   B. Lorsqu'on essaie de faire dévier la scie pendant le découpage (pour revenir dans la ligne de coupe) peut également provoquer la torsion de la lame.
   C. Le fait de s'étirer hors de sa portée ou de ne pas garder son équilibre peut causer la torsion de la lame.
   D. Le changement de position des mains ou du corps pendant la coupe peut provoquer la torsion de la lame.
   E. Le retrait de la scie pour dégager la lame peut faire tordre la lame si le retrait ne se fait pas soigneusement.
4. **MATÉRIAUX PRÉSENTANT DES RISQUES**
   A. Le bois qui est humide.
   B. Le bois vert; qui est frais coupé ou qui n'est pas encore passé au séchoir.
   C. Le bois qui est traité à la pression (traité avec des agents de conservation ou des produits chimiques contre la moisissure).
5. **UTILISATION DE LAMES ÉMOUSSÉES OU SALES**
   Les lames émoussées augmentent la charge de la scie. Pour compenser, l'utilisateur pousse habituellement fort ce qui charge un peu plus la scie et occasionne la torsion de la lame dans la rainure. Les lames usées n'ont pas suffisamment de jeu ce qui augmente les risques de pliage et de surcharge.
6. **RETRAIT DE LA SCIE PENDANT LES COUPES EN BISEAU**
   Les coupes en biseau doivent être faites en respectant un certain nombre de techniques, particulièrement le guidage de la scie. En effet, l'angle de la lame au patin et la grande surface de la lame sur le matériau augmentent les risques de pliage et de torsion.
7. **REDÉMARRAGE D'UNE COUPE AVEC LES DENTS DE LA LAME COINCÉES DANS LE MATÉRIAU**
   Il faut attendre que la scie atteigne son plein régime avant de commencer à découper ou avant de remettre la scie en marche. Autrement, la scie peut caler ou rebondir.

Toute autre condition qui peut occasionner le coincement, le pliage, la torsion ou l'alignement incorrect de la lame peut également résulter en un rebond. Consulter les **Rubriques relatives aux réglages et au montage** ainsi qu'au **Fonctionnement** afin de minimiser les risques de rebond.

Lames

⚠AVERTISSEMENT : *pour minimiser le risque de blessure aux yeux, toujours porter une protection oculaire conforme à la norme ANSI Z87.1. Le carbure est un matériel dur mais fragile et les matières étrangères présentes dans la pièce, comme des fils ou des clous, peuvent fendre ou briser les pointes. Utiliser la scie uniquement avec le protège-lame adéquat en place. Bien assembler et fixer la lame dans la bonne position de rotation avant son utilisation. Toujours utiliser une lame propre et bien affûtée.*

⚠AVERTISSEMENT : NE JAMAIS *couper des métaux ferreux (à teneur de fer ou d'acier), de la maçonnerie, du verre ou des carreaux avec cette scie. La scie risquerait d'être endommagée et il pourrait en résulter des blessures corporelles.*

Une lame émoussée procure des coupes lentes et inefficaces qui augmentent la surcharge du moteur, la production excessive d'éclats et les risques de rebond. C'est pourquoi il est conseillé d'avoir à portée de la main quelques lames de rechange qui sont utiles lorsque les lames émoussées se font affûtées (voir la rubrique «Scies - Aiguisage et réparation» des Pages Jaunes). En fait, dans le cas de nombreux types de lames, l'achat de nouvelles lames est plus économique que l'affûtage des lames.

La gomme durcie sur la lame ralentit la coupe. Utiliser du kérosène, de la térébenthine ou du nettoyeur à-four pour enlever la gomme.

DEWALT fabrique une gamme complète de lames et les lames suivantes sont vendues au centre de service de la région.

EXAMINER LES LAMES AU CARBURE AVANT DE S'EN SERVIR. LES REMPLACER AU BESOIN.

ENTRETIEN

⚠AVERTISSEMENT : pour réduire le risque de blessures corporelles graves, éteindre l'outil et le débrancher avant d'effectuer tout réglage ou d'enlever ou d'installer des accessoires.

⚠AVERTISSEMENT: TOUJOURS PORTER DES LUNETTES DE SÉCURITÉ. *Les lunettes de vue ne constituent PAS des lunettes de sécurité. Utiliser également un masque facial ou anti-poussière si l'opération de découpe génère de la poussière. TOUJOURS PORTER UN ÉQUIPEMENT DE PROTECTION HOMOLOGUÉ :*

- *protection oculaire ANSI Z87.1 (CAN/CSA Z94.3),*
- *protection auditive ANSI S12.6 (S3.19) et*
- *protection des voies respiratoires NIOSH/OSHA.*

Balais

⚠AVERTISSEMENT : *pour réduire le risque de blessures corporelles, NE PAS ATTACHER, COLLER NI BLOQUER DE TOUTE AUTRE FAÇON L'INTERRUPTEUR À-DÉTENTE. LE TENIR À LA MAIN SEULEMENT.*

Inspecter régulièrement les balais de carbone en débranchant d'abord la scie, en retirant le couvercle d'inspection des balais (fig. 2) et en sortant l'assemblage balais. S'assurer que les balais sont propres et qu'ils glissent bien dans leurs guides. Toujours remplacer les balais usés par des balais placés dans le même sens dans le porte-balai. Différents symboles sont inscrits sur les côtés des balais de carbone. Lorsque le balai est usé jusqu'à la ligne la plus près du ressort, il faut le remplacer. N'utiliser que des balais de rechange identiques DEWALT. On peut se procurer des balais de rechange au centre de service de la région. Il faut laisser l'outil fonctionner à vide (sans charge et sans lame) pendant dix minutes avant de l'utiliser afin de permettre aux nouveaux balais de s'installer.

Nettoyage

⚠ADVERTENCIA: *Nunca utilice solventes ni otros químicos abrasivos para limpiar las piezas no metálicas de la herramienta. Estos productos químicos pueden debilitar los materiales plásticos utilizados en estas piezas. Utilice un paño humedecido sólo con agua y jabón neutro. Nunca permita que penetre líquido dentro de la herramienta ni sumerja ninguna de las piezas en un líquido.*

Lubrification

L'outil est monté sur des roulements à billes et à rouleaux autolubrifiants qui ne requièrent pas de lubrification périodique. Il est toutefois conseillé de confier l'outil une fois l'an à un centre de service pour faire nettoyer à fond, inspecter et lubrifier le boîtier des engrenages.

Accessoires

⚠AVERTISSEMENT : *puisque les accessoires autres que ceux offerts par DEWALT n'ont pas été testés avec ce produit, leur utilisation pourrait s'avérer dangereuse. Pour réduire le risque de blessures, utiliser exclusivement les accessoires DEWALT recommandés avec le présent produit.*

Les accessoires recommandés pour votre outil peuvent être achetés auprès du distributeur local ou d'un centre de réparation agréé. Si vous avez besoin d'assistance pour trouver un accessoire pour votre outil, veuillez contacter DEWALT Industrial Tool Co., 701 East Joppa Road, Baltimore, MD 21286, États-Unis, composer le 1(800) 4-DEWALT (1-800-433-9258) ou visiter notre site Web à www.dewalt.com.

A. GUIDE DE REFENTE---se fixe sur le dessus du patin ; permet des coupes en refente sans avoir à tracer la ligne de coupe au préalable.
B. RAPPORTEUR---permet des coupes précises de-0° à-70°.
C. GUIDE DE TRONÇONNAGE-- pour coupes entre-45° et-90°.

Réparations

Pour assurer la SÉCURITÉ et la FIABILITÉ du produit, les réparations, l'entretien et les réglages (y compris l'inspection et le remplacement des balais) doivent être réalisés par un centre de réparation en usine DEWALT, un centre de réparation autorisé DEWALT ou par un personnel de réparation professionnel. Toujours utiliser des pièces de rechange identiques.

Garantie limitée trois ans

DEWALT réparera gratuitement tous les problèmes dus à des défauts de matériau ou de fabrication pendant trois ans à compter de la date d'achat. Cette garantie ne couvre pas des défaillances de pièce dues à une usure normale ou à une mauvaise utilisation de l'outil. Pour plus de détails relatifs à la couverture de la garantie et aux réparations sous garantie, visiter le site Web www.dewalt.com ou composer le 1-800-4-DEWALT (1-800-433-9258). Cette garantie ne s'applique pas aux accessoires ni aux dommages causés par des réparations réalisées ou tentées par des tiers. Cette garantie vous accorde des droits légaux spécifiques et il est possible que vous ayez d'autres droits qui varient d'un État ou d'une province à l'autre.

En plus de la garantie, les outils DEWALT sont couverts par notre :

SERVICE D'ENTRETIEN GRATUIT DE 1 AN

DEWALT entretiendra l'outil et remplacera les pièces usées par une utilisation normale et ce, gratuitement, à tout instant pendant la première année à compter de la date d'achat.

GARANTIE DE REMBOURSEMENT DE 90 JOURS

Si vous n'êtes pas entièrement satisfait des performances de votre outil électrique, laser ou de votre marteau-cloueur DEWALT pour quelque raison que ce soit, vous pouvez le retourner accompagné d'un reçu dans les 90 jours suivant la date d'achat et nous vous rembourserons entièrement - sans poser de questions.

AMÉRIQUE LATINE : cette garantie ne s'applique pas aux produits vendus en Amérique latine. Pour ceux-ci, veuillez consulter les informations relatives à la garantie spécifique présente dans l'emballage, appeler l'entreprise locale ou consulter le site Web pour les informations relatives à cette garantie.

REMPLACEMENT GRATUIT DES ÉTIQUETTES D'AVERTISSEMENT : si les étiquettes d'avertissement deviennent illisibles ou sont manquantes, composer le 1-800-4-DEWALT pour en obtenir le remplacement gratuit.

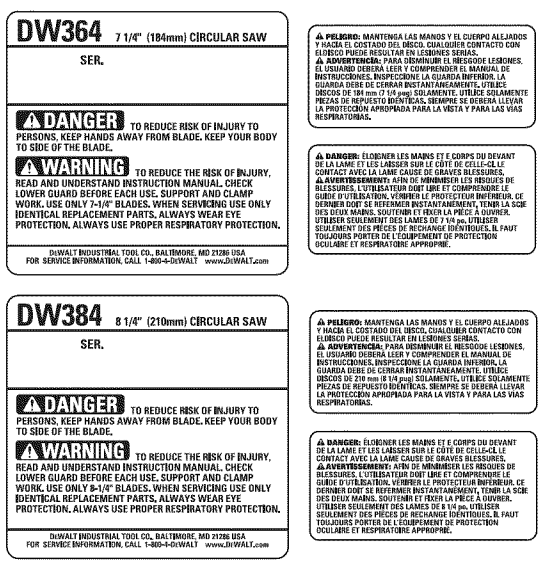

Definiciones: Normas de seguridad

Las siguientes definiciones describen el nivel de gravedad de cada palabra de señal. Lea el manual y preste atención a estos símbolos.

⚠PELIGRO: *indica una situación de peligro inminente que, si no se evita, provocará* ***la muerte o lesiones graves****.*

⚠ADVERTENCIA: *indica una situación de peligro potencial que, si no se evita,* ***podría*** *provocar* ***la muerte o lesiones graves****.*

⚠PRECAUCIÓN*: indica una situación de peligro potencial que, si no se evita,* ***posiblemente*** *provocaría* ***lesiones leves o moderadas****.*

PRECAUCIÓN: *cuando se utiliza sin el símbolo de alerta de seguridad indica una situación de peligro potencial que, si no se evita,* ***puede*** *provocar* ***daños en la propiedad.***

Reglas de seguridad generales

⚠¡ADVERTENCIA! *Lea todas las instrucciones. El incumplimiento con alguna de las instrucciones enumeradas más abajo puede resultar en descarga eléctrica, incendio y/o lesiones corporales serias. El uso del término "máquina herramienta" en las advertencias que se encuentran a continuación, se refiere a su máquina herramienta ya sea operada por la red de suministro (con cable de alimentación) o a batería (inalámbrica).*

GUARDE ESTAS INSTRUCCIONES

1) SEGURIDAD EN EL ÁREA DE TRABAJO

a) Mantenga su área de trabajo limpia y bien iluminada. *Los accidentes abundan en las áreas de trabajo desordenadas u oscuras.*

b) No opere máquinas herramienta en ambientes explosivos, tales como en presencia de líquidos, gases o polvos inflamables. *Las máquinas herramienta generan chispas que pueden inflamar el polvo o los gases.*

c) No use máquinas herramienta en presencia de niños u otras personas circunstantes. *Las distracciones pueden hacerle perder el control.*

2) SEGURIDAD ELÉCTRICA

a) Los enchufes de las máquinas herramienta deben poder acoplarse a la toma de corriente. Jamás modifique el enchufe de ninguna manera. No emplee adaptadores de enchufe con máquinas herramienta conectadas a tierra. *Los enchufes no modificados y las tomas de corriente que correspondan al enchufe reducirán el riesgo de descarga eléctrica.*

b) Evite el contacto corporal con superficies conectadas a tierra, tales como tuberías, radiadores, cocinas y refrigeradores. *Existe un mayor riesgo de descarga eléctrica cuando su cuerpo está conectado a tierra.*

c) No exponga máquinas herramienta a condiciones lluviosas o húmedas. *Si entra agua a la máquina herramienta, aumentará el riesgo de descarga eléctrica.*

d) No abuse del cable. Jamás transporte, arrastre o desenchufe la máquina herramienta por el cable. Mantenga el cable alejado de fuentes de calor, aceite, bordes afilados o piezas en movimiento. *Los cables dañados o enredados aumentan el riesgo de descarga eléctrica. Cambie o repare aquellos cables que estén dañados. Verifique que su alargador esté en buenas condiciones. Utilice sólo alargadores de 3 hilos con enchufes de 3 patas, con conexión a tierra y tomas de corriente de 3 polos que acepten el enchufe de la herramienta.*

e) Cuando opere una máquina herramienta a la intemperie, use un alargador diseñado para uso a la intemperie. *El uso de un alargador diseñado para uso a la intemperie reduce el riesgo de descarga eléctrica. Cuando use un alargador, asegúrese de usar uno de un calibre suficiente como para cargar con la corriente que requerirá su producto. Un alargador de menor calibre causará una caída en el voltaje de la línea lo que resultará en pérdida de potencia y sobrecalentamiento. El siguiente cuadro muestra el tamaño correcto a utilizar, dependiendo del largo del cable y el amperaje nominal. En caso de duda, utilice el de mayor calibre. Mientras menor el número del calibre, mayor la capacidad del cable.*

Calibre mínimo para los juegos de cables

Voltios	Largo total del cable en pies				
120V		0-25	26-50	51-100	101-150
240V		0-50	51-100	101-200	201-300
Capacidad nominal en amperio					
Más que	No más que	AWG			
0	- 6	18	16	16	14
6	- 10	18	16	14	12
10	- 12	16	16	14	12
12	- 16	14	12	No recomendado	

3) SEGURIDAD PERSONAL

a) Manténgase alerta, fíjese en lo que está haciendo y utilice su sentido común cuando opere una máquina herramienta. No utilice una máquina herramienta si está cansado o bajo la influencia de drogas, alcohol o medicamentos *Sólo hace falta un momento de distracción durante la operación de máquinas herramienta para causar lesiones corporales serias.*

b) Use equipo de seguridad. Utilice siempre protección ocular. *El uso de un equipo de seguridad apropiado a las condiciones de trabajo, tal como máscaras antipolvo, calzado de seguridad anti-derrapante, cascos o protección auditiva, reducirá la posibilidad de sufrir lesiones corporales.*

c) Evite encender la máquina herramienta en forma accidental. Verifique que el conmutador esté apagado antes de enchufar la máquina herramienta. *El sujetar una máquina herramienta con el dedo en el conmutador o enchufar máquinas herramienta con el conmutador encendido se presta para que ocurran accidentes.*

d) Retire toda llave de ajuste antes de encender la máquina herramienta. *Si se deja alguna llave en una pieza giratoria de la máquina herramienta, podría provocar lesiones.*

e) No se sobreextienda. Manténgase siempre bien apoyado y equilibrado. *Esto permite tener un mayor control de la máquina herramienta en situaciones inesperadas.*

f) Vístase debidamente. No se ponga ropa suelta o joyas. Mantenga su pelo, ropa y guantes alejados de piezas móviles. *La ropa suelta, las joyas y el pelo largo pueden quedar atrapados en las piezas móviles. Los orificios de ventilación suelen cubrir piezas en movimiento, por lo que también se deben evitar.*

g) ***Si la máquina herramienta viene con al gún dispositivo de conexión para la extracción y colección de polvo, asegúrese que este sea debidamente conectado y utilizado.*** *El uso de estos dispositivos puede reducir los peligros relacionados a la generación de polvo.*

4) USO Y CUIDADO DE LA MÁQUINA HERRAMIENTA

a) ***No fuerce la máquina herramienta. Use la máquina herramienta correcta para su aplicación****. La máquina herramienta apropiada hará un trabajo mejor y más seguro si se usa de la forma para la cual fue diseñada.*

b) ***No use la máquina herramienta si el conmutador no puede encenderla y apagarla.*** *Cualquier máquina herramienta que no pueda ser controlada con el conmutador es peligrosa y debe ser reparada.*

c) ***Desenchufe la máquina herramienta de la toma de corriente y/o de la unidad de alimentación antes de ajustarla, cambiar de accesorio o guardarla.*** *Estas medidas de seguridad preventiva reducen el riesgo de poner en marcha la máquina herramienta accidentalmente.*

d) ***Guarde su máquina herramienta fuera del alcance de niños cuando no la esté usando y no permita que personas que no estén familiarizadas con la máquina herramienta o estas instrucciones la usen.*** *Las máquinas herramienta son peligrosas en manos de personas no capacitadas.*

e) ***Mantenga su máquina herramienta. Revise la máquina herramienta para verificar que no esté mal alineada, que sus piezas móviles no estén trabadas o rotas y que no exista otra condición que pudiera afectar su operación. Si está dañada, haga reparar la máquina herramienta antes de utilizarla.*** *Muchos accidentes son causados por usar máquinas herramienta que no han sido bien mantenidas.*

f) ***Mantenga máquinas herramienta que son usadas para cortar afiladas y limpias.*** *Las máquinas herramienta de corte debidamente mantenidas y afiladas tienen menos probabilidades de trabarse y son más fáciles de controlar.*

g) ***Use la máquina herramienta, sus accesorios, etc., en cumplimiento con estas instrucciones y en la manera para la cual la máquina herramienta fue diseñada, tomando en cuenta las condiciones de trabajo y el trabajo a realizar.*** *El uso de una máquina herramienta para operaciones fuera de aquellas para las que fue diseñada podría resultar en una situación peligrosa.*

5) SERVICIO

a) ***Haga reparar su máquina herramienta por un técnico de reparación calificado, utilizando sólo repuestos originales.*** *Esto garantizará la seguridad de la máquina herramienta.*

Mesures de sécurité additionnelles relatives aux scies circulaires

⚠***PELIGRO:***

a) ***Mantenga las manos alejadas del área de corte y de la hoja.*** *Mantenga la otra mano sobre el mango auxiliar o la caja del motor. Sujete la sierra con ambas manos para protegerlas de la hoja.*

b) ***No meta las manos debajo de la pieza de trabajo;*** *la guarda no alcanza a protegerle hasta allí.*

c) ***Ajuste la profundidad cortante al espesor de la pieza de trabajo.*** *Menos que un diente repleto de los dientes de hoja debe ser visible debajo de la pieza de trabajo.*

d) ***NUNCA sostenga la pieza de trabajo en sus manos o sobre sus piernas.*** *Es importante soportar la pieza de trabajo debidamente para minimizar la exposición del cuerpo, el trabado de la hoja o la pérdida de control.*

e) ***Sostenga la herramienta por las superficies de agarre aisladas cuando realice una operación en la que la herramienta de corte pueda tocar cables eléctricos ocultos o el cable de ésta.*** *El contacto con un cable con corriente eléctrica hará que las partes expuestas de la herramienta tengan corriente y que el operador reciba una descarga eléctrica.*

f) ***Cuando realice cortes transversales o al hilo utilice siempre la guía de corte apropiada;*** *esto mejora la precisión del corte y previene que la hoja se trabe.*

g) ***Siempre utilice hojas con eje de forma y tamaño apropiado (circular o romboide).*** *Las hojas que no coinciden con la cerrajería de montaje de la sierra funcionan de manera excéntrica y producen pérdida de control de la herramienta.*

h) ***Nunca utilice arandelas o pernos de hoja dañados o incorrectos.*** *Las arandelas y pernos de hoja se diseñaron especialmente para su sierra, para obtener el mejor rendimiento y la mayor seguridad de operación.*

i) ***Mantenga el cuerpo de uno u otro lado de la hoja de la sierra, nunca en línea con la misma.*** *El RETROCESO podría despedir la sierra hacia atrás (vea Causas del retroceso y prevención por parte del operador y RETROCESO).*

j) ***PRECAUCIÓN:*** *Al apagar la herramienta, las hojas continúan en movimiento por inercia. Puede causar lesiones personales graves.*

k) ***Evite el corte de clavos.*** *Revise y retire cualquier clavo antes de cortar una pieza de Madera.*

REBOTE Y MEDIDAS PREVENTIVAS

- *El rebote es una reacción repentina de la herramienta debido a una hoja apretada, trabada o mal alineada que hace que la sierra salte hacia arriba y se desprenda del material de trabajo en dirección al operario*
- *Si la hoja se pega al material de trabajo mientras se realiza un corte, la hoja se traba y la reacción del motor hace que la herramienta rebote repentinamente hacia atrás contra el operario.*
- *Si la hoja de la sierra se tuerce o se desalinea durante el corte, los dientes del borde trasero de la hoja podrían penetrar la parte superior de la madera y hacer que la hoja suba y salte bruscamente hacia el usuario.*

El rebote es el resultado del mal uso de la herramienta o de la operación o condiciones inapropiadas y se puede evitar siguiendo las siguientes medidas preventivas:

a) ***Sujete la sierra firmemente con ambas manos manteniendo una postura que le permita al cuerpo y al brazo resistir la fuerza del rebote.*** *El rebote puede ser controlado por el usuario siempre que tome las medidas de precaución necesarias.*

b) ***Cuando una hoja se trabe o cuando interrumpa un corte por cualquier razón, suelte el gatillo y sostenga la sierra inmóvil en el material de trabajo hasta que la hoja se haya detenido por completo. Nunca trate de retirar la sierra de la pieza de trabajo ni la hale hacia atrás mientras la hoja esté aún en movimiento. Esto podría ocasionar rebote.*** *Revise la pieza de trabajo para determinar la causa del problema y corregirlo.*

c) ***Cuando inicie un corte ya en marcha, centre la hoja de la sierra en la línea de corte y asegúrese que los dientes de la hoja no estén enganchados en el material de trabajo.*** *Si la hoja de la sierra se encuentra atascada, ésta podría subir y rebotar al poner en marcha la herramienta.*

d) ***Apoye los paneles grandes a fin de reducir el riesgo de que la hoja se trabe y produzca rebote.*** *Los paneles grandes tienden a hundirse del centro debido al mismo peso. Coloque soportes debajo del panel por ambos costados y cerca de la línea de corte y el borde del panel.*

e) ***No utilice hojas desafiladas ni en mal estado.*** *Las hojas sin filo o mal instaladas producen cortes estrechos que podrían causar fricción excesiva, ligadura y rebote.*

f) ***La palanca de ajuste de profundidad y la de regulación del ángulo de bisel deberán estar apretadas y seguras antes de cualquier aplicación.*** *Si los ajustes de la hoja se desplazan durante el corte, podría producirse un REBOTE*

g) ***Preste mucha atención cuando realice cortes "internos" en paredes existentes o en otras áreas difíciles de ver.*** *La hoja puede cortar objetos que pueden ocasionar un rebote.*

INSTRUCCIONES PARA EL PROTECTOR INFERIOR DE LA HOJA

a) ***Antes de cada uso, revise que la guarda inferior esté bien cerrada. No accione la sierra si la guarda no se mueve libremente ni cierra al instante.*** *Nunca sujete la guarda inferior en posición abierta. Si la sierra se llegase a caer accidentalmente, la guarda inferior se podría doblar. Levante la guarda inferior por el mango retráctil y asegúrese que ésta se mueva libremente y que no entre en contacto con la hoja ni demás partes a cualquier ángulo y profundidad de corte.*

b) ***Revise la condición y el funcionamiento del resorte de la guarda inferior. Si la guarda y el resorte no están funcionando adecuadamente se deberán reparar antes de utilizar la herramienta.*** *La guarda inferior puede funcionar de manera lenta debido a partes defectuosas, depósitos pegajosos o acumulación de residuos.*

c) ***La guarda inferior se debe retraer manualmente sólo para realizar cortes especiales, como los cortes internos o los compuestos. Levante la guarda inferior por el mango retráctil.*** *Tan pronto como la hoja penetre el material de trabajo, suelte la guarda inferior. Para cualquier otra aplicación de corte, la guarda inferior deberá funcionar automáticamente*

d) ***Antes de colocar la sierra en un banco o en el piso, asegúrese siempre que la guarda inferior esté cubriendo la hoja.*** *Una hoja libre, sin protección hace que la sierra retroceda y corte todo a su paso. Esté consciente del tiempo que se demora la hoja en detenerse una vez que se suelta el interruptor*

⚠***ADVERTENCIA: Use SIEMPRE*** *lentes de seguridad. Los anteojos de uso diario NO son lentes de seguridad. Utilice también máscaras faciales o para polvo si el corte produce polvillo. UTILICE SIEMPRE EQUIPOS DE SEGURIDAD CERTIFICADOS:*

- *protección para los ojos ANSI Z87.1(CAN/CSA Z94.3),*
- *protección auditiva ANSI S12.6 (S3.19),*
- *protección respiratoria según las normas NIOSH/OSHA/MSHA.*

⚠***ADVERTENCIA:*** *Algunas partículas originadas al lijar, aserrar, amolar, taladrar y realizar otras actividades de construcción contienen productos químicos que producen cáncer, defectos de nacimiento y otros problemas reproductivos. Algunos ejemplos de estos productos químicos son:*

- *el plomo de las pinturas de base plomo,*
- *la sílice cristalina de ladrillos, cemento y otros productos de mampostería, y*
- *el arsénico y el cromo de la madera con tratamiento químico.*

El riesgo derivado de estas exposiciones varía según la frecuencia con la que se realice este tipo de trabajo. Para reducir la exposición a estos productos químicos, se recomienda trabajar en áreas bien ventiladas y usar equipos de seguridad aprobados, como las máscaras para polvo especialmente diseñadas para filtrar las partículas microscópicas.

- ***Evite el contacto prolongado con las partículas de polvo originadas al lijar, aserrar, esmerilar, taladrar y realizar demás actividades de la construcción. Use indumentaria protectora y lave las áreas expuestas con agua y jabón.*** *Evite que el polvo entre en la boca y en los ojos o se deposite en la piel, para impedir la absorción de productos químicos nocivos.*

⚠***ADVERTENCIA:*** *El uso de esta herramienta puede generar o dispersar partículas de polvo, que pueden causar lesiones respiratorias permanentes y graves u otras lesiones. Use siempre protección respiratoria apropiada para la exposición al polvo aprobada por el Instituto Nacional de Salud y Seguridad Ocupacional de EE.UU. y la Administración de Salud y Seguridad Ocupacional de EE.UU. (NIOSH y OSHA respectivamente, por sus siglas en inglés). Aleje la cara y el cuerpo del contacto con las partículas. Funcione la herramienta en área bien-ventilada y prevea siempre retiro de polvo apropiado. Utilice el sistema de la eliminación del polvo donde sea posible.*

⚠***ADVERTENCIA: Durante el uso, use siempre protección auditiva adecuada que cumpla con la norma ANSI S12.6 (S3.19).*** *Bajo ciertas circunstancias y según el período de uso, el ruido producido por este producto puede contribuir a la pérdida de audición*

- *La etiqueta de su herramienta puede incluir los siguientes símbolos. Los símbolos y sus definiciones son los siguientes:*

V	*voltios*	*A*	*amperios*
Hz	*hertz*	*W*	*vatios*
min	*minutos*	∼	*corriente alterna*
⎓	*corriente directa*	≂	*corriente alterna o directa*
⧈	*Construcción Clase I (con conexión a tierra)*	n_o	*velocidad sin carga*
⧈	*Construcción Clase II (con aislamiento doble)*	⏚	*terminal a tierra*
		⚠	*símbolo de alerta de seguridad*
		.../min	*por minuto*
RPM	*revoluciones o reciprocidad por minuto*	*BPM*	*golpes por minuto*

CONSERVE ESTAS INSTRUCCIONES

CARACTERÍSTICAS (Fig. 1, 2)

A. Cubierta de extremo
B. Gatillo interruptor
C. Palanca del protector inferior de la hoja
D. Protector inferior de la hoja
E. Arandela de fijación interior
F. Hoja
G. Arandela de fijación exterior
H. Tornillo de fijación de la hoja
I. Dispositivo de bloqueo de la hoja
J. Zapata

Motor

Asegúrese que el voltaje de su toma de corriente concuerda con las especificaciones de la placa de la unidad. Las disminuciones del voltaje mayores de 10% harán que la herramienta pierda potencia y se sobrecaliente. Todas las herramientas DEWALT se han probado en fábrica; si ésta no operara, verifique la toma de corriente del sitio en que la opera.

⚠***ADVERTENCIA:*** *Los accesorios deben estar clasificados para la velocidad recomendada en la etiqueta de advertencia de la herramienta, como mínimo. Los accesorios que funcionen por encima de su velocidad nominal pueden desarmarse y provocar lesiones. La velocidad nominal de los accesorios debe ser siempre superior a la velocidad de la herramienta, indicada en la placa de ésta.*

⚠***PRECAUCIÓN:*** *Evite el contacto con los dientes de la hoja para prevenir lesiones personales.*

Freno Eléctrico

Su sierra cuenta con un freno eléctrico automático diseñado para detener el movimiento del disco aproximadamente dos segundos después que se ha liberado el gatillo interruptor (B). Esto es de gran utilidad al hacer ciertos cortes en madera en los que la rotación continua del disco daría como resultado un corte impreciso.

Ocasionalmente, bajo ciertas condiciones, el freno puede no funcionar correctamente y no detendrá la sierra en los dos segundos antes mencionados. Si persiste este problema, encienda y apague la sierra cuatro o cinco veces. Si el freno no detiene al disco en dos segundos, el problema puede deberse a carbones desgastados. Reemplace los carbones como se describe a continuación y pruebe de nuevo. Si el problema continúa, lleve su unidad a servicio a un Centro de Servicio DEWALT certificado.

Ajustes iniciales

⚠***ADVERTENCIA: Para reducir el riesgo de lesiones personales graves, apague la herramienta y desconéctela de la fuente de energía antes de realizar ajustes o de retirar/ instalar cualquier dispositivo o accesorio.***

COLOCACION Y REMOCION DE DISCOS (FIG. 2, 3)

Para colocar un disco, recorra la guarda inferior (D) y coloque la roldana de seguridad interior (E) y el disco en la flecha (F), con el lado impreso del disco hacia afuera (los dientes en la parte baja del disco apuntando hacia adelante). Coloque la roldana de seguridad exterior (G). La superficie mayor de ambas roldanas debe quedar de cara al disco. Enrosque el tornillo de sujeción (H) firmemente a mano para retener las roldanas en su posición.

Oprima levemente el seguro del disco (B) al girar la flecha hasta que el disco deje de girar. Apriete el tornillo de sujeción del disco (en el sentido de las manecillas del reloj) firmemente con la llave del disco (Fig. 3).

NUNCA TRABE EL SEGURO DEL DISCO CON LA UNIDAD EN OPERACION O PARA TRATAR DE DETENERLA. TAMPOCO ENCIENDA EL INTERRUPTOR MIENTRAS EL SEGURO DEL DISCO ESTE TRABADO. SU SIERRA PUEDE RESULTAR CON DAÑOS SEVEROS.

Para quitar el disco, desconecte primero la sierra. Trabe el seguro del disco y desenrosque el tornillo de sujeción girándolo en dirección contraria a la de las manecillas del reloj con la llave del disco.

AJUSTE DE LA PROFUNDIDAD DE CORTE (FIG. 4)

Afloje (sentido contrario a las manecillas del reloj) la perilla de ajuste de profundidad de corte (K). Tome el mango de la sierra como se muestra en la figura para ajustarla a la altura deseada. Apriete la perilla para asegurarla en posición. Si no puede ajustar la profundidad de corte, revise las piezas en busca de daños y repárelos antes de continuar. La sierra cuenta con una escala y un indicador para permitirle seleccionar una profundidad de corte específica. Simplemente haga coincidir el indicador con la profundidad de corte deseada.

NOTA: Para ajustar el indicador de profundidad de corte para discos de diferentes diámetros, afloje la perilla de ajuste de profundidad de corte y levante la sierra hasta que el disco toque apenas la pieza de trabajo y apriete la perilla. Esta es la posición de profundidad cero. Si se requiere, afloje el tornillo que sujeta el indicador y ajuste éste a la marca que indica el cero. La sierra esta ajustada ahora para indicar con precisión la profundidad de corte para el disco que está empleando.

Para obtener la más eficiente acción de corte con un disco de carburo, coloque el ajuste de profundidad de manera que la mitad de un diente se proyecte por debajo de la pieza a cortar. La altura de un diente completo es igual a la distancia entre la punta del diente y el fondo de garganta que sigue. Examine las figuras 5A y 5B para determinar la mitad referida. (la figura 5A muestra la mitad del diente proyectada por debajo de la superficie y la 5B muestra un diente salido por completo.)

El ajuste de la sierra a la profundidad adecuada conserva al mínimo la fricción en el disco y remueve el aserrín de los dientes de la sierra, lo que da como resultado un aserrado más frío y rápido y reduce el peligro de contragolpe.

En la figura 6 se ilustra un método para verificar que los ajustes de profundidad de corte sean los adecuados. Coloque una pieza del material que va a cortar junto al disco, como se muestra en dicha figura, y observe qué parte del diente se proyecta desde la pieza.

NOTA: Cuando utilice un disco con dientes que no sean de carburo, haga una excepción al procedimiento señalado y permita que el diente salga por completo, como se ilustra en la figura 5B.

AJUSTE DEL ANGULO DE BISEL (FIG. 7)

La capacidad de ajuste del ángulo de bisel es de **0 a 50 GRADOS**. El cuadrante (L) se encuentra graduado en incrementos de 1 grado.

En la parte frontal de la sierra hay un mecanismo de ajuste del ángulo de bisel (figura 8) que consiste en un cuadrante calibrado (L) y una perilla (M). A fin de ajustar la sierra para cortar a bisel, afloje la perilla del cuadrante (contra las manecillas del reloj) y gire la zapata hasta el ángulo deseado haciendo que coincida la aguja con la marca del ángulo que se desea. Reapriete firmemente la perilla (en el sentido de las manecillas del reloj).

INDICADOR DE CORTE (FIG. 8)

El frente de la zapata está provisto con un indicador (L) para cortes verticales y a bisel. Este indicador le permite guiar la sierra a lo largo de líneas trazadas con lápiz en la pieza por cortar. El indicador está alineado con el lado izquierdo (interior) del disco, lo que hace que la línea de corte quede a la derecha del indicador. Guíe la unidad a lo largo de la línea trazada con lápiz, de manera que el corte quede en la zona de desperdicio o en el sobrante Ver la figura 9. Esta figura muestra las dimensiones de la zapata. Observe que el lado izquierdo está a 140 mm (5-1/2") de distancia entre el lado izquierdo del disco y el extremo izquierdo de la zapata. La dimensión del lado derecho es de 38 mm (1-1/2").

ALINEACION DE LA ZAPATA

Su sierra está ajustada de origen para cortes verticales precisos (ángulo de 90° entre la parte inferior de la zapata(M) y el disco). El extremo de la zapata se ha ajustado en paralelo al disco para no permitir desviaciones cuando se utilice una guía. Si la unidad requiriera algún ajuste, este se puede hacer de la siguiente manera:

AJUSTE PARA CORTES A 90° (FIG. 9-11)

1. DESCONECTE LA CLAVIJA DE LA TOMA DE CORRIENTE
2. Ajuste la sierra en bisel a 0°
3. Coloque la sierra de lado (figura 9). Retraiga la guarda inferior
4. Afloje la perilla del cuadrante. Coloque una escuadra contra el disco y la zapata para ajustar a 90°.
5. Afloje la tuerca hexagonal (O) y mueva el tornillo de ajuste (P) hasta que la zapata quede en el ángulo correcto, como se ilustra en la figura 11. Asegure el tornillo en su posición reapretando la tuerca hexagonal.
6. Puede ser necesario ajustar la aguja del cuadrante para alinearla con la marca "0" después que la zapata ha sido colocada en posición.

AJUSTE DE LA ZAPATA EN PARALELO CON EL DISCO

1. DESCONECTE LA CLAVIJA DE LA TOMA DE CORRIENTE.
2. Afloje la tuerca hexagonal (O) mostrada en la figura 10 y a continuación gire el tornillo de ajuste (P) en cualquier sentido que sea necesario para ajustar el paralelismo.
3. Ajuste la zapata hasta que esté paralela al disco midiendo a partir de los extremos delantero y trasero. Puede medir desde el borde exterior del disco hacia la zapata, como se indica en la figura 8, o desde el borde interior del disco hacia la parte más ancha de la zapata. (No mida desde las puntas de ningún diente del disco.)
4. Cuando la zapata y el disco queden paralelos, fije el tornillo en su sitio y apriete con firmeza la tuerca hexagonal.

OPERACIÓN

⚠***ADVERTENCIA: Para reducir el riesgo de lesiones personales graves, apague la herramienta y desconéctela de la fuente de energía antes de realizar ajustes o de retirar/ instalar cualquier dispositivo o accesorio.***

Interruptor

Oprima el gatillo interruptor (B) para encender el motor, y suéltelo para apagarlo. Al soltar el gatillo funciona automáticamente el freno eléctrico en las unidades que cuentan con este dispositivo. Esta herramienta no tiene un mecanismo para trabar el interruptor en la posición de encendido, y nunca debe trabarse por ningún otro medio.

Cambio de hojas

⚠***ADVERTENCIA:*** *Evite el contacto con los dientes de la hoja para prevenir lesiones personales*

PRECAUCIÓN: *Nunca trabe el bloqueo de la hoja con la sierra en funcionamiento ni intente trabar la hoja en un intento de detener la herramienta. Nunca encienda la sierra mientras el bloqueo de la hoja esté trabado. Esto ocasionaría daños graves a la sierra.*

PARA INSTALAR LA HOJA

1. Coloque la arandela de fijación interior (E) en el eje de la sierra con la superficie grande y plana mirando hacia la parte de afuera de la hoja (Fig. 2).
2. Repliegue el protector inferior de la hoja (C) y ponga la hoja en el eje de la sierra contra la arandela de fijación interior (D), asegurando que la hoja rote en la dirección correcta (la flecha de rotación en la hoja y los dientes de la sierra debe apuntar en la misma dirección que la flecha de rotación de la sierra). No suponga que la parte impresa de la hoja tenga que estar mirando hacia afuera cuando esté debidamente instalada. Cuando repliegue el protector inferior de la hoja para instalar la hoja, revise la condición y operación del protector inferior de la hoja para asegurar que esté funcionando bien. Asegúrese que se mueva libremente y que no toque la hoja ni cualquiera otra parte de la sierra, en todos los ángulos y profundidades de corte.
3. Coloque la arandela de fijación exterior (G) en el eje de la sierra con la superficie grande y plana contra la hoja y con la parte impresa de la arandela de fijación exterior mirando hacia usted.
4. Inserte el tornillo de fijación de la hoja (H) en el eje de la sierra con la mano (el tornillo tiene hilos en dirección derecho y debe ser girado en dirección a las manillas del reloj para ser ajustado).
5. Presione el dispositivo de bloqueo de la hoja (I) al girar el eje de la sierra con la llave de la hoja hasta que el dispositivo de bloqueo de la hoja enganche y la hoja deje de rotar (Fig. 3).
6. Ajuste bien el tornillo de fijación de la hoja con la llave de la hoja.

NOTA: Nunca enganche el dispositivo de bloqueo de la hoja con la sierra andando ni trate de bloquear la hoja para detener la herramienta. Nunca encienda la sierra mientras el bloqueo de la hoja esté enganchado. Podría resultar en serios daños a su sierra.

PARA CAMBIAR LA HOJA

1. Para soltar el tornillo de fijación de la hoja (H), presione el dispositivo de bloqueo de la hoja (I) y gire el eje de la sierra con la llave de la hoja hasta que el bloqueo de la hoja enganche y la hoja deje de rotar. Con el bloqueo de la hoja enganchado, gire el tornillo de fijación de la hoja en dirección de las manillas del reloj con la llave de la hoja (el tornillo tiene hilos en dirección izquierda y debe ser girado a la izquierda para aflojar).

2. Quite sólo el tornillo de fijación de la hoja (G) y la arandela de fijación exterior (F). Quite la hoja vieja.
3. Limpie el aserrín que se haya acumulado en el protector o el área de la arandela de fijación y revise la condición y funcionamiento del protector inferior de la hoja como se describe más arriba. No lubrique esta área.
4. Seleccione la hoja correcta para la aplicación (vea **Hojas**). Siempre use hojas que sean del tamaño correcto (diámetro) con el orificio central del tamaño y la forma apropiados para el montaje en el eje de la sierra. Siempre asegure que la hoja de la sierra alcance o supere la velocidad máxima recomendada (rpm) de la sierra.
5. Siga los pasos 2 a 6 bajo **Cómo instalar la hoja**, asegurándose que la hoja gire en la dirección correcta.

PROTECTOR INFERIOR DE LA HOJA

⚠ADVERTENCIA: El protector inferior de la hoja es un rasgo de seguridad que reduce el riesgo de lesiones personales serias. Nunca use la sierra si el protector inferior se ha desprendido, dañado, ha sido mal instalado o no está funcionando debidamente. No se fíe del protector inferior de la hoja para que le proteja en toda circunstancia. Su seguridad depende de su cumplimiento con todas las advertencias y precauciones como también del funcionamiento debido de la sierra. Revise el protector inferior para asegurarse que cierre bien antes de cada uso, como se describe en 'Normas adicionales para sierras circulares'. Si el protector inferior de la hoja se ha desprendido o no funciona bien, repare la sierra antes de usarla. La reparación, el mantenimiento y los ajustes al producto deberían ser realizados por un centro de servicio autorizado u otra organización de servicio calificada, usando siempre repuestos originales, para asegurar la seguridad y fiabilidad del producto.

Soporte para las Piezas de Trabajo

⚠ADVERTENCIA: *Debe mantener las manos alejadas del área de corte para reducir el riesgo de lesiones.*

⚠ADVERTENCIA: *El cable de alimentación debe colocarse lejos del área de corte para que no quede atrapado ni colgado de la pieza de trabajo y para prevenir una descarga eléctrica.*

⚠ADVERTENCIA: *Cuando opere la sierra, mantenga el cable alejado del área de corte para prevenir una descarga eléctrica.*

⚠ADVERTENCIA: *Es importante apoyar correctamente el trabajo y sostener la sierra con firmeza para evitar la pérdida de control que podría provocar lesiones personales. La Figura 17 ilustra el soporte manual clásico de la sierra.*

La figura 12 y 13 ilustra la posición de aserrado correcta. Las figuras 14 and 16 muestran una condición insegura.

Para evitar contragolpes, ofrezca buen soporte a la tabla o tablero CERCA del corte y en ambos extremos (Fig. 14). NO apoye la tabla o el tablero lejos de la zona de corte (Fig. 14, 16).

Coloque la pieza con el lado "bueno" (el que tiene el aspecto más importante) boca abajo. La sierra corta hacia arriba, así que cualquier astilladura quedará en la cara del tablón que usted tenga hacia arriba.

Coloque la pieza de manera que el corte quede a su lado derecho. Coloque la parte ancha de la zapata en el lado de la pieza que esta sólidamente soportado, no en la sección de la madera que caerá al desprenderse. Como ejemplos, la figura 15 ilustra la manera CORRECTA de cortar el extremo de una tabla, y la figura 16 la forma INCORRECTA. Sujete siempre las piezas de trabajo. ¡No intente sujetar las piezas de corte pequeñas con la mano! Recuerde tener bien apoyadas las partes de las piezas que quedan en el aire. Tenga precaución cuando corte material por debajo.

Corte

Asegúrese de que la sierra ha alcanzado su máxima velocidad antes que el disco entre en contacto con el material que se va a cortar. Arrancar la sierra con el disco en contacto con el material puede provocar contragolpes.

Empuje la sierra hacia adelante a una velocidad que le permita cortar sin hacer esfuerzo. La dureza puede variar aun en la misma pieza, y las secciones resinosas y los nudos pueden añadir una pesada carga a la sierra. Cuando suceda así, empuje lentamente la sierra pero con la fuerza necesaria para conservarla trabajando sin disminución considerable de su velocidad. Forzar la sierra ocasionara cortes burdos, imprecisión, contragolpes y sobrecalentamiento del motor.

Si al iniciar el corte se desvío de la línea trazada, no fuerce la sierra hacia atrás. Suelte el interruptor y permita que el disco se detenga por completo. Retire entonces la sierra, colóquela otra vez e inicie un nuevo corte ligeramente por dentro del corte incorrecto. Pase lo que pase, retire la sierra si necesita desviar el corte. Forzar la corrección en el corte puede atascar la sierra y provocar contragolpes. Si LA SIERRA SE ATASCA, SUELTE EL GATILLO Y RETIRELA HASTA QUE QUEDE LIBRE. ASEGURESE QUE EL DISCO ESTE ALINEADO EN EL CANAL DEL CORTE Y SEPARADO DE LOS BORDES ANTES DE REINICIAR LA OPERACION.

Cuando termine un corte. suelte el gatillo y permita que el disco se detenga completamente antes de levantar la unidad. Cuando levante la sierra, la guarda telescópica se cerrará automáticamente sobre el disco. Recuerde que el disco quedará expuesto hasta que la guarda se accione; nunca coloque las manos por debajo del trabajo por ningún motivo. Cuando por alguna razón tenga que tirar manualmente de la guarda inferior (por ejemplo, para empezar cortes de bolsillo), utilice siempre la palanca del mecanismo retráctil.

NOTA: Cuando corte tiras delgadas, asegúrese que no hayan quedado atrapadas pequeñas astillas dentro de la guarda inferior.

Utilice siempre una guía cuando corte al hilo.

CORTES DE BOLSILLO (FIG. 17)

⚠ ADVERTENCIA: *Utilice la palanca (C) provista en el protector inferior cuando tenga que replegar el protector en forma manual.*

Ajuste la zapata de la sierra para que el disco corte a la profundidad requerida. Incline la sierra hacia adelante, y coloque el frente de la zapata contra el material que va a cortar. Tire de la guarda empleando la palanca retráctil. Baje la parte trasera de la zapata hasta que los dientes de la sierra casi toquen el trazo de corte. En ese momento suelte la guarda del disco, por lo que el contacto que ésta haga con la pieza de trabajo la mantendrá en la posición adecuada para abrirse libremente cuando comience el corte. Encienda el motor y baje la sierra gradualmente hasta que la zapata descanse por completo en el material que va a cortar. Avance la sierra a lo largo de la línea de corte hasta que éste quede terminado. Suelte el gatillo y permita al disco detenerse completamente antes de levantarlo de la pieza. Cada vez que comience con un corte nuevo, repita la operación señalada. Nunca ate la guarda levantada.

CONTRAGOLPES

Hay peligro de contragolpes cuando se ejerce demasiada presión sobre el disco de la sierra al hacer los cortes, o cuando éste queda atrapado en el corte. La sierra salta violentamente hacia el operador. Cuando el disco queda atrapado o aprisionado en el canal del corte que se va cerrando, el disco se traba y la inercia del motor arroja a la unidad hacia atrás. Cuando el disco se desvía del corte, los dientes que se encuentran en la parte de atrás del disco pueden perforar la superficie superior de la madera y hacer que salga del canal del corte y salte hacia atrás, en dirección del operador.

Suelen ocurrir contragolpes cuando se presentan alguna o algunas de las siguientes condiciones:

1. **SOPORTE INADECUADO DE LA PIEZA DE TRABAJO**
   A. Caída o levantamiento inadecuado de la pieza que se desprende, lo que hace que el disco quede atrapado.
   B. Cortes en material que sólo se apoya por los extremos (Fig. 14). Al tiempo que el material se debilita, éste se pandea y cierra el canal de corte, lo que ocasiona que el disco quede atrapado.
   C. Corte desde la parte inferior de piezas voladas en dirección vertical. La pieza que caerá podría trabar el disco.
   D. Corte de tiras largas y angostas (como en cortes al hilo). La pieza que se separa puede trabar el disco.
   E. Sujetar la guarda inferior con una superficie que se encuentre por debajo del material que se está cortando, lo que reduce por un momento el control del operador. La sierra se puede levantar parcialmente del corte, lo que incrementará la posibilidad de un atorón del disco.
2. **AJUSTE INCORRECTO DE LA PROFUNDIDAD DE CORTE EN LA SIERRA**
   Emplear la sierra con una profundidad de corte excesiva incrementa la carga sobre la unidad y la posibilidad de que el disco se trabe en el canal de corte. También aumenta el área expuesta a los atascos del disco cuando se ejerce presión excesiva en el canal de corte.
3. **DOBLECES EN EL DISCO (DESVIACIONES EN EL CORTE)**
   A. Empujar demasiado para cortar a través de un nudo, un clavo o un área de fibras duras puede ocasionar que el disco se doble.
   B. Tratar de girar la sierra durante un corte (tratar de regresar a la línea marcada) puede causar doblez.
   C. Se corren los mismo peligros al tratar de alcanzar zonas alejadas u operar la sierra con poco control del operador (fuera de balance).
   D. Se propicia el mismo riesgo al cambiar de mano o cambiar la posición del cuerpo mientras se corta.
   E. También podría suceder así al regresar la unidad para limpiar el disco si no se hace con cuidado.
4. **MATERIALES QUE REQUIEREN DE MAYOR ATENCION**
   A. Madera húmeda.
   B. Madera verde (material cortado recientemente o no estufado).
   C. Madera tratada a presión (material tratado con conservadores o anticorrosivos).
5. **EMPLEO DE DISCOS SUCIOS O SIN FILO**
   Los discos sucios o mellados ocasionan carga excesiva en la sierra. Para compensar la carga, el operador empujará normalmente con más fuerza, lo que incrementará la carga aún más y propiciará que el disco se trabe en el canal de corte. Los discos desgastados pueden tener también una luz menor, lo que aumentará la oportunidad de que el disco se doble e incrementará la carga.
6. **LEVANTAR LA SIERRA MIENTRAS SE HACEN CORTES A BISEL**
   Los cortes a bisel requieren que el operador preste atención especial a las técnicas de corte adecuadas sobre todo a la conducción de la sierra. El ángulo del disco contra la zapata y la gran superficie de la cara del disco expuesta al material aumentan las posibilidades de que ocurran desviaciones.
7. **REINICIACION DE UN CORTE CON LOS DIENTES DEL DISCO BLOQUEADOS POR EL MATERIAL**
   Debe permitirse que la sierra alcance su velocidad máxima antes de iniciar un corte después que la unidad se ha detenido con el disco en el canal de corte. No hacerlo así causará que la sierra se atasque y ocurra contragolpe.

Cualesquiera otras condiciones que pudieran originar atorones, dobleces, desvíos o presiones en el disco pueden provocar contragolpes. Revise las secciones de **Ajustes Iniciales** y **Operación** para conocer las técnicas que minimizarán la incidencia de contragolpes.

Discos

⚠ADVERTENCIA: *Para reducir el riesgo de lesiones oculares, utilice siempre protección para los ojos aprobada ANSI Z87. El carburo es un material duro pero frágil. Los materiales extraños en la pieza de trabajo como alambres o clavos pueden ocasionar el quiebre o la rotura de las puntas. Sólo opere la sierra con el protector adecuado de la hoja en su lugar. Antes de usar la sierra, monte la hoja de manera segura en la dirección de rotación correspondiente y utilice siempre una hoja limpia y afilada.*

⚠ADVERTENCIA: NUNCA *corte metales ferrosos (que contengan hierro o acero), mampostería, vidrio o mosaicos con esta sierra. De lo contrario, la sierra se puede dañar o se pueden producir lesiones personales.*

Un disco desafilado puede ocasionar sobrecarga en el motor de la sierra y astillado excesivo, e incrementa la posibilidad de que ocurra un contragolpe. Es una buena práctica tener discos de repuesto a la mano para el momento en que se requiera mandar afilar los que se están empleando busque "Afiladurías" en la Sección Amarilla). De hecho, muchos discos de bajo costo se pueden reemplazar por otros con un sobreprecio ligeramente mayor al del afilado.

Las resinas endurecidas en el disco harán más lento el corte. Estas pueden quitarse con kerosene (petróleo diáfano), aguarrás o limpia hornos.

DEWALT fabrica una línea muy completa de discos para sierra y están a su disposición en los centros de servicio.

EXAMINE VISUALMENTE LOS DISCOS DE CARBURO ANTES DE UTILIZARLOS. CAMBIELOS SI ESTAN DAÑADOS.

MANTENIMIENTO

⚠ADVERTENCIA: Para reducir el riesgo de lesiones personales graves, apague la herramienta y desconéctela de la fuente de energía antes de realizar ajustes o de retirar/instalar cualquier dispositivo o accesorio.

⚠ADVERTENCIA: Use SIEMPRE *lentes de seguridad. Los anteojos de uso diario NO son lentes de seguridad. Utilice también máscaras faciales o para polvo si el corte produce polvillo. UTILICE SIEMPRE EQUIPOS DE SEGURIDAD CERTIFICADOS:*

- *protección para los ojos ANSI Z87.1(CAN/CSA Z94.3),*
- *protección auditiva ANSI S12.6 (S3.19),*
- *protección respiratoria según las normas NIOSH/OSHA/MSHA.*

Carbones

⚠ADVERTENCIA: *Para reducir el riesgo de lesiones personales, NO AMARRE, PEGUE O TRABE DE ALGUNA OTRA MANERA EL GATILLO INTERRUPTOR. SUJETELO UNICAMENTE CON LA PRESION DEL DEDO.*

Inspeccione los carbones regularmente siguiendo estos pasos: desconecte la herramienta, retire la tapa de inspección de carbones (A) y desmonte el ensamble de éstos (Fig. 1). Conserve limpios los carbones y asegúrese de que deslicen libremente en sus guías. Siempre vuelva a colocar un carbón usado en su sujetador en la misma orientación que tenía antes de quitarlo. Los carbones tienen varios símbolos estampados a los lados; si se han desgastado hasta la línea más cercana al resorte, deberán reemplazarse. Emplee solamente carbones DEWALT idénticos. Cambie siempre ambos carbones. El uso de carbones de grado correcto es esencial para el funcionamiento adecuado del freno eléctrico. Hay juegos de carbones nuevos a su disposición en su Centro de Servicio local. Se debe dejar en funcionamiento la unidad "sin carga" (en operación sin disco) por 10 minutos antes de usarla para asentar los carbones nuevos. Esto es de especial importancia en sierras con freno eléctrico, que podrían tener un funcionamiento errático mientras los carbones no se encuentren asentados.

Limpieza

⚠ADVERTENCIA: *Nunca utilice solventes ni otros químicos abrasivos para limpiar las piezas no metálicas de la herramienta. Estos productos químicos pueden debilitar los materiales plásticos utilizados en estas piezas. Utilice un paño humedecido sólo con agua y jabón neutro. Nunca permita que penetre líquido dentro de la herramienta ni sumerja ninguna de las piezas en un líquido.*

Lubricación

Se han empleado baleros autolubricados de bolas y de rodillos en la fabricación de su herramienta; por tanto, no se requiere de lubricación ulterior. Sin embargo, se recomienda que envíe su unidad a un centro de servicio, al menos una vez al año, para que la sometan a limpieza profunda, inspección y lubricación de la caja de engranajes.

Accesorios

⚠ADVERTENCIA: *Debido a que no se han probado con este producto otros accesorios que no sean los que ofrece DEWALT, el uso de dichos accesorios con esta herramienta podría ser peligroso. Para reducir el riesgo de lesiones, con este producto deben usarse sólo los accesorios recomendados por DEWALT.*

Los accesorios que se recomiendan para la herramienta están disponibles para la compra en su distribuidor local o en el centro de mantenimiento autorizado. Si necesita ayuda para localizar algún accesorio para su herramienta, comuníquese con DEWALT Industrial Tool Co., 701 East Joppa Road, Baltimore, MD 21286, llame al 1-800-4-DEWALT (1-800-433-9258) o visite nuestro sitio Web www.dewalt.com.

A. GUIA PARA CORTES AL HILO - se sujeta a la parte superior de la zapata; permite hacer con su sierra cortes al hilo sin necesidad de trazos previos con lápiz.
B. SEPARADOR - guía la sierra para trabajos en los que hay que separar las piezas; se ajusta de 0 a 70 grados.
C. GUIA DE SEPARACION - para cortes en ángulo de 45 ó 90 grados.

⚠PRECAUCION: *En este manual aparecen los discos y los accesorios adecuados para su herramienta. Es peligroso emplear discos o accesorios de cualesquiera otros tipos.*

Reparaciones

Para garantizar la SEGURIDAD y la CONFIABILIDAD, deberán hacerse reparaciones, mantenimiento y ajustes de esta herramienta en los centros autorizados de servicio DEWALT u otras organizaciones autorizadas. Estas organizaciones prestan servicio a las herramientas DEWALT y emplean siempre refacciones legitimas DEWALT.

PARA REPARACIÓN Y SERVICIO DE SUS HERRAMIENTAS ELÉCTRICAS, FAVOR DE DIRIGIRSE AL CENTRO DE SERVICIO MÁS CERCANO

CULIACAN, SIN Blvd.Emiliano Zapata 5400-1 Poniente Col. San Rafael	(667) 717 89 99
GUADALAJARA, JAL Av. La Paz #1779 - Col. Americana Sector Juárez	(33) 3825 6978
MEXICO, D.F. Eje Central Lázaro Cárdenas No. 18 Local D, Col. Obrera	(55) 5588 9377
MERIDA, YUC Calle 63 #459-A - Col. Centro	(999) 928 5038
MONTERREY, N.L. Av. Francisco I. Madero 831 Poniente - Col. Centro	(818) 375 23 13
PUEBLA, PUE 17 Norte #205 - Col. Centro	(222) 246 3714
QUERETARO, QRO Av. San Roque 274 - Col. San Gregorio	(442) 2 17 63 14
SAN LUIS POTOSI, SLP Av. Universidad 1525 - Col. San Luis	(444) 814 2383
TORREON, COAH Blvd. Independencia, 96 Pte. - Col. Centro	(871) 716 5265
VERACRUZ, VER Prolongación Díaz Mirón #4280 - Col. Remes	(229) 921 7016
VILLAHERMOSA, TAB Constitución 516-A - Col. Centro	(993) 312 5111

PARA OTRAS LOCALIDADES:
Si se encuentra en México, por favor llame al (55) 5326 7100
Si se encuentra en U.S., por favor llame al
1-800-433-9258 (1-800 4-DEWALT)

Póliza de Garantía

IDENTIFICACIÓN DEL PRODUCTO:
Sello o firma del Distribuidor.
Nombre del producto: _____ Mod./Cat.: _____
Marca: _____ Núm. de serie:_____
(Datos para ser llenados por el distribuidor)
Fecha de compra y/o entrega del producto: _____
Nombre y domicilio del distribuidor donde se adquirió el producto:
_____

Este producto está garantizado por un año a partir de la fecha de entrega, contra cualquier defecto en su funcionamiento, así como en materiales y mano de obra empleados para su fabricación. Nuestra garantía incluye la reparación o reposición del producto y/o componentes sin cargo alguno para el cliente, incluyendo mano de obra, así como los gastos de transportación razonablemente erogados derivados del cumplimiento de este certificado.

Para hacer efectiva esta garantía deberá presentar su herramienta y esta póliza sellada por el establecimiento comercial donde se adquirió el producto, de no contar con ésta, bastará la factura de compra.

EXCEPCIONES.

Esta garantía no será válida en los siguientes casos:

- Cuando el producto se hubiese utilizado en condiciones distintas a las normales;
- Cuando el producto no hubiese sido operado de acuerdo con el instructivo de uso que se acompaña;
- Cuando el producto hubiese sido alterado o reparado por personas distintas a las enlistadas al final de este certificado.

Anexo encontrará una relación de sucursales de servicio de fábrica, centros de servicio autorizados y franquiciados en la República Mexicana, donde podrá hacer efectiva su garantía y adquirir partes, refacciones y accesorios originales.

Garantía limitada de tres años

DEWALT reparará sin cargo cualquier defecto ocasionado por materiales defectuosos o mano de obra, durante tres años a partir de la fecha de compra. Esta garantía no cubre fallas en las piezas que resulten del desgaste normal de la herramienta o de su utilización inadecuada. Para obtener información detallada sobre la cobertura de la garantía y sobre reparaciones, visite nuestra página Web www.dewalt.com o llame al 1-800-4-DEWALT (1-800-433-9258). Esta garantía no se extiende a los accesorios o a los daños causados por terceros al intentar realizar reparaciones. Esta garantía le concede derechos legales específicos; usted goza también de otros derechos que varían según el estado o provincia.

Además de la garantía, las herramientas DEWALT están cubiertas por nuestro:

SERVICIO GRATUITO DE 1 AÑO

DEWALT realizará el mantenimiento de la herramienta y reemplazará las piezas gastadas tras el uso normal, sin costo alguno, en cualquier momento durante el primer año después de la compra.

GARANTÍA DE REEMBOLSO DE DINERO DE 90 DÍAS

Si por alguna razón no estuviera plenamente satisfecho con el rendimiento de la herramienta eléctrica, el láser o la clavadora DEWALT, puede devolver el producto dentro de los 90 días siguientes a la fecha de compra acompañado del recibo de compra. De esta manera, se le reintegrará el importe total del producto sin formularle pregunta alguna.

AMÉRICA LATINA: Esta garantía no se aplica a los productos que se venden en América Latina. Para los productos que se venden en América Latina, debe consultar la información de la garantía específica del país que viene en el empaque, llamar a la compañía local o visitar el sitio Web a fin de obtener esa información.

REEMPLAZO GRATUITO DE LAS ETIQUETAS DE ADVERTENCIA: si sus etiquetas de advertencia se tornan ilegibles o faltan, llame al 1-800-4-DEWALT para que se las reemplacen gratuitamente.

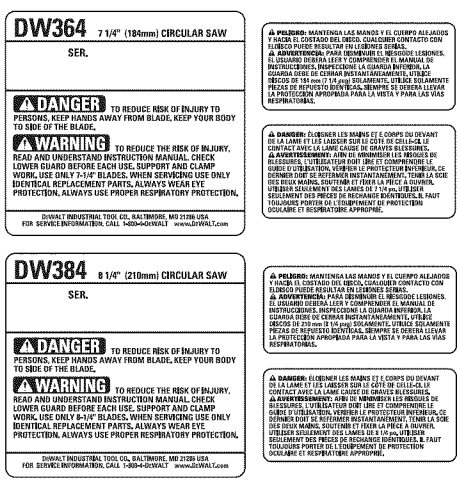

Información Técnica

DW364, DW384

Tensión de alimentación:	120 V AC/DC (∿ ⎓)
Consumo de corriente:	AC-15.0 A
Frecuencia de alimentación:	50/60 Hz
Potencia nominal:	1 675 W
Rotación sin carga:	5 800/min

SOLAMENTE PARA PROPÓSITO DE MÉXICO:
IMPORTADO POR: DEWALT S.A. DE C.V.
BOSQUES DE CIDROS, ACCESO RADIATAS NO.42
3A. SECCIÓN DE BOSQUES DE LAS LOMAS
DELEGACIÓN CUAJIMALPA,
05120, MÉXICO, D.F.
TEL. (52) 555-326-7100
R.F.C.: BDE810626-1W7

Para servicio y ventas consulte "HERRAMIENTAS ELECTRICAS" en la sección amarilla.

SECCIÓN AMARILLA