ENGLISH

10 CONNECT DISPOSER TO MOUNTING ASSEMBLY

Clear any objects from inside the disposer grind chamber before mounting the disposer to the sink.

> **⚠ WARNING**
> **Personal Injury:** Do not position your head or body under disposer; unit could fall during installation.

1. Position disposer with three mounting tabs (A) aligned in position to slide over mounting tracks (B) (see Figure 10-1).
2. Lift disposer, insert top end (mounting gasket) into mounting assembly, and turn lower mounting ring to right (with wrenchette or screwdriver) until mounting tabs lock over ridges (C) on mounting ring tracks (see Figure 10-2). (MAKE SURE ALL THREE MOUNTING TABS ARE LOCKED OVER RIDGES.) Disposer will now hang by itself. (**NOTE:** If removable sound baffle is included with disposer, push baffle into sink opening with "cupped" side up.)

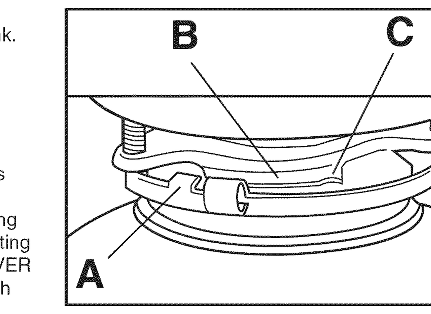

10-1

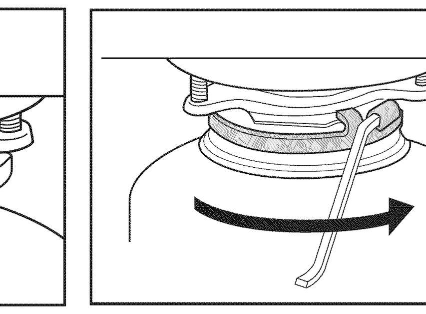
10-2

11 ATTACH DISCHARGE TUBE TO WASTE DRAIN LINE

Determine appropriate installation based upon new unit discharge and plumbing configuration: *Two-Bolt Discharge Tube* or *One-Bolt Discharge Tube*.

> **⚠ CAUTION**
> **Property Damage**
> Do not use thread sealants or pipe dope; they may harm the disposer and cause property damage.

Two-Bolt Discharge Tube Installation (Preferred Two-Bolt Installation)
If replacing existing disposer, remove and discard existing discharge tube and gasket. (Unit will not seal properly with old discharge tube.)
1. Slide metal flange (**A**) over discharge tube (**B**) (see Figure 11-1).
2. Insert rubber gasket (**C**) into discharge outlet. Secure metal flange and discharge tube to disposer with two bolts (**D**).
3. Rotate disposer so that discharge tube is aligned with drain trap. (To prevent leaks, do not pull or bend discharge tube to drain trap.) If discharge tube is too long, cut off as much of tube as necessary with hacksaw (make sure cut is straight and clean.) If discharge tube is too short, you can purchase an extension from a hardware store. (Disposer must remain in vertical position to prevent vibration.)
4. Place P-trap nut, then beveled washer (not supplied) on bottom of discharge tube and tighten on drain trap. (If you have a double sink, use separate drain traps for both sides.)
5. Ensure lower mounting ring is securely locked over mounting flange ridges.

Although the supplied discharge tube is preferred, a straight discharge may be used (see Figure 11-2). Slide metal flange (**A**) over straight discharge tube (**B**, not supplied), install rubber gasket (**C**) into discharge outlet, and secure metal flange and straight discharge tube to disposer with two bolts (**D**).

One-Bolt Discharge Tube Installation (Preferred One-Bolt Installation)
1. Slide metal flange (**A**) over discharge tube (**B**) (see Figure 11-3).
2. Rubber gasket (**C**) must be installed on top end of discharge tube. Secure metal flange and discharge tube to disposer with bolt (**D**).
3. Rotate disposer so that discharge tube is aligned with drain trap. (To prevent leaks, do not pull or bend discharge tube to drain trap.) If discharge tube is too long, cut off as much of tube as necessary with hacksaw (make sure cut is straight and clean.) If discharge tube is too short, you can purchase an extension from a hardware store. (Disposer must remain in vertical position to prevent vibration.)
4. Place P-trap nut, then beveled washer (not supplied) on bottom of discharge tube and tighten on drain trap. (If you have a double sink, use separate drain traps for both sides.)
5. Ensure lower mounting ring is securely locked over mounting flange ridges.

Although the supplied Discharge Tube is preferred, a straight discharge may be used. Slide metal flange over straight discharge tube (not supplied), install rubber gasket onto discharge tube, and secure metal flange and straight discharge tube to disposer with one bolt (reference Figure 11-2).

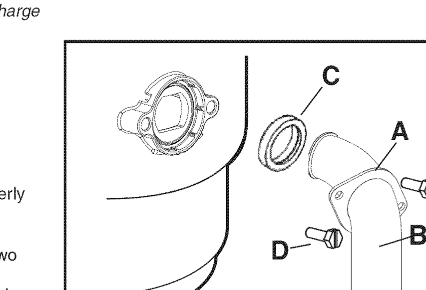

11-1

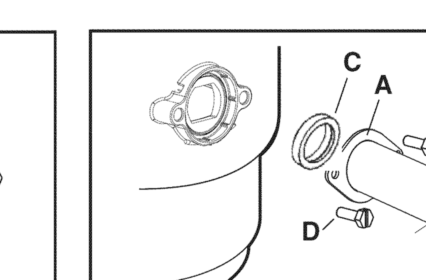

11-2

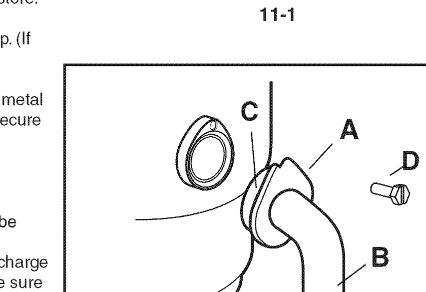

11-3

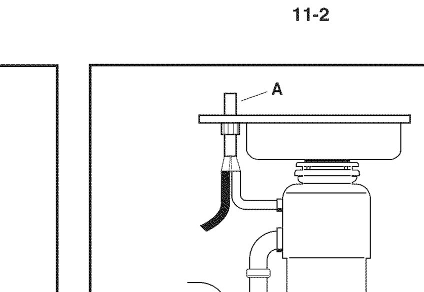

12-1

12 CONNECT DISHWASHER DRAIN (IF APPLICABLE)

Connect the dishwasher to the disposer through an air gap (A) (see Figure 12-1). (Most dishwasher manufacturers recommend that the discharge water runs through an air gap to prevent backflow and/or dishwasher contamination. Ensure knockout plug is removed (see **Instruction 8**). Plumbing connections must comply with local codes.

A. If you have a 7/8" diameter dishwasher drain hose, use a hose clamp to attach the drain hose to the dishwasher inlet. (Verify that hose you are using is rated for dishwasher use.)
B. If you have already attached a dishwasher drain connector to your dishwasher drain hose (for drain hose other than 7/8" diameter), use a hose clamp to attach the drain hose/connector to the dishwasher inlet on the disposer.

13 ATTACH SPECIFICATION DECAL

The disposer specification decal has a removable portion to place on the front side of the installed disposer, containing important information you will need to know in the event service is required.
1. Detach perforated portion of specification decal from lower portion of disposer.
2. Apply decal to the disposer where it can be easily read.

The disposer installation is complete. Using the stopper, fill the sink with water. Remove the stopper, turn disposer on, and check under sink for leaks. Read ALL SAFETY INSTRUCTIONS on following page before operating the disposer.

ESPAÑOL

10 CONECTE EL TRITURADOR AL CONJUNTO DE MONTAJE

Retire los objetos que se encuentren dentro de la cámara de trituración antes de montar el triturador al fregadero.

> **⚠ ADVERTENCIA**
> **Lesiones Personales:** No coloque su cabeza o cuerpo por debajo del triturador; la unidad podría caerse durante su instalación.

1. Coloque el triturador con las tres lengüetas de montaje (A) alineadas en posición para moverlas sobre los carriles de montaje (B) (vea la Figura 10-1).
2. Levante el triturador, inserte el extremo superior (empaquetadura de montaje) en el conjunto de montaje y gire a la derecha el anillo de montaje inferior (con la llave pequeña o destornillador) hasta que las lengüetas de montaje se aseguren sobre la parte superior (C) de los carriles del anillo de montaje (vea la Figura 10-2). (CERCIORESE DE QUE TODAS LAS TRES LENGÜETAS DE MONTAJE ESTEN ASEGURADAS SOBRE LA PARTE SUPERIOR). El triturador quedará colgando por sí solo. **NOTA:** Si se encuentra inluido un difusor acústico removible en el dispensador, coloque el difusor en la apertura del fregadero con la parte en forma de "copa" hacia arriba.

11 CONECTE EL TUBO DE DESCARGA A LA LINEA DE DRENAJE DE DESPERDICIOS

Determine la instalación apropiada con base en la configuración de la instalación nueva o del sistema de tubería. Tubo de descarga con dos pernos o tubo de descarga con un perno.

> **⚠ PRECAUCION**
> No use selladores de roscas ni aditivos para tubos; pueden dañar el eliminador de residuos y causar daños a la propiedad.

Instalación del tubo de descarga con dos pernos (instalación recomendada con dos pernos)
Si se va a reemplazar un eliminador de residuos existente, quite y deseche el tubo de descarga y la junta existentes. (La unidad no sellará adecuadamente con el tubo de descarga anterior.)
1. Deslice la brida metálica (A) sobre el tubo de descarga (B) (vea la Figura 11-1).
2. Introduzca la junta de caucho (C) en la salida de la descarga. Fije con dos pernos (D) la brida metálica y el tubo de descarga en el eliminador de residuos.
3. Gire el eliminador de residuos de manera que el tubo de descarga quede alineado con el sifón del drenaje. (Para evitar fugas, no hale ni doble el tubo de descarga para que alinearlo con el sifón del drenaje. Si el tubo de descarga es demasiado largo, con una sierra para metales corte la longitud necesaria (asegúrese de hacer un corte recto y limpio). Si el tubo de descarga es muy corto, puede comprar una extensión en la ferretería. (El eliminador de residuos debe permanecer en posición vertical para evitar la vibración.)
4. Coloque una tuerca en el sifón en P, luego la arandela biselada (no se proporciona) en la parte inferior del tubo de descarga y apriételo en el sifón del drenaje. (Si tiene un fregadero doble, use un sifón de drenaje para cada fregadero.)
5. Asegúrese de que el anillo de montaje inferior esté fijo firmemente sobre los bordes de la brida de montaje.

Aunque se recomienda usar un tubo de descarga In-Sink-Erator, se puede usar un tubo de descarga recto (vea la Figura 11-2). Deslice la brida metálica (A) sobre el tubo de descarga recto (B, no se proporciona), instale la junta de caucho (C) en la salida de la descarga, y fije la brida metálica y el tubo de descarga recto en el eliminador de residuos con dos pernos (D).

Instalación del tubo de descarga con un perno (instalación recomendada con un perno)
1. Deslice la brida metálica (A) sobre el tubo de descarga (B) (vea la Figura 11-3).
2. La junta de caucho (C) debe estar instalada en el extremo superior del tubo de descarga. Fije la brida metálica y el tubo de descarga en el eliminador de residuos con un perno (D).
3. Gire el eliminador de residuos de manera que el tubo de descarga quede alineado con el sifón del drenaje. (Para evitar fugas, no hale ni doble el tubo de descarga para alinearlo con el sifón del drenaje.) Si el tubo de descarga es demasiado largo, con una sierra para metales corte la longitud necesaria (asegúrese de hacer un corte recto y limpio). Si el tubo de descarga es muy corto, puede comprar una extensión en la ferretería. (El eliminador de residuos debe permanecer en posición vertical para evitar la vibración.)
4. Coloque una tuerca en el sifón en P, luego la arandela biselada (no se proporciona) en la parte inferior del tubo de descarga y apriételo en el sifón del drenaje. (Si tiene un fregadero doble, use un sifón de drenaje para cada fregadero.)
5. Asegúrese de que el anillo de montaje inferior esté fijo firmemente sobre los bordes de la brida de montaje.

Aunque se recomienda usar un tubo de descarga In-Sink-Erator, se puede usar una descarga recta. Deslice la brida metálica sobre el tubo de descarga recto (no se proporciona), instale la junta de caucho en el tubo de descarga, y fije la brida metálica y el tubo de descarga recto en el eliminador de residuos con un perno (consulte la Figura 11-2).

12 CONECTE EL DRENAJE DE LA MAQUINA LAVADORA DE PLATOS (SI SE APLICA)

Conecte la máquina lavadora de platos al triturador a través de un intervalo de aire (A). (La mayoría de fabricantes de máquinas lavadoras de platos recomiendan que el agua de descarga circule a través de un intervalo de aire para evitar retrocesos de flujo y/o contaminación de la máquina lavadora de platos (ver Figura 12-1.) Asegúrese de que el tapón rompible haya sido retirado (ver **instrucción 8**). Las conexiones de plomería deben cumplir con los códigos locales de plomería.

A. Si usted tiene una manguera de drenaje para máquina lavadora de platos con un diámetro de 7/8", utilice un sujetador de manguera para conectar la manguera de drenaje a la entrada de la máquina lavadora de platos. (Verifique que la manguera que está usando sea indicada para uso en máquinas lavadoras de platos.)
B. Si usted ya ha instalado un conector de drenaje para máquina lavadora de platos a la manguera de drenaje de su máquina lavadora de platos (para mangueras de drenaje con diámetros diferentes a 7/8"), utilice un sujetador de manguera para conectar el conector/manguera de drenaje a la entrada de la máquina lavadora de platos del triturador.

13 COLOQUE LA CALCOMANIA DE LAS ESPECIFICACIONES

La calcomanía de las especificaciones del triturador está tiene una sección removible para colocar en la parte delantera del triturador. La calcomanía de las especificaciones contiene información importante que usted deberá saber en caso de que se requiera de servicio.
1. Desprenda la sección perforada de la calcomanía de las especificaciones.
2. Pegue la calcomanía en la parte delantera del triturador, donde se pueda leer fácilmente.

La instalación del triturador ha terminado. Llene el fregadero con agua usando el tapón. Retire el tapón, encienda el triturador de desperdicios y compruebe si hay pérdidas abajo del fregadero. Lea TODAS las INSTRUCCIONES DE SEGURIDAD en la siguiente columna antes de operar el triturador.

FRANCAIS

10 RACCORDEZ LE BROYEUR À L'ENSEMBLE DE MONTAGE

Dégagez tous les objets qui se trouvent à l'intérieur de la chambre de broyage du broyeur avant de monter le broyeur sur l'évier.

> **⚠ AVERTISSEMENT**
> **Blessures:** Ne placer pas la tête ni le reste du corps sous le broyeur, l'appareil pourrait tomber durant le démontage ou l'installation.

1. Placez le broyeur avec trois pattes de montage (A) alignées en position pour qu'elles puissent coulisser sur les pistes de montage (B) (voir figure 10-1).
2. Soulevez le broyeur, insérez l'extrémité supérieure (garniture de montage) dans l'ensemble de montage, et tournez le collier de montage inférieur vers la droite (en utilisant la petite clé ou le tournevis) jusqu'à ce que les pattes de montage se verrouillent sur les arrêtes (C) des pistes du collier de montage (voir figure 10-2). (ASSUREZ-VOUS QUE TOUTES LES TROIS PATTES DE MONTAGE SONT VERROUILLÉES SUR LES ARRÊTES.) Le broyeur restera maintenant suspendu de lui-même. **REMARQUE :** Si une chicane antibruit amovible est incluse avec le broyeur, poussez la chicane dans l'ouverture de l'évier, le côté «évasé» vers le haut.

11 ATTACHEZ LE TUYAU D'ÉVACUATION À LA CONDUITE DE VIDANGE DES DÉCHETS

Déterminez l'installation appropriée d'après la nouvelle installation ou la configuration de la plomberie : Tuyau d'évacuation à deux boulons ou tuyau d'évacuation à un boulon.

> **⚠ ATTENTION**
> N'utilisez ni agent d'étanchéité de filets, ni pâte lubrifiante, qui risquerait d'endommager le broyeur à déchets et de causer des dégâts matériels.

Installation du tuyau d'évacuation avec deux boulons (installation conseillée avec deux boulons)
Si vous remplacez un broyeur à déchets, retirez et jetez le tuyau d'évacuation et le joint existants. (L'étanchéité ne sera pas assurée si vous utilisez le tuyau d'évacuation usagé.)
1. Glissez la bride métallique (A) sur le tuyau d'évacuation (B) (cf. Figure 11-1).
2. Insérez le joint en caoutchouc (C) dans la conduite d'évacuation. Fixez la bride métallique et le tuyau d'évacuation sur le broyeur à déchets avec les deux boulons (D).
3. Tournez le broyeur à déchets de sorte que le tuyau d'évacuation soit aligné sur le siphon. (Pour empêcher les fuites, ne tirez pas et ne courbez pas le tuyau d'évacuation menant au siphon.) Si le tuyau d'évacuation est trop long, coupez la longueur nécessaire avec une scie à métaux. (La coupe doit être droite et nette.) Si le tuyau d'évacuation est trop court, vous pouvez acheter une extension dans une quincaillerie. (Le broyeur à déchets doit rester à la verticale pour empêcher les vibrations.)
4. Installez l'écrou du siphon en P, puis la rondelle biseautée (non fournie) au fond du tuyau d'évacuation et serrez sur le siphon. (Si vous avez un évier à bac double, utilisez un siphon séparé de chaque côté.)
5. Assurez-vous que l'anneau de montage inférieur est bien fixé sur les cannelures de la bride.

Même s'il est préférable d'utiliser le tuyau d'évacuation, vous pouvez utiliser un tuyau d'évacuation droit (cf. Figure 11-2). Glissez la bride métallique (A) sur le tuyau d'évacuation droit (B, non fourni), installez le joint en caoutchouc (C) sur la conduite d'évacuation, puis fixez la bride métallique et le tuyau d'évacuation droit sur le broyeur à déchets avec deux boulons (D).

Installation du tuyau d'évacuation avec un boulon (installation conseillée avec un boulon)
1. Glissez la bride métallique (A) sur le tuyau d'évacuation (B) (cf. Figure 11-3).
2. Le joint en caoutchouc (C) doit être installé à l'extrémité supérieure du tuyau d'évacuation. Fixez la bride métallique et le tuyau d'évacuation sur le broyeur à déchets avec le boulon (D).
3. Tournez le broyeur à déchets de sorte que le tuyau d'évacuation soit aligné sur le siphon. (Pour empêcher les fuites, ne tirez pas et ne courbez pas le tuyau d'évacuation menant au siphon.) Si le tuyau d'évacuation est trop long, coupez la longueur nécessaire avec une scie à métaux. (La coupe doit être droite et nette.) Si le tuyau d'évacuation est trop court, vous pouvez acheter une extension dans une quincaillerie. (Le broyeur à déchets doit rester à la verticale pour empêcher les vibrations.)
4. Installez l'écrou du siphon en P, puis la rondelle biseautée (non fournie) au fond du tuyau d'évacuation et serrez sur le siphon. (Si vous avez un évier à bac double, utilisez un siphon séparé de chaque côté.)
5. Assurez-vous que l'anneau de montage inférieur est bien fixé sur les cannelures de la bride.

Même s'il est préférable d'utiliser le tuyau d'évacuation, vous pouvez utiliser un tuyau d'évacuation droit. Glissez la bride métallique sur le tuyau d'évacuation droit (non fourni), installez le joint en caoutchouc sur la conduite d'évacuation, puis fixez la bride métallique et le tuyau d'évacuation droit sur le broyeur à déchets avec le boulon (cf. Figure 11-2).

12 RACCORDEZ LA VIDANGE DU LAVE-VAISSELLE (LE CAS ÉCHÉANT)

Raccordez le lave-vaisselle au broyeur par un entrefer. (La plupart des fabricants de lave-vaisselle recommandent que l'eau d'évacuation passe par un entrefer pour éviter le retour et/ou la contamination du lave-vaisselle). Assurez-vous que le bouchon à défoncer est bien enlevé (voir **l'instruction 8**). Les raccordements de plomberie doivent être conformes aux codes de plomberie locaux.

- Si vous avez un boyau de vidange de lave-vaisselle de 7/8 po de diamètre, utilisez un collier de boyau pour fixer le boyau de vidange à l'entrée du lave-vaisselle. (Vérifiez que le boyau que vous utilisez est bien évalué pour être utilisé avec un lave-vaisselle).
- Si vous avez déjà fixé un connecteur de vidange de lave-vaisselle à votre boyau de vidange de lave-vaisselle (pour un boyau de vidange autre que 7/8 po de diamètre), utilisez un collier à boyau pour fixer le boyau de vidange/connecteur à l'entrée du lave-vaisselle sur le broyeur.

13 FIXEZ LA DÉCALCOMANIE DES CARACTÉRISTIQUES

Le décalque des caractéristiques du broyeur a une portion amovible qui peut être placée sur le côté avant du broyeur une fois installé. Ce décalque des caractéristiques contient des renseignements importants que vous aurez besoin de savoir au cas où une réparation s'avérerait nécessaire.
1. Détachez la portion perforée de la décalcomanie des caractéristiques.
2. Appliquez la décalcomanie sur le côté du broyeur en face de l'ouverture du placard, là où il pourra être lu facilement. (La décalcomanie des caractéristiques contient des renseignements importants que vous aurez besoin de savoir au cas où une réparation s'avérerait nécessaire).

L'installation du broyeur est terminée. Faites passer de l'eau dans le broyeur et vérifiez sous l'évier pour voir s'il n'y a pas de fuites. Lisez TOUTES LES INSTRUCTIONS DE SÉCURITÉ à la colonne suivante avant de faire fonctionner le broyeur.

ENGLISH

INSTRUCTIONS PERTAINING TO RISK OF FIRE, ELECTRIC SHOCK, OR INJURY TO PERSONS

> **⚠ WARNING**
> **IMPORTANT SAFETY INSTRUCTIONS**
> When using electric appliances, basic precautions are always to be followed, including:
> - Read all instructions before using the appliance.
> - To reduce the risk of injury, close supervision is required when an appliance is used near children.
> - Do not put fingers or hands into a waste disposer.
> - Turn the power switch to the off position before attempting to clear a jam, removing an object from the disposer, or pressing reset button.
> - When attempting to loosen a jam in a waste disposer, use the self-service wrenchette or a long wooden object such as a wooden spoon or the wooden handle of a broom or mop.
> - When attempting to remove objects from a waste disposer use a long-handled tongs or pliers. For a disposer that is magnetically actuated, use nonmagnetic tools.
> - To reduce the risk of injury by materials that are expellable by a waste disposer, do not put the following into a disposer: Clam or oyster shells, caustic drain cleaners or similar products, glass, china, or plastic, large (whole) bones, metal (such as bottle caps, tin cans, or utensils), hot grease or other hot liquids.
> - This product is designed to dispose of normal household food waste; inserting materials other than food waste into disposer could cause personal injury and/or property damage.
> - To reduce the risk of injury, do not use the sink containing the disposer for purposes other than food preparation (such as baby bathing or washing hair).
> - Do not dispose of the following in the disposer: paints, solvents, household cleaners and chemicals, automotive fluids, plastic wrap, or whole corn husks.
> - Replace anti-splash baffle when worn to help prevent entry or ejection of material and water.
> - FIRE HAZARD: Do not store flammable items such as rags, paper, or aerosol cans near disposer. Do not store or use gasoline or other flammable vapors and liquids in vicinity of disposer.
> - When not operating a disposer, leave the drain cover in place to reduce the risk of objects falling into the disposer.
>
> **SAVE THESE INSTRUCTIONS**

OPERATING INSTRUCTIONS

CONTINUOUS FEED DISPOSERS
1. Remove stopper from sink opening and run strong flow of cold water.
2. Turn on wall switch to start disposer.
3. Slowly insert food waste into disposer and position stopper to minimize possible ejection of material while grinding (see Figure A).
4. After grinding is complete' turn disposer off and run water for at least 15 seconds to flush drain line˙

BATCH FEED DISPOSERS
Batch feed disposer differ from continuous feed models in that the batch feed on/off switch is built into the disposer and activated by the stopper.
1. Read important safety instructions contained in the Installation, Care & Use manual.
2. Remove stopper from sink opening and place food waste into disposer grind chamber. Do not pack chamber with waste. Place stopper back in sink opening. Run a strong flow of cold water.
3. Turn on disposer by lifting stopper slightly and turning to left to right until disposer starts. (See Figure B; *Seal* - Completely in, *Drain* - Lift 1/4 inch and turn, *Start* - Turn fully left or right.)
4. After grinding is complete, turn disposer off by removing the stopper and allow water to run for at least 15 seconds to flush drain line.

DO...
- First turn on a moderate to strong flow of cold water and then turn on the disposer. Continue running cold water for 15 seconds after grinding is completed to flush the drain line.
- Grind hard materials such as small bones, fruit pits, and ice. A scouring action is created by the particles inside the grind chamber.
- Grind peelings from citrus fruits to freshen up drain smells.
- Use a disposer cleaner, degreaser, or deodorizer as necessary to relieve objectionable odors caused by grease build-up.

DON'T...
- Don't pour grease or fat down your disposer or any drain. It can build up in pipes and cause drain blockages. Put grease in a jar or can and dispose in the trash.
- Don't use hot water when grinding food waste. It is OK to drain hot water into the disposer between grinding periods.
- Don't fill disposer with a lot of vegetable peels all at once. Instead, turn the water and disposer on first and feed the peels in gradually.
- Don't grind extremely fibrous materials like corn husks, artichokes, etc., to avoid possible drain blockage.
- Don't turn off disposer until grinding is completed and only sound of motor and water is heard.
- Don't be alarmed if a brown discoloration appears on the face of the grinding disc. This is normal. It is surface discoloration only and will not affect the life or performance of the disposer.

USER-MAINTENANCE INSTRUCTIONS

CLEANING DISPOSER
Over time, food particles may accumulate in the grind chamber and baffle. An odor from the disposer is usually a sign of grease and food buildup, caused by insufficient water flow during and after disposer use. To clean disposer:
1. Turn off disposer and disconnect power supply.
2. Reach through sink opening and clean underside of splash baffle and inside upper lip of grind chamber with scouring pad.
3. Place stopper in sink opening and fill sink halfway with warm water.
4. Mix 1/4 cup baking soda with water. Turn disposer on and remove stopper from sink at same time to wash away loose particles.

RELEASING DISPOSER JAM
If motor stops while disposer is operating, disposer may be jammed. To release jam:
1. Turn off disposer and water.
2. Insert one end of self-service wrenchette into center hole on bottom of disposer (see Figure C). Work wrenchette back and forth until it turns one full revolution. Remove wrenchette.
3. Reach into disposer with tongs and remove object(s). Allow disposer motor to cool for 3 - 5 minutes, then lightly push red reset button on disposer bottom (see Figure C). (If motor remains inoperative, check service panel for tripped circuit breakers or blown fuses.)

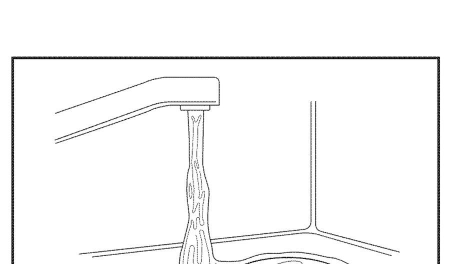
Figure A

Figure B

> **⚠ CAUTION**
> Regularly inspect disposer and plumbing fittings for water leaks, as water leaks can cause property damage. Manufacturer cannot be held responsible for property damage as a result of water leaks.

> **⚠ PRECAUCION**
> Revise periódicamente el triturador y los acoples de la plomería para ver si existen fugas, ya que las fugas de agua pueden causar daño a la propiedad. El fabricante no es responsable de los daños a la propiedad ocasionados por fugas de agua.

> **⚠ ATTENTION**
> Vérifiez régulièrement le broyeur et les raccords de plomberie pour vous assurer qu'il n'y a pas de fuites, puisque des fuites d'eau peuvent causer des dommages à la propriété. Le fabricant ne peut pas être tenu responsable pour des dommages à la propriété causés par des fuites d'eau.

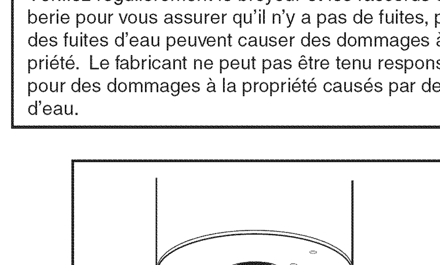
Figure C

ESPAÑOL

INSTRUCCIONES CORRESPONDIENTES A RIESGO DE INCENDIOS, DESCARGAS ELÉCTRICAS O LESIONES A PERSONAS

> **⚠ ADVERTENCIA**
> **INSTRUCCIONES IMPORTANTES PARA SU SEGURIDAD**
> Al usar artefactos electrodomésticos, siempre se deben seguir precauciones básicas, incluyendo:
> - Lea todas las instrucciones antes de usar el artefacto.
> - Para reducir el riesgo de lesiones, se requiere estrecha supervisión cuando se usa un artefacto cerca de niños.
> - No ponga los dedos ni las manos dentro de un triturador de desperdicios.
> - Coloque el interruptor de encendido en la posición de apagado antes de tratar de eliminar un atasco, retirar un objeto del triturador de desperdicios o presionar el botón de reposición.
> - Al tratar de eliminar un atasco en un triturador de desperdicios, use la pequeña llave de autoservicio o un objeto largo de madera como una cuchara de madera o el mango de madera de una escoba o trapeador.
> - Al tratar de extraer objetos de un triturador de desperdicios use tenazas o pinzas de manijas largas. En el caso de trituradores de desperdicios accionados magnéticamente, use herramientas no magnéticas.
> - Para reducir el riesgo de lesiones causadas por materiales que puede despedir un triturador de desperdicios, no ponga lo siguiente dentro de un triturador de desperdicios: Conchas de almejas u ostras, limpiadores cáusticos para drenajes o productos similares, vidrio, porcelana o plástico, huesos grandes (enteros), metal (como tapas de botellas, envases de hojalata o utensilios), grasa caliente u otros líquidos calientes.
> - Este producto está diseñado para deshacerse de desperdicios normales de los alimentos hogareños; insertar materiales que no son desperdicios de alimentos en el triturador de desperdicios podría causar lesiones personales y/o daños a la propiedad.
> - Para reducir el riesgo de lesiones, no use el fregadero que contiene el triturador de desperdicios para fines que no sean la preparación de los alimentos (como bañar a un bebé o lavarse el pelo).
> - No deseche lo siguiente en el triturador de desperdicios: pinturas, solventes, limpiadores domésticos y substancias químicas, líquidos de automotores, envolturas de plástico o mazorcas enteras de maíz.
> - Cambie el deflector contra salpicaduras cuando esté gastado para evitar el ingreso y la expulsión de materiales y agua.
> - PELIGRO DE INCENDIO: No almacene elementos inflamables como trapos, papel ni latas de aerosol cerca del triturador de desperdicios. No almacene ni use gasolina ni otros vapores ni líquidos inflamables cerca del triturador de desperdicios.
> - Al poner en funcionamiento el triturador, deje la cubierta del drenaje en su lugar para reducir el riesgo de que algún objeto caiga en el triturador.
>
> **GUARDE ESTAS INSTRUCCIONES**

INSTRUCCIONES DE OPERACION

TRITURADORES DE CARGA CONTINUA
1. Retire el tapón de la apertura del fregadero y haga correr un flujo fuerte de agua fría.
2. Encienda el interruptor de pared para arrancar el triturador.
3. Introduzca lentamente los desperdicios de comida dentro del triturador y coloque el tapón para disminuir el rechazo potencial de materiales mientras esté triturando (ver Figura A).
4. Después de terminar la trituración, apague el triturador y deje circular agua durante por lo menos 15 segundos para limpiar la línea de drenaje.

TRITURADOR DE CARGA PORTANDAS
Los trituradores de carga por tandas se diferencian de los modelos de carga continua en que el interruptor de encendido/apagado (on/off) del de carga por tandas está incorporado en el triturador y es activado por el tapón retenedor.
1. Lea las instrucciones de seguridad contenidas en el manual de Instalación, Cuidado y Uso.
2. Retire el tapón retenedor de la abertura del freadero y coloque los residuos de comida en la cámara de trituración de la unidad. No llene la cámara con residuos. Vuelva a colocar el tapón retenedor en la abertura del fregadero. Deje circular una buen volumen de agua fría.
3. Active el triturador levantando el tapón retenedor ligeramente y girándolo hacia la izquierda o derecha hasta que el triturador comience a funcionar. (Vea la Figura B; *Sellar* - Completamente adentro, *Drenar* - Levante 1/4 de pulgada y gire, *Activar* - Girar por completo a la izquierda o a la derecha).
4. Después de que termine la trituración, apague el triturador retirando el tapón retenedor. Deje circular el agua por lo menos durante 15 segundos para despejar la línea de drenaje.

LO QUE DEBE HACER...
- Primero haga correr un flujo de agua fría, de moderado a copioso, y luego encienda el eliminador de residuos. Deje correr el agua 15 segundos adicionales después de que termine el triturado a fin de enjuagar la línea del drenaje.
- Triture materiales duros tales como huesos pequeños, semillas de fruta y hielo. Las partículas crean una acción de restregado en el interior de la cámara de trituración.
- La trituración de las cáscaras de frutas cítricas refresca el olor del drenaje.
- Utilice un limpiador, desgrasador o desodorante de eliminadores de residuos cuando sea necesario para hacer desaparecer malos olores causados por la acumulación de la grasa.

LO QUE NO DEBE HACER...
- No vierta grasa aceite en su eliminador de residuos ni en ningún sistema de drenaje. Estos materiales se pueden acumular en la tubería y tapar el drenaje. Coloque grasas y aceites en un frasco o lata y tírelo a la basura.
- No use agua caliente al triturar residuos de alimentos. Puede dejar correr agua caliente en el eliminador de residuos entre períodos de trituración.
- No llene el eliminador de residuos con demasiadas cáscaras de vegetales al mismo tiempo. Primero abra la llave del agua, encienda el eliminador de residuos y coloque gradualmente las cáscaras.
- No triture materiales extremadamente fibrosos como chalas de maíz, alcachofas, etc. para evitar la obstrucción del drenaje.
- No apague el eliminador de residuos sino hasta que la trituración esté completa y sólo escuche el sonido del motor y del agua.
- No se alarme si aparece una decoloración café en la cara del disco de trituración. Esto es normal. Es únicamente decoloración superficial y no afectará la vida útil ni el rendimiento del eliminador de residuos.

DE MANTENIMIENTO PARA EL USUARIO

LIMPIEZA DEL TRITURADOR
Con el tiempo, partículas de comida se pueden acumular en la cámara de trituración y el deflector. Malos olores provenientes del triturador es, por lo eneral, un signo de acumulación de grasa y comida. Esta acumulación puede ser causad por la ausencia de un flujo de agua abundante durante y después del uso del triturador. Para limpiar el triturador:
1. Apague el triturador y desconecte la corriente eléctrica.
2. A través de la apertura del fregadero, limpie con una esponjilla la parte de interna del deflector contra salpicaduras y dentro de la pestaña superior de la cámara de trituración.
3. Coloque el tapón en la apertura del fregadero y llene el fregadero con agua tibia hasta la mitad.
4. Mezcle 1/4 de taza de bicarbonato de soda con agua. Encienda el triturador y retire el tapón del fregadero al mismo tiempo para eliminar las partículas sueltas.

COMO DESPEJAR OBSTRUCCIONES EN EL TRITURADOR
El motor podría estar bloqueado si se detiene durante el funcionamiento del triturador. Para despejar las obstrucciones:
1. Apague el triturador y cierre el suministro de agua.
2. Introduzca un extremo de la llave pequeña de autoservicio dentro del orificio central, ubicado en la parte inferior del triturador (ver Figura B). Mueva la llave pequeña hacia adelante y atrás hasta que gire una vuelta completa. Retire la llave pequeña.
3. Introduzca unas tenazas dentro del triturador y retire el objeto(s). Permita que el motor del triturador se enfríe por 3-5 minutos y oprima, de manera ligera, el botón de reposición rojo ubicado en la parte inferior del triturador (ver Figura C). (Si el motor no funciona, revise el panel de servicio para ver si existen interruptores automáticos disparados o fusibles quemados).

FRANCAIS

INSTRUCTIONS RELATIVES AU RISQUE D'INCENDIE, DE DÉCHARGE ÉLECTRIQUE OU DE BLESSURE DES PERSONNES

> **⚠ AVERTISSEMENT**
> **CONSIGNES DE SÉCURITÉ IMPORTANTES**
> L'utilisation d'appareils électriques implique des précautions de base systématiques, notamment:
> - Lisez toutes les instructions avant d'utiliser l'appareil.
> - Pour réduire le risque de blessure, une supervision étroite est indispensable lorsqu'un appareil est utilisé près d'enfants.
> - Ne mettez pas les doigts ou les mains dans un broyeur à déchets.
> - Placez le commutateur d'alimentation sur sa position Arrêt avant d'essayer de débloquer le broyeur, d'en retirer un objet ou d'appuyer sur le bouton de réinitialisation.
> - Lorsque vous essayez de débloquer la lame d'un broyeur à déchets, utilisez la petite clé fournie ou un long objet en bois comme une cuillère en bois ou le manche en bois d'un balai.
> - Pour retirer des objets d'un broyeur à déchets, utilisez une longue pince. Pour un broyeur à déchets magnétiquement activé, utilisez des outils non magnétiques.
> - Pour réduire le risque de blessures causées par les projections issues d'un broyeur à déchets, n'introduisez jamais ce qui suit dans le broyeur : coquilles de clams ou d'huîtres, déboucheurs caustiques ou produits similaires, verre, porcelaine ou plastique, gros bouts d'os (ou os entiers), métal (capsules de bouteille, canettes ou ustensiles), graisse chaude ou autres liquides chauds.
> - Ce produit a été conçu pour le rejet de déchets alimentaires domestiques usuels ; l'insertion d'autres produits dans le broyeur à déchets risque de causer des blessures personnelles et/ou des dégâts matériels.
> - Pour réduire le risque de blessures, n'utilisez pas l'évier contenant le broyeur à déchets à d'autres fins que la préparation d'aliments (pour y laver bébé ou vous laver les cheveux, par exemple).
> - Ne jetez pas ce qui suit dans le broyeur à déchets : peintures, solvants, nettoyants et produits chimiques, fluides automobiles, emballages en plastique ou enveloppes de maïs entières.
> - Remplacez le déflecteur anti-projections lorsqu'il est usé afin d'empêcher l'entrée ou l'éjection de déchets et d'eau.
> - RISQUE D'INCENDIE : Ne stockez pas d'articles inflammables tels que chiffons, papier ou bombes aérosol près du broyeur à déchets. Ne stockez et n'utilisez pas d'essence ou d'autres vapeurs et l
> - Lorsqu'un broyeur n'est pas utilisé, laissez le couvercle du broyeur en place pour réduire le risque d'une chute d'objets à l'intérieur du broyeur.
>
> **CONSERVEZ CES INSTRUCTIONS**

INSTRUCTIONS D'UTILISATION

BROYEURS À ALIMENTATION CONTINUE
1. Retirez le bouchon d'ouverture et faites passer un fort débit d'eau froide.
2. Mettez l'interrupteur mural sur la position de marche pour mettre en marche le broyeur.
3. Insérez doucement les déchets d'aliments dans le broyeur et placez le bouchon de façon à réduire l'éjection possible de matériaux durant le broyage (voit figure A).
4. Une fois le broyage terminé, arrêtez le broyeur et faites couler de l'eau pendant au moins 15 secondes de plus pour bien rincer tous les déchets du conduit de vidange.

BROYEURS À ALIMENTATION SÉQUENTIELLE
Le broyeur à alimentation séquentielle est différent des modèles à alimentation continue en ce que l'interrupteur marche/arrêt d'alimentation séquentielle est incorporé dans le broyeur et est déclenché par le bouchon.
1. Lisez les instructions importantes de sécurité contenues dans le manuel d'installation, d'entretien et d'utilisation.
2. Retirez le bouchon de l'ouverture de l'évier et insérez les déchets d'aliments dans la chambre de broyage du broyeur. Ne bouchez pas la chambre avec les déchets. Remettez le bouchon dans l'ouverture de l'évier. Faites couler un fort débit d'eau froide.
3. Mettez le broyeur en marche en soulevant légèrement le bouchon et en tournant vers la gauche vers la droite jusqu'à ce que le broyeur se mette en marche. (Voir figure B; *Assurez l'étanchéité* – Complètement dedans, *Vidangez* – Soulevez de 1/4 pouce et tournez, *Mettez en marche* – Tournez complètement vers la gauche ou vers la droite).
4. Une fois le broyage terminé, arrêtez le broyeur en retirant le bouchon et faites couler de l'eau pendant au moins 15 seconds pour bien rincer le conduit de vidange.

À FAIRE...
- Faites couler un débit d'eau froide moyen à fort, puis activez le broyeur à déchets. Continuez à faire couler l'eau froide pendant 15 secondes après le broyage pour rincer la conduite d'évacuation.
- Broyez les produits durs tels que petits os, noyaux de fruit et glace. Une action décapante est créée par les particules à l'intérieur du compartiment de broyage.
- Broyez les peaux d'agrumes pour chasser les mauvaises odeurs.
- Utilisez un nettoyant pour broyeur à déchets, dégraissant ou désodorisant si nécessaire pour atténuer les odeurs nauséabondes causées par l'accumulation de graisse.

À NE PAS FAIRE...
- Ne versez pas de graisse dans votre broyeur à déchets ou dans une conduite d'évacuation quelconque. Elle risque de s'accumuler dans les tuyaux et de boucher les évacuations. Placez la graisse dans un bocal ou une boîte de conserve et mettez au rebut avec les déchets ménagers.
- N'utilisez pas d'eau chaude lorsque vous broyez des déchets alimentaires. Vous pouvez utiliser de l'eau chaude dans le broyeur à déchets entre deux broyages.
- Ne remplissez pas en une fois le broyeur à déchets avec des épluchures de légumes. À la place, faites couler de l'eau et activez le broyeur à déchets, avant d'y introduire les épluchures progressivement.
- Ne broyez pas les produits extrêmement fibreux tels que les enveloppes de maïs, les artichauts, etc., pour éviter de boucher la conduite d'évacuation.
- N'arrêtez pas le broyeur à déchets tant que le broyage n'est pas terminé. (Vous ne devez plus entendre que le bruit du moteur et de l'eau.)
- Ne soyez pas inquiet si une décoloration brune apparaît sur la face du disque abrasif. Ceci est normal. Il s'agit uniquement d'une décoloration de surface et ce phénomène est sans effet sur la durée de vie ou la performance du broyeur à déchets.

INSTRUCTIONS DE MAINTENANCE PAR L'UTILISATEUR

NETTOYAGE DU BROYEUR
La présence d'une mauvaise odeur dans le broyeur est généralement une indication d'accumulation de graisse et de denrées alimentaires. Pour nettoyer le broyeur:
1. Arrêtez l'interrupteur du broyeur et débranchez l'approvisionnement en courant.
2. En passant par l'ouverture de l'évier, nettoyez sous la chicane antiéclaboussure et à l'intérieur du rebord supérieur de la chambre de broyage à l'aide d'un tampon à récurer.
3. Placez le bouchon dans l'ouverture de l'évier et remplissez l'évier à la moitié avec de l'eau tiède.
4. Mélangez ¼ tasse de poudre à pâte à l'eau. Mettez en marche le broyeur et enlevez en même temps le bouchon de l'évier de façon à bien faire évacuer toutes les particules détachées.

DÉGAGEMENT DE PRODUITS COINCÉS DANS LE BROYEUR
Si le moteur s'arrête pendant que le broyeur fonctionne, il est possible que le broyeur soit coincé. Pour dégager les objets coincés :
1. Arrêtez le broyeur et l'eau.
2. Insérez une extrémité de la petite clé de service dans le trou central au fond du broyeur (voir figure B). Actionnez la petite clé d'un côté à l'autre jusqu'à ce qu'elle tourne d'une révolution complète. Retirez la petite clé.
3. À l'aide de pincettes placées dans le broyeur, retirez l'objet ou les objets. Laissez le moteur du broyeur se refroidir pendant 3 à 5 minutes et appuyez doucement sur le bouton rouge de réenclenchement au fond du broyeur (voir figure C). (Si le moteur ne fonctionne toujours pas, vérifiez le panneau de service pour voir s'il n'y a pas de disjoncteurs sautés ou de fusibles grillés).

Warranty & Service

Warranty
Limited One Year Warranty - Parts and Labor
For **one (1) year** from the original retail purchase date, any part which fails in normal home use will be repaired or replaced free of charge.

Canadian Residents
The above warranties only cover an appliance installed in Canada that has been certified or listed by appropriate test agencies for a compliance to a National Standard of Canada unless the appliance was brought into Canada due to transfer of residence from the United States to Canada.

*The specific warranties expressed above are the **ONLY** warranties provided by the manufacturer. These warranties give you specific legal rights, and you may also have other rights which vary from state to state.*

CUSTOMER'S SOLE AND EXCLUSIVE REMEDY UNDER THIS LIMITED WARRANTY SHALL BE PRODUCT REPAIR AS PROVIDED HEREIN. IMPLIED WARRANTIES, INCLUDING WARRANTIES OF MERCHANTABILITY OR FITNESS FOR A PARTICULAR PURPOSE, ARE LIMITED TO ONE YEAR OR THE SHORTEST PERIOD ALLOWED BY LAW. MAYTAG CORPORATION SHALL NOT BE LIABLE FOR INCIDENTAL OR CONSEQUENTIAL DAMAGES. SOME STATES AND PROVINCES DO NOT ALLOW THE EXCLUSION OR LIMITATION OF INCIDENTAL OR CONSEQUENTIAL DAMAGES, OR LIMITATIONS ON THE DURATION OF IMPLIED WARRANTIES OF MERCHANTABILITY OR FITNESS, SO THESE EXCLUSIONS OR LIMITATIONS MAY NOT APPLY TO YOU. THIS WARRANTY GIVES YOU SPECIFIC LEGAL RIGHTS AND YOU MAY ALSO HAVE OTHER RIGHTS, WHICH VARY STATE TO STATE OR PROVINCE TO PROVINCE.

What is Not Covered By These Warranties
1. Conditions and damages resulting from any of the following:
   a. Improper installation, delivery, or maintenance.
   b. Any repair, modification, alteration, or adjustment not authorized by the manufacturer or an authorized servicer.
   c. Misuse, abuse, accidents, unreasonable use, or acts of God.
   d. Incorrect electric current, voltage, electrical and/or gas supply.
   e. Improper setting of any control.
2. Warranties are void if the original serial numbers have been removed, altered, or cannot be readily determined.
3. Light bulbs, water filters and air filters.
4. Products purchased for commercial or industrial use.
5. The cost of service or service call to:
   a. Correct installation errors. For products requiring ventilation, rigid metal ducting must be used.
   b. Instruct the user on the proper use of the product.
   c. Transport the appliance to and from the servicer.
6. Any food loss due to refrigerator or freezer product failures.
7. Expenses for travel and transportation for product service in remote locations.
8. Outside of the United States and Canada this warranty does not apply. Contact your dealer to determine if another warranty applies.
9. Consequential or incidental damages sustained by any person as a result of any breach of these warranties. Some states do not allow the exclusion or limitation of consequential or incidental damages, so the above exclusion may not apply.

If You Need Service
First see the Troubleshooting section in your Use and Care Guide or call the dealer from whom your appliance was purchased or call Maytag Services, LLC, Customer Assistance at 1-800-688-9900 USA and 1-800-688-2002 Canada to locate an authorized servicer.
- Be sure to retain proof of purchase to verify warranty status. Refer to WARRANTY for further information on owner's responsibilities for warranty service.
- If the dealer or service company cannot resolve the problem, write to Maytag Services, LLC, Attn: CAIR® Center, P.O. Box 2370, Cleveland, TN 37320-2370, or call **1-800-688-9900 USA and 1-800-688-2002 Canada.** U.S. customers using TTY for deaf, hearing impaired or speech impaired, call 1-800-688-2080.
- User's guides, service manuals and parts information are available from Maytag Services, LLC, Customer Assistance.

Notes: When writing or calling about a service problem, please include:
a. Your name, address and telephone number;
b. Model number and serial number;
c. Name and address of your dealer or servicer;
d. A clear description of the problem you are having;
e. Proof of purchase (sales receipt).

Garantía y servicio

Garantía
Garantía limitada de un año - Piezas y mano de obra
Durante **un (1) año** a partir de la fecha original de compra al detal, se reparará o reemplazará gratuitamente cualquier pieza que falle durante el uso normal en el hogar.

Residentes Canadienses
Las garantías anteriores cubren solamente aquellos electrodomésticos instalados en Canadá que han sido certificados o aprobados por las agencias de prueba correspondientes para cumplimiento con la Norma Nacional de Canadá a menos que el electrodoméstico haya sido traído a Canadá desde los EE.UU. debido a un cambio de residencia.

*Las garantías específicas expresadas anteriormente son las **UNICAS** garantías provistas por el fabricante. Estas garantías le otorgan derechos legales específicos y usted puede tener además otros derechos que varían de un estado a otro.*

LA ÚNICA Y EXCLUSIVA SOLUCIÓN PARA EL CLIENTE BAJO ESTA GARANTÍA LIMITADA ES LA REPARACIÓN DEL PRODUCTO SEGÚN SE INDICA AQUÍ. LAS GARANTÍAS IMPLÍCITAS, INCLUYENDO LAS GARANTÍAS DE COMERCIALIZACIÓN O DE APTITUD PARA UN PROPÓSITO EN PARTICULAR ESTÁN LIMITADAS A UN AÑO O AL PERÍODO DE TIEMPO MÍNIMO PERMITIDO POR LA LEY. MAYTAG CORPORATION NO SERÁ RESPONSABLE DE DAÑOS INCIDENTALES O CONSECUENTES. ALGUNOS ESTADOS Y PROVINCIAS NO PERMITEN LA EXCLUSIÓN O LIMITACIÓN DE DAÑOS INCIDENTALES O CONSECUENTES O LA LIMITACIÓN DE LA DURACIÓN DE LAS GARANTÍAS IMPLÍCITAS DE COMERCIALIZACIÓN O APTITUD, POR LO QUE ESTAS EXCLUSIONES O LIMITACIONES PUEDEN NO APLICARSE EN SU CASO. ESTA GARANTÍA LE OTORGA DERECHOS LEGALES ESPECÍFICOS. USTED TAMBIÉN PUEDE TENER OTROS DERECHOS QUE VARÍAN DE UN ESTADO A OTRO O DE UNA PROVINCIA A OTRA.

Lo que no cubren estas garantías
1. Situaciones y daños resultantes de cualquiera de las siguientes situaciones:
   a. Instalación, entrega o mantenimiento inapropiados.
   b. Cualquier reparación, modificación, alteración o ajuste no autorizados por el fabricante o taller de servicio autorizado.
   c. Mal uso, abuso, accidentes, uso no razonable o hechos fortuitos.
   d. Corriente, voltaje, suministro eléctrico o suministro de gas incorrectos.
   e. Ajuste inadecuado de cualquier
2. Las garantías quedan nulas si los números de serie originales han sido retirados, alterados o no se pueden determinar fácilmente.
3. Bombillas, filtros de agua y filtros de aire.
4. Los productos comprados para uso comercial o industrial.
5. El costo del servicio o llamada de servicio para:
   a. Corregir errores de instalación. Para los productos que requieran ventilación, se deben usar conductos de metal rígido.
   b. Instruir al usuario en el uso adecuado del producto.
   c. Transporte del electrodoméstico al establecimiento de servicio y de regreso.
6. Cualquier pérdida de alimentos debido a fallas del refrigerador o congelador.
7. Costos de viaje y transporte de servicio en áreas remotas.
8. Esta garantía no se aplica fuera de los Estados Unidos y Canadá. Póngase en contacto con su distribuidor para determinar si se aplica cualquier otra garantía.
9. Los daños consecuentes o incidentales sufridos por cualquier persona como resultado del incumplimiento de esta garantía. En algunos estados no se permite la exclusión o limitación de daños consecuentes o incidentales, por lo tanto la limitación o exclusión anterior puede no aplicarse en su caso.

Si necesita servicio
Primero revise la sección de localización y solución de averías en su guía de uso y cuidado o llame al distribuidor donde adquirió el electrodoméstico. También puede llamar a Maytag Services, LLC, Atención al cliente, al 1-800-688-9900 en EE.UU. y al 1-800-688-2002 en Canadá para ubicar a un agente de servicio calificado.
- Asegúrese de conservar el comprobante de compra para verificar el estado de la garantía. Consulte la sección sobre la GARANTÍA para mayor información sobre las responsabilidades del propietario para obtener servicio bajo la garantía.
- Si el distribuidor o la compañía de servicio no pueden resolver el problema, escriba a Maytag Services, LLC, Attn: CAIR® Center, P.O. Box 2370, Cleveland, TN 37320-2370 o llame al **1-800-688-9900 en EE.UU. y al 1-800-688-2002 en Canadá.**
- Las guías del propietario, manuales de servicio e información sobre las piezas pueden solicitarse a Maytag Services, LLC, Atención al cliente.

Notas: Cuando llame o escriba acerca de un problema de servicio, por favor incluya la siguiente información:
a. Su nombre, dirección y número de teléfono;
b. Número de modelo y número de serie;
c. Nombre y dirección de su distribuidor o técnico de servicio;
d. Una descripción clara del problema que está experimentando;
e. Comprobante de compra (recibo de compra).

Garantie et service après-vente

Garantie
Garantie limitée d'un an - pièces et main-d'œuvre
Durant une période **d'un (1) an** à compter de la date de l'achat initial, toute pièce qui se révélerait défectueuse dans les conditions normales d'usage ménager sera réparée ou remplacée gratuitement.

Résidents du Canada
Les garanties ci-dessus couvrent un appareil installé au Canada seulement s'il a été agréé par les agences de test habilitées (vérification de la conformité à une norme nationale du Canada), sauf si l'appareil a été introduit au Canada à l'occasion d'un changement de résidence des États-Unis vers le Canada.

*Les garanties spécifiques formulées ci-dessus sont les **SEULES** que le fabricant accorde. Ces garanties vous confèrent des droits juridiques spécifiques et vous pouvez également jouir d'autres droits, variables d'un État à l'autre ou d'une province à l'autre.*

LE SEUL ET UNIQUE RECOURS DU CLIENT EN VERTU DE CETTE GARANTIE LIMITÉE EST LA RÉPARATION DU PRODUIT COMME DÉCRITE PRÉCÉDEMMENT. LES GARANTIES IMPLICITES, Y COMPRIS LES GARANTIES DE QUALITÉ MARCHANDE OU D'ADAPTATION À UN USAGE PARTICULIER, SONT LIMITÉES À UN AN OU À LA PÉRIODE LA PLUS COURTE PERMISE PAR LA LOI. MAYTAG CORPORATION NE SERA PAS TENUE RESPONSABLE DES DOMMAGES DIRECTS OU INDIRECTS. CERTAINS ÉTATS ET CERTAINES PROVINCES INTERDISENT L'EXCLUSION ET LA LIMITATION DES DOMMAGES DIRECTS OU INDIRECTS AINSI QUE LES LIMITATIONS SUR LA DURÉE DES GARANTIES IMPLICITES DE QUALITÉ MARCHANDE OU D'ADAPTATION À UN USAGE PARTICULIER. IL EST DONC POSSIBLE QUE CES LIMITATIONS NE S'APPLIQUENT PAS À VOUS. CETTE GARANTIE VOUS CONFÈRE DES DROITS JURIDIQUES SPÉCIFIQUES ET IL SE PEUT QUE VOUS AYIEZ D'AUTRES DROITS, QUI VARIENT D'UN ÉTAT À L'AUTRE OU D'UNE PROVINCE À L'AUTRE.

Ne sont pas couverts par ces garanties
1. Les problèmes et dommages résultant des situations suivantes :
   a. Mise en service, livraison ou entretien effectués incorrectement.
   b. Toute réparation, modification, altération et tout réglage non autorisés par le fabricant ou par un prestataire de service après-vente agréé.
   c. Mauvais emploi, emploi abusif, accidents, usage non raisonnable, ou catastrophe naturelle.
   d. Courant électrique, tension, alimentation électrique ou en gaz incorrects.
   e. Réglage incorrect d'une commande.
2. Les garanties ne peuvent être honorées si les numéros de série d'origine ont été enlevés, modifiés ou ne sont pas facilement lisibles.
3. Ampoules, filtres à eau et filtres à air.
4. Les produits achetés à des fins commerciales ou industrielles.
5. Les frais de dépannage ou de visite pour :
   a. Correction d'erreurs de mise en service. Pour les produits nécessitant une ventilation, un conduit métallique rigide doit être utilisé.
   b. Initiation de l'utilisateur à l'emploi de l'appareil.
   c. Transport de l'appareil chez le réparateur et retour de l'appareil chez l'utilisateur.
6. Tout aliment perdu en raison de pannes du réfrigérateur ou du congélateur.
7. Dépenses de déplacement et de transport pour la réparation du produit dans des endroits éloignés.
8. Cette garantie n'est pas valide à l'extérieur des États-Unis et du Canada. Communiquez avec votre détaillant pour savoir si une autre garantie s'applique.
9. Dommages indirects ou accessoires subis par toute personne à la suite d'une quelconque violation des garanties. Certains États ou provinces ne permettent pas l'exclusion ou la limitation de responsabilité en ce qui concerne les dommages directs ou indirects. L'exclusion ci-dessus peut en conséquence ne pas s'appliquer à votre cas.

Si vous avez besoin d'aide
Consultez d'abord la section sur le dépannage dans le manuel d'utilisation et d'entretien, puis appelez le détaillant de qui vous avez acheté votre appareil ou le service à la clientèle de Maytag Services, LLC au 1-800-688-9900 aux États-Unis et au 1-800-688-2002 au Canada pour savoir où trouver un réparateur autorisé.
- Veillez à conserver la facture d'achat pour justifier de la validité de la garantie. Pour d'autres renseignements concernant les responsabilités du propriétaire à l'égard du service sous garantie, voir le texte de la GARANTIE.
- Si le détaillant ou l'agence de service après-vente ne peut résoudre le problème, écrivez à Maytag Services, LLC à l'adresse suivante : CAIR® Center, P.O. Box 2370, Cleveland, TN 37320-2370 États-Unis, ou appelez au **1-800-688-9900 aux États-Unis ou au 1-800-688-2002 au Canada.**
- Les guides d'utilisation, les manuels de service et les renseignements sur les pièces sont disponibles auprès du service à la clientèle de Maytag Services, LLC.

Remarques : Veillez à fournir l'information suivante lorsque vous communiquez avec nous au sujet d'un problème :
a. Vos nom, adresse et numéro de téléphone;
b. Numéro de modèle et numéro de série de l'appareil;
c. Nom et adresse du détaillant avec la date l'appareil acheté;
d. Description détaillée du problème observé;
e. Preuve d'achat (facture de vente).

MAYTAG

Food Waste Disposer Installation, Care & Use Manual

TOOLS AND MATERIALS YOU WILL NEED:
Slotted Screwdriver, Adjustable Pliers,
Plumber's Putty, Electrical Tape

TOOLS, MATERIALS, AND ACCESSORIES YOU MAY NEED:
Phillips Screwdriver, Drain Auger, 3/8" Electrical Clamp Connector, Wire Nuts (2), Second 1 1/2" Drain Trap, Hammer, Hacksaw, Water Hose Clamp, Pipe Wrench, Copper Ground Wire, Dishwasher Drain Connection Kit, Air Gap, Electrical On/Off Switch, Drain Tube Extension

Read through the entire Installation, Care & Use manual before installing the disposer. Determine which of the tools, materials, and accessories you will need before you begin. Make sure you have all necessary disposer parts before installing the disposer.

Manual de Instalación, Cuidado y Uso del Triturador de Comida

HERRAMIENTAS Y MATERIALES QUE VA A NECESITAR:
Destornillador de Cabeza Ranurada, Alicates Ajustables, Masilla de Plomero, Cinta Aislante

HERRAMIENTAS, MATERIALES Y ACCESORIOS QUE PODRIA NECESITAR:
Destornillador Phillips, Barreno para Drenaje, Sujetador Eléctrico de 3/8", (2) Tuercas para Alambre, Segundo Sifón de 1 1/2", Martillo, Segueta, Sujetador para Manguera de Agua, Llave para Tubos, Alambre de Cobre para Conexión a Tierra, Juego para Conexión de Drenaje de la Máquina Lavadora de Platos, Intervalo de Aire, Interruptor Eléctrico de Encendido/Apagado, Extensión para el Tubo de Drenaje

Lea minuciosamente todo el manual de Instalación, Cuidado y Uso antes de instalar el triturador. Determine qué herramientas, materiales y accesorios va a necesitar antes de comenzar. Asegúrese de tener todas las partes necesarias del triturador antes de instalarlo.

Manuel d'installation, de soins et d'utilisation du broyeur d'aliments

OUTILS ET MATÉRIAUX DONT VOUS AUREZ BESOIN:
Tournevis pour écrous à fente, pinces réglables,
mastic de plombier, ruban isolant

OUTILS, MATÉRIAUX ET ACCESSOIRES DONT VOUS POURREZ PEUT-ÊTRE AVOIR BESOIN:
Tournevis Phillips, furet, pince électrique 3/8 po, serre-fils (2), second siphon de vidange de 1 ½ po, marteau, scie à métaux, pinces de boyau d'eau, clé à tuyau, fil de mise à la terre en cuivre, trousse de raccordement de drain de lave-vaisselle, entrefer, interrupteur électrique, rallonge de tube de drain.

Lisez bien le manuel complet sur l'installation, l'entretien et l'utilisation avant d'installer le broyeur. Déterminez quels sont les outils, les matériaux et les accessoires dont vous aurez besoin avant de commencer. Assurez-vous que vous avez toutes les pièces nécessaires du broyeur avant de l'installer. Assurez-vous que l'installation du broyeur se conforme à tous les codes provinciaux et locaux de plomberie, d'électricité et d'environnement.

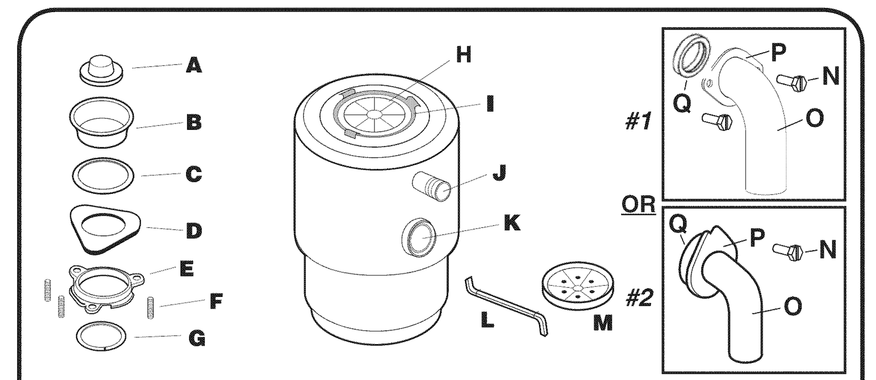

Mounting Assembly
A: Stopper
B: Sink Flange
C: Fiber Gasket
D: Backup Ring
E: Mounting Ring
F: Screws (3)
G: Snap Ring

Disposer
H: Mounting Gasket/Splash Baffle
I: Lower Mounting Ring
J: Dishwasher Inlet
K: Discharge Outlet
L: Wrenchette
M: Removeable Sound Baffle (optional)

#1 Two-Bolt Discharge
N: Bolt (2)
O: Discharge Tube (1-1/2" Diam.)
P: Flange
Q: Gasket

OR

#2 One-Bolt Discharge
N: Bolt
O: Discharge Tube (1-1/2" Diam.)
P: Flange
Q: Gasket

Conjunto de Montaje
A: Tapón
B: Reborde para Sumidero
C: Empaque de Fibra
D: Anillo de Soporte
E: Anillo de Montaje
F: Tornillos (3)
G: Anillo Sujetador

Triturador
H: Empaque de Montaje/Deflector Contra Salpicaduras
I: Anillo de Montaje Inferior
J: Entrada de la Máquina Lavadora de Platos
K: Salida de Descarga
L: Llave Pequeña
M: Difusor Acustico Removible (opcional)

#1 Descarga con dos pernos
N: Perno (2)
O: Tubo de descarga biselado (3.8 cm [1½"] de diámetro)
P: Brida
Q: Reborde

O

#2 Descarga con un perno
N: Perno
O: Tubo de descarga biselado (3.8 cm [1½"] de diámetro)
P: Brida
Q: Reborde

Ensemble de montage
A: Bouchon
B: Collet d'évier
C: Garniture en fibre
D: Bague antiextrusion
E: Collier de montage
F: Vis (3)
G: Collier de retenue

Broyeur
H: Garniture de montage/chicane antiéclaboussure
I: Collier de montage inférieur
J: Entrée de lave-vaisselle
K: Sortie d'évacuation
L: Petite clé
M: Chicane antibruit amovible (en option)

#1 Évacuation à deux boulons
N: Boulon (2)
O: Tuyau d'évacuation biseauté (3.8 cm [1½"] de diámetro)
P: Bride
Q: Garniture

OU

#2 Évacuation à un boulon
N: Boulon
O: Tuyau d'évacuation biseauté (3.8 cm [1½"] de diámetro)
P: Bride
Q: Garniture

SAFETY SYMBOLS

⚠ WARNING Warning indicates a potentially hazardous situation which, if not avoided, could result in death or serious injury.

⚠ CAUTION Caution indicates a potentially hazardous situation which, if not avoided, may result in minor or moderate injury.

SIMBOLOS DE SEGURIDAD

⚠ ADVERTENCIA El símbolo de advertencia le informa de posibles peligros o prácticas inseguras que podrían resultar en lesiones personales severas o en la muerte.

⚠ PRECAUCION El símbolo de precaución le informa de peligros o prácticas inseguras que podrían resultar en lesiones personales menores o daño a la propiedad.

SYMBOLES DE SÉCURITÉ

⚠ AVERTISSEMENT Avertissement indique une situation éventuellement dangereuse qui, si elle n'est pas écartée, risque d'entraîner des blessures graves, voire mortelles.

⚠ ATTENTION Attention indique une situation éventuellement dangereuse qui, si elle n'est pas écartée, risque d'entraîner des blessures légères à modérées.

ENGLISH

INSTALLATION INSTRUCTIONS

1 CHECK INSTALLATION DIMENSIONS

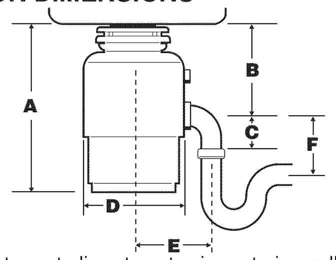

A: Disposer Height
B: Distance from bottom of sink bowl to centerline of discharge outlet. (Add 1/2" when stainless steel sink is used.)
C: Distance from centerline of the discharge outlet to end of discharge tube.
D: Disposer Width
E: Distance from disposer vertical centerline to centerline of P-trap connection.
F: Centerline of disposer discharge to centerline at waste pipe entering wall. (Dimension "F" must be greater than 1/4" to prevent standing water in disposer.)

Model	A	B	C	D	E
DFC7500	12 3/4"	6 7/8"	4"	7 3/4"	5 3/4"
DFC6500*	15 7/8"	9 7/16"	4"	7 1/2"	5 3/4"
DFC5500	12 5/8"	6"	4"	7 1/4"	5"
DFC1500	12 5/8"	6"	4"	6 3/4"	5"

* Indicates batch feed model
* Indica modelo de carga por tandas
* Indique le modèle à alimentation uentielle

If replacing an existing disposer, skip ahead to **Instruction 6.**
If this is a first time installation, continue with **Instruction 2.**

2 DISCONNECT SINK DRAIN

1. Loosen nut (A) at top of "P-trap" with pipe wrench (see Figure 2-1).
2. Loosen nut (B) at top of extension pipe. Remove extension pipe.
3. Loosen nut (C) at base of sink flange. (If nut is corroded or too tight, apply penetrating lubricant.)
4. Push sink flange up through sink hole and remove it (see Figure 2-2).
5. Clean sink flange area of any putty or other debris.

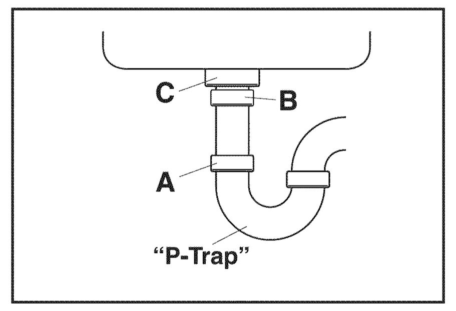

2-1

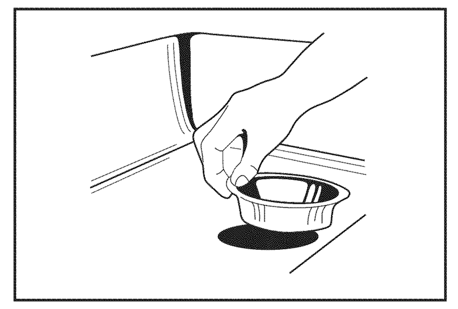

2-2

3 DISASSEMBLE NEW DISPOSER MOUNTING ASSEMBLY

1. Insert wrenchette (or screwdriver) into one mounting lug and hold lower mounting ring securely with one hand (see Figure 3-1). With your other hand, turn mounting assembly counterclockwise to remove mounting assembly from lower mounting ring.
2. Turn mounting assembly over (see Figure 3-2) and loosen three mounting screws (A) until you can access snap ring (B).
3. Use screwdriver to pry snap ring off of sink flange. Mounting assembly will now come apart.

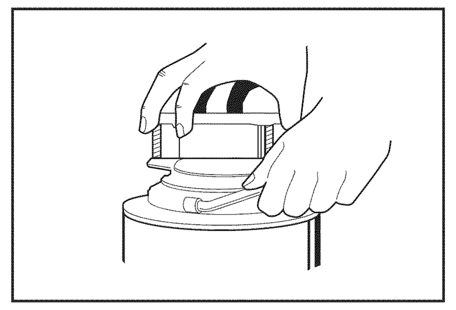

3-1

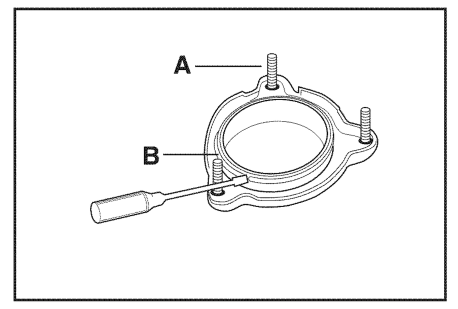

3-2

4 INSTALL FLANGE IN SINK HOLE

1. Roll 1/4 pound (4 oz.) of non-hardening plumber's putty to make 3/4" thick rope to seal around sink flange.
2. Apply putty evenly around sink hole in indentation left by sink flange (see Figure 4-1).
3. Align flange so text is readable, and press sink flange slowly but firmly into sink drain hole to seat evenly on putty (see Figure 4-2). Use screwdriver or putty knife to scrape all putty from edge of sink hole.

⚠CAUTION
Do not use plumber's putty on any other disposer connection - it may harm disposer and cause property damage.

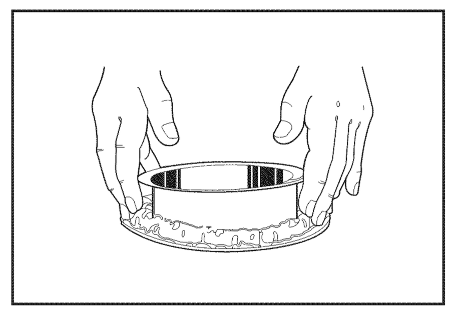

4-1

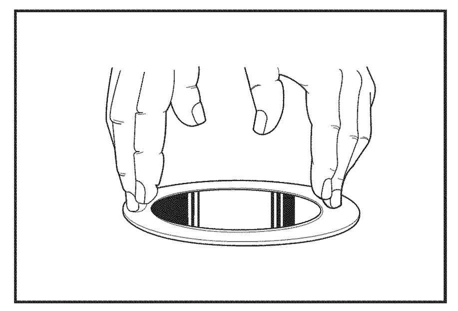

4-2

5 ATTACH UPPER MOUNTING ASSEMBLY TO SINK FLANGE

You may wish to place a weighted object in the sink to hold the sink flange in place. (Place a towel under object in sink to prevent scratching.) Reference Figure 5-1 for part identification.

1. Working from under sink, slip fiber gasket and metal backup ring (flat side up) over sink flange.
2. Holding fiber gasket and backup ring in place, slip mounting ring over sink flange so it seats against backup ring.
3. With the fiber gasket, backup ring, and mounting ring tight to sink bottom, slide snap ring onto sink flange until it pops into groove on flange*.
4. Tighten three mounting screws up to sink until mounting assembly is seated tightly and evenly against sink.

* Placing a thick, wide rubber band around the sink flange (above the snap ring groove) may help hold parts in place while installing snap ring. (Remember to remove rubber band after snap ring is installed.)

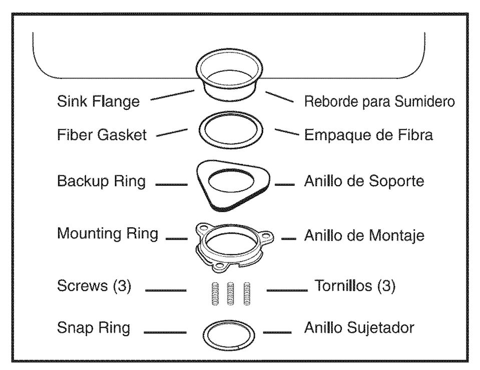

5-1

If you are replacing an existing disposer, go to **Instruction 6.**
If this is a first time installation, skip ahead to **Instruction 7.**

ENGLISH

6 REMOVE EXISTING DISPOSER

1. Turn off electrical power at fuse box or circuit breaker.

⚠WARNING
Electric Shock
- Turn off electrical power at fuse box or circuit breaker before removing electrical cover plate.
- Disposer must be grounded. Improper connection can result in electric shock.

⚠WARNING
Personal Injury
- Do not position your head or body under disposer; unit could fall during removal or installation.

2. Disconnect drain trap from disposer waste discharge tube with adjustable pliers (see Figure 6-1). (Also disconnect dishwasher drain connection, if applicable.)
3. Support disposer with one hand and insert end of wrenchette or screwdriver into right side of one mounting lug on lower mounting ring (see Figure 6-2). Lift disposer slightly and loosen lower mounting ring by pushing or pulling wrenchette or screwdriver to left until disposer is free from mounting assembly.
(Disposer may be heavy - provide support.)
4. With electrical supply turned off, turn disposer upside down and remove electrical cover plate (see Figure 6-3). Loosen green ground screw and remove wire nuts (see Figure 6-4). Disconnect disposer wires from electrical supply wires. Loosen screw(s) on electrical clamp connector and remove wires from disposer.

- If the new disposer mounting is the same as old one, remove mounting assembly from disposer (**Instruction 3**) and go to **Instruction 7**.
- If the new disposer mounting is different from the old one (or you wish to replace the old sink flange) you must complete **Steps 5 - 6** (below), and **Instructions 2-5** (in previous column), then continue with **Instruction 7**.

5. Loosen three mounting screws, pry snap ring off with screwdriver, and remove old mounting assembly (see Figure 6-5). (Some mounting assembly removal requires additional tools.)
6. Push old sink flange up through sink hole (see Figure 6-6). Use screwdriver or putty knife to scrape all old putty from edge of sink hole.

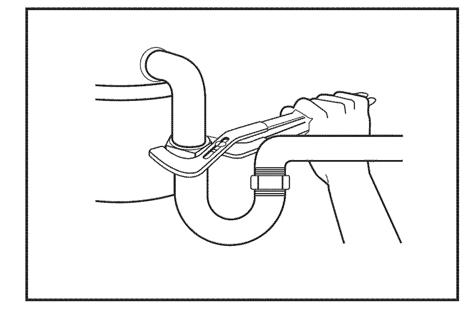

6-1

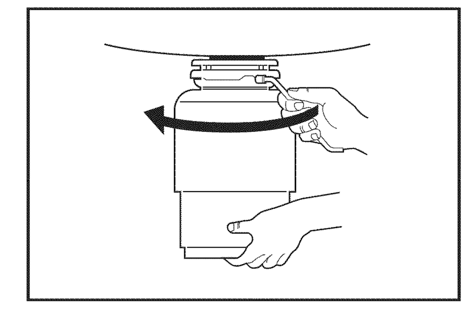

6-2

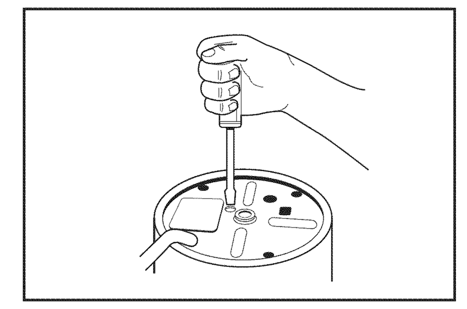

6-1

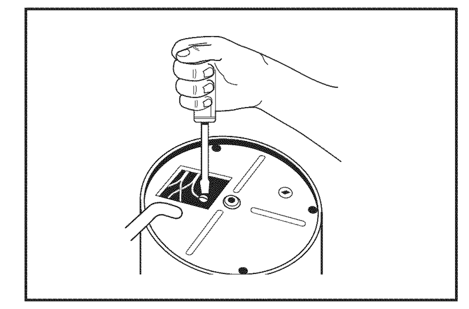

6-2

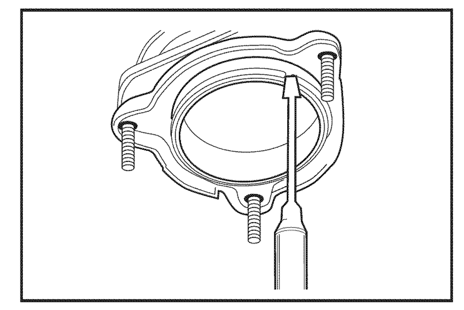

6-1

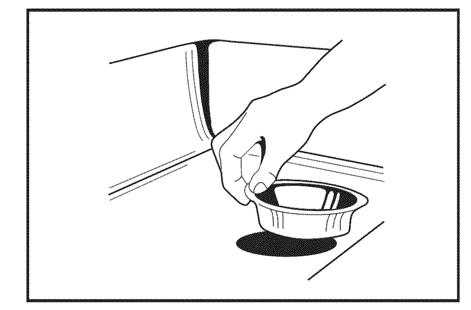

6-2

7 CLEAN SINK DRAIN LINE

Failure to clean sink drain line may result in drain line blockage.

1. Remove P-trap.
2. With drain auger, clear away all hardened waste material in horizontal drain line.

If you are not connecting a dishwasher to disposer, go to **Instruction 9.**

8 PREPARE DISHWASHER DRAIN CONNECTION (IF APPLICABLE)

The knockout drain plug should only be removed if you are connecting a built-in dishwasher to the disposer. **NOTE:** If the dishwasher connection is made without removing the plug, the dishwasher may overflow. (Connections must comply with local plumbing codes.)

Remove Knockout Plug

1. Lay disposer on its side and insert screwdriver into dishwasher inlet so tip rests on outer edge of knockout plug.
2. Tap end of screwdriver handle with hammer until molded plug breaks loose (see Figure 8-1).
3. REMOVE LOOSE KNOCKOUT PLUG FROM INSIDE DISPOSER.

Attach Dishwasher Drain Connector

If your dishwasher drain hose is 7/8" diameter, go to **Instruction 9**.
If your dishwasher drain hose is not 7/8" diameter, you must attach a dishwasher drain connector to the dishwasher drain inlet. Follow the installation instructions with the connection kit. (You will connect the dishwasher drain hose to the connector in **Instruction 12**.)

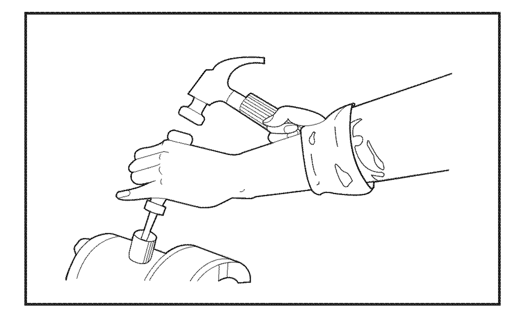

8-1

ENGLISH

9 CONNECT DISPOSER TO ELECTRICAL SUPPLY

⚠ WARNING

Electrical Shock Hazard
Disconnect electrical power at fuse box or circuit breaker before installing or servicing disposer.
Failure to follow these instructions can result in death, fire, or electrical shock.

GROUNDING INSTRUCTIONS

For a permanently connected disposer:
Disposer must be connected to a grounded, metal, permanent wiring system, or circuit conductors must be accompanied by equipment-grounding conductor and connected to equipment-grounding terminal or lead on disposer.

For a grounded, cord-connected disposer:
This appliance must be grounded to reduce the risk of electric shock. In the event of a malfunction or breakdown, grounding provides a path of least resistance for electric current to reduce the risk of electric shock. If this appliance is equipped with a cord having an equipment-grounding conductor and a grounding plug, the plug must be plugged into an appropriate outlet that is properly installed and grounded in accordance with all local codes and ordinances.

WARNING: Improper connection of the equipment-grounding conductor can result in a risk of electric shock. Check with a qualified electrician or serviceman if you are in doubt as to whether the appliance is properly grounded. Do not modify the plug if provided with the appliance - if it will not fit the outlet, have a proper outlet installed by a qualified electrician.

There are two ways to connect electrical power to your disposer:
1.) Direct wire
2.) Plug in cord - installed at factory

Disposer Circuit Requirements
Ensure the following electrical requirements are met before connecting disposer to switch (see Figure 9-1 for typical direct wired electrical circuit diagram):

- Remove fuse (or open the circuit breaker) before connecting disposer to circuit.
- If junction box is used, connect the junction box to the switch on a separate 15 or 20 Amp, 115 Volt circuit with the appropriate cable. (Use 14 gauge wire with 15 Amp circuit, and 12 gauge wire with 20 Amp circuit).
- Batch feed disposers do not require a separate wall switch - switch is built into disposer and disposer is wired directly into circuit.
- If you install a double receptacle to handle other small kitchen appliances, include a wall switch in disposer receptacle circuit and wire other receptacle directly to power source.
- This disposer requires a switch with a marked "Off" position (wired to disconnect all ungrounded supply conductors) installed within sight of the disposer sink opening (1 HP minimum rating).

Connect Disposer to Electrical Supply/Ground Disposer
Follow these instructions to direct wire the disposer. (If adding a cord and plug, follow the directions included with the cord and plug).

1. Remove electrical cover plate (**C**) from bottom of disposer and pull out black (may have colored stripe) and white wires (see Figure 9-1). DO NOT REMOVE CARDBOARD INSULATION SHIELD.
2. Run electrical cable through access hole (A) on bottom of disposer (with 1/2" conduit or 3/8" flex) and secure with clamp connector.
3. Strip wires back approximately 1/2 inch. Connect white (neutral) electrical wire to white disposer wire, and black (hot) electrical wire to black disposer wire (may have colored stripe) with wire nuts (see Figure 9-1). Insulate wire connections with electrical tape, and push connections into disposer housing without displacing cardboard insulation shield. Do not reinstall electrical plate until disposer is properly grounded.

Once the circuit you are using is grounded at the service panel, attach the ground wire to the green ground screw (B) in the electrical cover plate opening and secure the electrical plate (C) (see Figure 9-1).

⚠WARNING

Electrical Shock Hazard
Electrically ground disposer. Connect ground wire to green ground screw in electrical cover plate opening. Do not use an extension cord.
Failure to follow these instructions can result in death, fire, or electrical shock.

⚠ADVERTENCIA

Riesgo De Descarga Eléctrica
Triturador con conexión eléctrica a tierra. Conecte el cable a tierra con un tornillo verde de conexión a tierra en la abertura de la placa de recubrimiento eléctrico. No utilice un cable de extensión. El incumplimiento de estas instrucciones puede ocasionar la muerte, un incendio o una descarga eléctrica.

⚠AVERTISSEMENT

Danger de choc électrique
Mettez le broyeur électriquement à la terre. Raccordez le fil de terre à la vis de terre verte dans l'ouverture de plaque du couvercle électrique. N'utilisez pas un fil de rallonge.
Si ces instructions ne sont pas suivies, il peut en résulter un décès, un incendie ou un choc électrique.

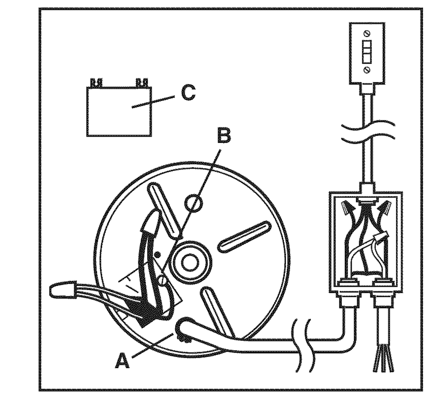

9-1

⚠WARNING

Electrical Shock Hazard
Plug into a grounded 3-prong outlet. Do not remove ground prong. Do not use an adapter. Do not use an extension cord.
Failure to follow these instructions can result in death, fire, or electrical shock.

⚠ADVERTENCIA

Riesgo De Descarga Eléctrica
Enchufe en un tomacorriente para 3 patas conectado a tierra. No elimine la pata de conexión a tierra. No utilice un adaptador. No utilice un cable de extensión. El incumplimiento de estas instrucciones puede ocasionar la muerte, un incendio o una descarga eléctrica.

⚠AVERTISSEMENT

Danger De Choc Électrique
Branchez dans une prise à 3 trous avec prise de terre. N'enlevez pas la tige de prise de terre. N'utilisez pas d'adaptateur. N'utilisez pas de fil de rallonge.
Si ces instructions ne sont pas suivies, il peut en résulter un décès, un incendie ou un choc électrique.

ESPAÑOL

INSTRUCCIONES DE INSTALACION

1 REVISE LAS DIMENSIONES DE INSTALACION

A: Altura del Triturador.
B: Distancia del fondo de la taza del fregadero a la línea central de la salida de descarga. (Añada 1/2" si tiene un fregadero de acero inoxidable).
C: Distancia de la línea central de la salida de descarga al extremo del tubo de descarga.
D: Ancho del Triturador.
E: Distancia de la línea central vertical del triturador a la línea central de la conexión del sifón 'P'.
F: Línea central de descarga del triturador a línea central del tubo de desperdicios que va a la pared. (La dimensión 'F' debe ser mayor de 1/4" para evitar la acumulación de agua en el triturador).

Si está reemplazando un triturador existente, vaya directamente a la **instrucción 6.**
Si esta es una instalación inicial, continue con la **instrucción 2.**

2 DESCONECTE EL DRENAJE DEL FREGADERO

1. Suelte la tuerca (A) ubicada en la parte superior del "sifón P" utilizando la llave para tubos (ver Figura 2-1).
2. Suelte la tuerca (B) ubicada en la parte superior del tubo de extensión. Retire el tubo de extensión.
3. Suelte la tuerca (C) ubicada en la base del reborde del fregadero. (Si la tuerca está corroída o está muy apretada, aplique el lubricante indicado).
4. Empuje hacia arriba el reborde del fregadero a través del orificio y retírelo (ver Figura 2-2).
5. Limpie el área del reborde del fregadero, eliminando toda clase de residuos.

3 DESARME EL CONJUNTO DE MONTAJE DEL TRITURADOR NUEVO

1. Inserte la llave pequeña (o el destornillador) en una aleta de montaje y sostenga el anillo de montaje inferior de manera firme con una mano (ver la Figura 3-1). Con la otra mano, gire el conjunto de montaje en sentido contrario de las manecillas del reloj para retirar el conjunto de montaje del anillo de montaje inferior.
2. Gire el conjunto de montaje (ver Figura 3-2) y suelte los tres tornillos de montaje (A) hasta que tenga acceso al anillo sujetador (B).
3. Utilice el destornillador para sacar el anillo sujetador del reborde del fregadero. El conjunto de montaje estará ahora desarmado.

4 INSTALE EL REBORDE EN EL ORIFICIO DEL FREGADERO

1. Enrolle 1/4 de libra (4 oz.) de masilla de plomero blanda hasta obtener una tira de 3/4" de espesor para sellar alrededor del reborde del fregadero.
2. Aplique la masilla en cantidades iguales alrededor del orificio del fregadero en las marcas dejadas por el reborde del fregadero (ver Figura 4-1).
3. Alinee el reborde de manera que pueda leer el texto grabado, presione el reborde del fregadero lenta pero firmemente hasta que esté en el orificio de drenaje del fregadero asentandolo de manera pareja sobre la masilla (ver Figura 4-2). Utilice el destornillador o el cuchillo para masilla para eliminar todos los residuos de sellante del borde del orificio del fregadero

⚠PRECAUCION
No use masilla de plomero en ninguna otra conexión del eliminador de residuos, si lo hace puede dañar el eliminador y causar daños materiales.

5 CONECTE EL CONJUNTO DE MONTAJE SUPERIOR AL REBORDE DEL FREGADERO

Usted puede colocar un objeto pesado en el fregadero para mantener el reborde en su lugar. (Coloque una toalla debajo de dicho objeto para evitar rayones). Consulte la Figura 5-1 para identificar las partes.

1. Trabajando por debajo del fregadero, pase el empaque de fibra y el anillo de soporte metálico (parte plana hacia arriba) sobre el reborde del fregadero.
2. Sosteniendo el empaque de fibra y el anillo de soporte en su lugar, mueva el anillo de montaje sobre el reborde del fregadero, de manera que se asiente contra el anillo de soporte.
3. Apriete el empaque de fibra, anillo de soporte y anillo de montaje a la parte inferior del fregadero. Mueva el anillo sujetador hacia el reborde del fregadero hasta que se asegure en la ranura del reborde*.
4. Apriete los tres tornillos de montaje hasta que el conjunto de montaje esté asentado firmemente y de manera uniforme contra el fregadero.

*La colocación de una banda de caucho ancha y gruesa alrededor del reborde del fregadero (por encima de la ranura del anillo sujetador) puede ayudar a sostener las partes en su lugar mientras instala el anillo sujetador. (Acuérdese de retirar la banda de caucho después de instalar el anillo sujetador).

Si está reemplazando un triturador existente, diríjase a la **instrucción 6.**
Si esta es una instalación inicial, vaya directamente a la **instrucción 7.**

FRANCAIS

INSTRUCTIONS D'INSTALLATION

1 VÉRIFIEZ LES DIMENSIONS D'INSTALLATION

A: Hauteur du broyeur
B: Distance à partir de la partie inférieure de la cuvette de l'évier jusqu'à la ligne centrale de la sortie d'évacuation. (Ajoutez ½ po lorsqu'un évier en acier inoxydable est utilisé).
C: Distance à partir de la ligne centrale de la sortie d'évacuation jusqu'à la fin du tube d'évacuation.
D: Largeur du broyeur
E: Distance à partir de la ligne centrale verticale du broyeur jusqu'à la ligne centrale du raccordement de siphon en P.
F: Ligne centrale de l'évacuation du broyeur jusqu'à la ligne centrale au tuyau de vidange entrant dans le mur. (La dimension « F » doit être plus grande que ¼ po pour éviter de l'eau ne reste dans le broyeur).

Si vous remplacez un broyeur déjà en place, passez aux **instructions 6.**
S'il s'agit d'une installation pour la première fois, continuez avec les **instructions 2.**

2 DÉBRANCHEZ LA VIDANGE DE L'ÉVIER

1. Desserrez l'écrou (A) à la partie supérieure du « siphon en P » avec une clé à tuyau (voir figure 2-1).
2. Desserrez l'écrou (B) en haut du tuyau de rallonge. Retirez le tuyau de rallonge.
3. Desserrer l'écrou (C) à la base du collet d'évier. (Si l'écrou est corrodé ou trop serré, appliquez un lubrifiant pénétrant).
4. Poussez le collet de l'évier vers le haut à travers le trou de l'évier et retirez le (voir figure 2-2).
5. Nettoyez la zone du collet d'évier et enlevez toute trace de mastic ou autres débris.

3 DÉMONTEZ L'ENSEMBLE DE MONTAGE DU NOUVEAU BROYEUR

1. Insérez la petite clé (ou un tournevis) dans une patte de montage et retenez le collier de montage inférieur solidement d'une main (voir figure 3-1). De l'autre main, tournez l'ensemble de montage dans le sens inverse des aiguilles d'une montre pour enlever l'ensemble de montage du collier de montage inférieur.
2. Tournez l'ensemble de montage de l'autre côté (voir figure 3-2) et desserrez les trois vis de montage (A) jusqu'à ce que vous puissiez accéder au collier de retenue (B).
3. En vous servant d'un tournevis, forcez le collier de retenue pour qu'il sorte du collet d'évier. L'ensemble de montage se démontera alors.

4 INSTALLEZ LE COLLET DANS LE TROU DE L'ÉVIER

1. Roulez 1/4 livre (4 oz) de mastic de plombier non durcissant pour faire un cordelette de ¾ po d'épaisseur afin de créer un joint hermétique autour du collet d'évier.
2. Appliquez le mastic uniformément autour du trou de l'évier dans la partie renforcée laissée par le collet d'évier (voir figure 4-1).
3. Pressez le collet d'évier lentement mais fermement dans le trou de vidange de l'évier pour l'asseoir uniformément sur le mastic (voir figure 4-2). Utilisez un tournevis ou un couteau à mastiquer pour enlever tout le mastic du bord du trou de l'évier.

⚠ATTENTION
N'utilisez pas de mastic sur un autre raccord du broyeur à déchets sous peine d'endommager le broyeur et d'occasionner des dégâts matériels.

5 FIXEZ L'ENSEMBLE DE MONTAGE SUPÉRIEUR AU COLLET D'ÉVIER

Vous voudrez peut-être placer un objet lourd dans l'évier pour maintenir en place le collet d'évier. (Placez une serviette sous l'objet dans l'évier pour éviter de rayer la surface). Référez-vous à la figure 5-1 pour l'identification des pièces.

1. En travaillant en dessous de l'évier, glissez la garniture en fibre et la bague antiextrusion en métal (côté plat vers le haut) au-dessus du collet d'évier.
2. En maintenant en place la garniture en fibre et la bague antiextrusion, faites glisser le collier de montage sur le collet d'évier de façon à ce qu'il s'assoie contre la bague antiextrusion.
3. Avec la garniture en fibre, la bague antiextrusion et le collier de montage serrés contre le fond de l'évier. Faites coulisser le collier de retenue dans le collet d'évier jusqu'à ce qu'il s'enclenche dans la rainure sur le collet*.
4. Serrez les trois vis de montage à l'évier jusqu'à ce que l'ensemble de montage soit assis solidement et uniformément contre l'évier.
*Le fait de placer une large bande de caoutchouc épaisse autour du collet d'évier (au-dessus de la rainure du collier de retenue) peut faciliter le maintient des pièces durant l'installation du collier de retenue. (Ne pas oublier d'enlever la bande de caoutchouc une fois le collier de retenue installé).

Si vous remplacez un broyeur déjà en place, passez à **l'instruction 6.**
S'il s'agit de l'installation initiale, passez à **l'instruction 7.**

ESPAÑOL

6 RETIRE EL TRITURADOR EXISTENTE

1. Desactive la corriente eléctrica en la caja de fusibles o el interruptor automático.

⚠ ADVERTENCIA
Descarga Eléctrica
- Desactive la corriente eléctrica en la caja de fusibles o el interruptor automático antes de retirar la placa de la cubierta eléctrica.
- El triturador deberá estar conectado a tierra. La conexión incorrecta puede ocasionar descargas eléctricas.

⚠ ADVERTENCIA
Lesiones Personales
- No coloque su cabeza o cuerpo debajo del triturador; la unidad podría caerse durante su instalación.

2. Desconecte el sifón del tubo de descarga de desperdicios del triturador utilizando los alicates ajustables (ver Figura 6-1). (También desconecte la conexión del drenaje de la máquina lavadora de platos, si se aplica).
3. Sostenga el triturador con una mano e inserte el extremo de la llave pequeña o del destornillador en la parte derecha de una aleta de montaje en el anillo de montaje inferior (ver Figura 6-2). Levante ligeramente el triturador y suelte el anillo de montaje inferior empujando o halando la llave pequeña o el destornillador hacia la izquierda, hasta que el triturador esté separado del conjunto de montaje. (El triturador puede resultar pesado. Proporcione apoyo).
4. Teniendo la corriente eléctrica apagada, voltee el triturador y retire la placa de la cubierta eléctrica (ver Figura 6-3). Suelte el tornillo a tierra verde y retire las tuercas para alambre (ver Figura 6-4). Desconecte los alambres del triturador de los alambres eléctricos. Suelte el tornillo(s) del sujetador de cable y retire el cable (alambres) del triturador.

- Si el montaje del triturador nuevo es el mismo que el del viejo, retire el con-junto de montaje del triturador (**instrucción 3**) y diríjase a la **instrucción 7**.
- Si el montaje del triturador nuevo es diferente al del viejo (o usted desea reemplazar el reborde del fregadero viejo), usted deberá llevar a cabo **los pasos 5 - 6** (a continuación) y las **instrucciones 2 - 5** (en la columna anterior), y después continuar con la **instrucción 7**.

5. Suelte los tres tornillos de montaje, saque el anillo sujetador utilizando el destornillador y retire el conjunto de montaje viejo (ver Figura 6-5). (La remoción de algunos conjuntos de montaje requiere herramientas adicionales).
6. Empuje el reborde del fregadero viejo a través del orificio del fregadero (ver Figura 6-6). Utilice el destornillador o el cuchillo para masilla para eliminar todo el sellante viejo del borde del orificio del fregadero.

7 LIMPIE LA LINEA DE DRENAJE DEL FREGADERO

Si no limpia la línea de drenaje del fregadero podría ocurrir bloqueo de la misma.

1. Retire el sifón 'P'.
2. Con un barreno para drenajes, elimine todo el material de desecho endurecido en la línea de drenaje horizontal que va del sifón hasta el tubo principal.

Si no va a conectar una máquina lavadora de platos al triturador, diríjase a la **instrucción 9.**

8 PREPARE LA CONEXION DEL DRENAJE DE LA MAQUINA LAVA - DORA DE PLATOS (SI SE APLICA)

El tapón de drenaje rompible únicamente deberá ser retirado únicamente si va a conectar una máquina lavadora de platos integral al triturador. NOTA - Si la conexión de la máquina lavadora de platos se lleva a cabo sin retirar el tapón, la máquina lavadora de platos podría inundarse. (Las conexiones deberán cumplir con los códigos de plomería local).

Retire El Tapón Rompible

1. Coloque el triturador sobre su parte lateral e inserte el destornillador en la entrada de la máquina lavadora de platos, de manera que la punta descanse sobre el borde externo del tapón rompible.
2. Golpee el extremo del agarre del destornillador con un martillo hasta que rompa y suelte el tapón moldeado (ver Figura 8-1).
3. RETIRE EL TAPÓN ROMPIBLE SUELTO DEL INTERIOR DEL TRITURADOR.

Instale El Conector del Drenaje de la Máquina Lavadora de Platos.
Si la manguera de drenaje de su máquina lavadora de platos tiene un diámetro de 7/8", diríjase a la **instrucción 9**.
Si la manguera de drenaje de su máquina lavadora de platos no tiene un diámetro de 7/8", usted deberá instalar un conector para drenaje de la máquina lavadora de platos a la entrada del drenaje. Siga las instrucciones de instalación incluidas en el juego de conexión. (Usted conectará la manguera de drenaje de la máquina lavadora de platos al conector en la **instrucción 12**).

FRANCAIS

6 DÉMONTEZ LE BROYEUR DÉJÀ EN PLACE

1. Coupez le courant électrique à la boîte à fusibles ou au disjoncteur.

⚠AVERTISSEMENT
Choc électrique
- Coupez le courant électrique à la boîte à fusibles ou au disjoncteur avant d'enlever la plaque de couvercle électrique.
- Le broyeur doit être mis à la terre. Un mauvais raccordement peut entraîner un choc électrique.

⚠AVERTISSEMENT
Blessures
- Ne placer pas la tête ni le reste du corps sous le broyeur ; l'appareil pourrait tomber durant le démontage ou l'installation.

2. Débranchez le siphon de vidange du tube d'évacuation de vidange du broyeur en utilisant des pinces réglables (voir figure 6-1). (Débranchez aussi le raccordement de vidange du lave-vaisselle, le cas échéant).
3. Retenez le broyeur d'une main et insérer l'extrémité de la petite clé ou un tournevis dans le côté droit d'une patte de montage sur le collier de montage inférieur (voir figure 6-2). Levez légèrement le broyeur et desserrez le collier de montage inférieur en poussant ou en tirant sur la petite clé ou le tournevis vers la gauche jusqu'à ce que le broyeur se libère de l'ensemble de montage.
(Le broyeur peut être lourd – fournissez un support suffisant).
4. Avec l'alimentation électrique coupée, tournez le broyeur à l'envers et retirez la plaque de couvercle électrique (voir figure 6-3). Desserrez la vis verte de mise à la terre et retirez les serre-fils (voir figure 6-4). Débranchez les fils du broyeur des fils d'alimentation électrique. Desserrer la ou les vis sur la bride de câble et retirez le câble (les fils) du broyeur.

- Si le montage du nouveau broyeur est le même que l'ancien, retirez l'ensemble de montage du broyeur (**Instruction 3**) et passez à **l'instruction 7**.
- Si le montage du nouveau broyeur est différent de l'ancien (ou si vous désirez remplacer l'ancien collet d'évier) vous devez réaliser les **étapes 5 - 6** (ci-dessous), et les **instructions 2 - 5** (dans la colonne précédente), puis continuer avec **l'instruction 7**.

5. Desserrez les trois vis de montage, forcez le collier de retenue pour le dégager à l'aide d'un tournevis et retirez l'ancien ensemble de montage (voir figure 6-5). (Le démontage de certains ensembles de montage peut nécessiter l'utilisation d'outils supplémentaires).
6. Poussez l'ancien collet d'évier en dehors du trou de l'évier (voir figure 6-6). À l'aide d'un tournevis ou d'un couteau à mastiquer, grattez l'ancien agent de scellement sur le rebord du trou de l'évier.

7 NETTOYEZ LE CONDUIT DE VIDANGE DE L'ÉVIER

Le fait de ne pas nettoyer le conduit de vidange de l'évier peut entraîner un blocage du conduit de vidange.

1. Retirez le siphon en P.
2. À l'aide d'un furet, enlevez tous les matériaux de déchets durcis dans le conduit de vidange horizontal.

Si vous ne raccordez pas un lave-vaisselle au broyeur, passez à **l'instruction 9.**

8 PRÉPAREZ LA CONNEXION DE VIDANGE DU LAVE-VAISSELLE (LE CAS ÉCHÉANT)

Le bouchon de vidange à enfoncer doit être seulement retiré si vous raccordez un lave-vaisselle encastré au broyeur. REMARQUE – Si le raccordement du lave-vaisselle est effectué sans enlever le bouchon, le lave-vaisselle risque de déborder. (Les raccordements doivent se conformer aux codes de plomberie locaux).

Retirez le bouchon à défoncer

1. Placez le broyeur sur son côté et insérez un tournevis dans l'entrée du lave-vaisselle de façon à ce que l'extrémité repose sur le bord extérieur du bouchon à défoncer.
2. Tapez sur l'extrémité du manche du tournevis à l'aide d'un marteau jusqu'à ce que le bouchon moulé se détache (voir figure 8-1).
3. RETIREZ LE BOUCHON À DÉFONCER UNE FOIS DÉTACHÉ DE L'INTÉRIEUR DU BROYEUR.

Fixer le connecteur de vidange du lave-vaisselle
Si le boyau de vidange de votre lave-vaisselle est d'un diamètre de 7/8 po, passez à **l'instruction 9.**

Si le boyau de vidange de votre lave-vaisselle n'est pas un diamètre de 7/8 po, vous devez raccorder un connecteur de vidange de lave-vaisselle à l'entrée de vidange du lave-vaisselle. Suivez les instructions d'installation fournies avec la trousse de raccordement. (Vous raccorderez the boyau de vidange du lave-vaisselle au connecteur dans **l'instruction 12.**)

ESPAÑOL

9 CONECTE EL TRITURADOR AL SUMINISTRO ELECTRICO

⚠ ADVERTENCIA

Riesgo De Descarga Eléctrica
Desconecte el suministro eléctrico desde la caja de fusibles o el disyuntor antes de instalar o reparar el triturador.
El incumplimiento de esta instrucción puede ocasionar la muerte o una descarga eléctrica.

INSTRUCCIONES PARA LA CONEXIÓN A TIERRA

Instrucciones para un triturador de conexión permanente:
El triturador debe estar conectado a un sistema de cableado metálico, permanente con conexión a tierra, o bien los conductores del circuito deben estar acompañados de un conductor para la conexión a tierra del equipo y conectados a un cable o terminal con conexión a tierra del equipo en el triturador.

Instrucciones para un triturador con conexión a tierra conectado por cable:
Este aparato debe tener conexión a tierra a fin de reducir el riesgo de descarga eléctrica. Si este aparato está equipado con un cable que tiene un conductor para la conexión a tierra del equipo y un enchufe de conexión a tierra, se debe conectar el enchufe a un tomacorriente que esté adecuadamente instalado y con conexión a tierra según los códigos y ordenanzas locales.

ADVERTENCIA: La conexión incorrecta del conductor de conexión a tierra del equipo puede ocasionar una descarga eléctrica. Consulte a un electricista calificado o especialista en reparaciones si tiene dudas sobre la conexión a tierra del aparato. No cambie el enchufe que viene con el aparato. Si no coincide con el tipo de tomacorriente, pídale a un electricista calificado que instale un tomacorriente adecuado.

Hay dos maneras de conectar la alimentación eléctrica a su triturador de desperdicios:
1.) Cableado directo
2.) Cordón con enchufe instalado en la fábrica

Requisitos del Circuito del Triturador
Asegúrese de que sean cumplidos los siguientes requisitos eléctricos antes de conectar el triturador al interruptor (ver Figura 9-1 para ver un diagrama típico del circuito eléctrico con alambrado directo):

- Retire el fusible (o abra el interruptor automático) antes de conectar el triturador al circuito.
- Si usa una caja de conexiones, conecte la caja de conexiones al interruptor en un circuito independiente de 115 voltios, 15 ó 20 amperios con el cable adecuado. (Utilice alambre calibre 14 con el circuito de 15 amperios y alambre calibre 12 con el circuito de 20 amperios).
- Los trituradoresde carga por tandas no requieren de un interruptor de pared separado. El interruptor se encuentra incorporado en el triturador y el triturador está conectado directamente al circuito.
- Si instala un tomacorriente doble para conectar otros utensilios de cocina pequeños, incluya un interruptor de pared en el circuito del tomacorriente del triturador y conecte otro tomacorriente directamente a la fuente de corriente eléctrica.
- Este triturador requiere de un interruptor que tenga la posición "Off" marcada (instalado para desconectar todos los conductores de suministro no conectados a tierra) instalado a una distancia cercana de la apertura del fregadero donde está el triturador (capacidad mÌnima de 1 HP).

Conecte el Triturador al Suministro Eléctrico/Conecte a Tierra el Triturador
Siga estas instrucciones para instalar el triturador de manera directa. (Si va a añadir un cable y un enchufe, siga las instrucciones incluidas con el cable y el enchufe).

1. Retire la placa de la cubierta eléctrica (**C**) de la parte inferior del triturador y saque los alambres blanco y negro (ver Figura 9-1). NO RETIRE EL ESCUDO DE AISLAMIENTO DE CARTON.
2. Pase la línea eléctrica a través del orificio de acceso (A) ubicado en la parte inferior del triturador (con conducto de 1/2" o flexible de 3/8") y asegurela con el conector del sujetador.
3. Elimine la envoltura plástica de los alambres aproximadamente 1/2 pulgada. Conecte el alambre eléctrico blanco (neutro) al alambre blanco del triturador, y el alambre eléctrico negro (vivo) al alambre negro (may have colored stripe) del triturador utilizando las tuercas para alambre o soldadura (ver Figura 9-1). Aisle las conexiones de los alambres con cinta aislante y coloque las conexiones en el interior del triturador. No vuelva a instalar la placa eléctrica hasta que el triturador haya sido conectado a tierra de manera adecuada.

Cuando el circuito que está usando está conectado a tierra en el panel de servicio, conecte el alambre a tierra al tornillo de conexión a tierra verde de la apertura de la placa de la cubierta eléctrica y asegure la placa eléctrica (C) (ver Figura 9-1).

FRANCAIS

9 RACCORDEZ LE BROYEUR À UNE SOURCE ÉLECTRIQUE

⚠AVERTISSEMENT

Danger De Choc Électrique
Débranchez le courant électrique à la boîte de fusibles ou au disjoncteur avant d'installer ou de réparer le broyeur.
Si cette précaution n'est pas prise, il peut en résulter un choc électrique ou la mort.

INSTRUCTIONS DE MISE À LA TERRE

Pour un broyeur raccordé d'une façon permanente:
Le broyeur doit être raccordé à un système de câblage métallique permanent mis à la terre, ou des conducteurs de circuit doivent être accompagnés par un conducteur de mise à la terre de l'équipement et raccordé à la borne de mise à la terre de l'équipement ou au fil de mise à la terre sur le broyeur.

Pour un broyeur mis à la terre, raccordé par fil:
Cet appareil doit être mis à la terre afin de minimiser le risque de choc électrique. En cas de mauvais fonctionnement ou de panne, la prise de terre fournit un passage de moindre résistance pour le courant électrique afin de réduire le risque de chocs électriques. Si cet appareil est équipé d'un fil ayant un conducteur avec mise à la terre sur l'équipement et d'une fiche de mise à la terre, cette fiche doit être branchée dans une prise appropriée, convenablement installée, et mise à la terre conformément aux codes et ordonnances locaux.

AVERTISSEMENT: Le mauvais raccordement du conducteur de mise à la terre de l'équipement peut entraîner un risque de choc électrique. Vérifiez auprès d'un électricien ou réparateur qualifié si vous avez des doutes quant à savoir si l'appareil est convenablement mis à la terre. Ne modifiez pas la fiche si celle-ci est fournie avec l'appareil – si elle ne s'adapte pas à la prise, faites installer une prise convenable par un électricien qualifié.

Il existe deux manières de connecter l'alimentation électrique à votre broyeur à déchets :
1.) Câble direct
2.) Cordon enfichable - installé à l'usine

Exigences concernant le circuit du broyeur
Assurez-vous que les exigences électriques suivantes sont respectées avant de raccorder le broyeur à l'interrupteur (voir figure 9-1 concernant le schéma de circuit électrique typique à câblage direct) :

- Retirez le fusible (ou couper le disjoncteur) avant de raccorder le broyeur au circuit.
- Si une boîte de jonction est utilisée, raccordez la boîte de jonction à l'interrupteur sur un circuit séparé de 15 ou 20 A, 115 volts doté du câble approprié. (Utilisez du fil de calibre 14 (AWG) avec un circuit de 15 A, et du fil de calibre 12 (AWG) avec un circuit de 20 A).
- Les broyeurs à alimentation séquentielle n'ont pas besoin d'un interrupteur mural à part – l'interrupteur est incorporé dans le broyeur et le broyeur est câblé directement au circuit.
- Si vous installez une double prise pour permettre l'utilisation d'autres petits appareils ménagers pour la cuisine, vous devrez inclure un interrupteur mural dans le circuit de la prise pour le broyeur et raccorde l'autre prise directement à la source d'alimentation.
- Ce broyeur a besoin d'un interrupteur avec une position « Arrêt » (Off) bien marquée (câblé pour débrancher tous les conducteurs d'approvisionnement non mis à la terre) installé à un endroit permettant de voir l'ouverture d'évier du broyeur (indice minimum de 1 CV).

Raccordez le broyeur à l'approvisionnement électrique/mise à la terre du broyeur
Suivez ces instructions pour câbler directement le broyeur. (Si vous ajouter un cordon ou une fiche, suivez les instructions incluses avec le fil et la fiche).

1. Retirez la plaque de couvercle électrique de la partie inférieure du broyeur et retirez les fils noir et blanc (voir figure 9-1). NE RETIREZ PAS LE PROTECTEUR D'ISOLANT EN CARTON.
2. Faites passez le câble électrique à travers le trou d'accès (A) à la partie inférieure du broyeur (avec conduit de ½ po ou conduit flexible de 3/8 po et fixez à l'aide d'un dispositif de raccordement avec serrage).
3. Dénudez les fils sur environ 1/2 pouce. Raccordez le fil électrique blanc (neutre) au fil blanc du broyeur, et le fil électrique noir (chaud) au fil noir (peut porter une bande de couleur) du broyeur en utilisant des serre-fils (voir figure 9-1). Isolez les raccordements des fils avec un ruban isolant, et poussez les raccordements dans le carter du broyeur sans déplacer le protecteur d'isolant en carton. Ne réinstallez pas la plaque électrique tant que le broyeur n'aura pas été convenablement mis à la terre.

Si le circuit que vous utilisez **est** mis à la terre au panneau électrique, reliez le fil de mise à la terre à la vis de terre verte (B) dans l'ouverture de la plaque de couvercle électrique et fixez la plaque électrique (C) (voir figure 9-1).

Si le circuit que vous utilisez **n'est pas** mis à la terre au panneau électrique, réalisez les étapes 4 et 5 (ci-dessous).

4. Fixer une longueur de fil de cuivre au moins aussi épaisse que le fil d'alimentation vers la vis de mise à la terre verte (B) et faites passer le fil vers l'extérieur jusqu'à l'ouverture de la plaque de couvercle électrique. Fixez la plaque de couvercle électrique (C).
5. Si un tuyau d'eau froide est en métal continu depuis l'évier jusqu'à la terre, fixez l'extrémité libre du fil de mise à la terre à votre tuyau d'eau froide (utilisez un étrier de serrage de mise à la terre homologué UL). (Si un tuyau non métallique est utilisé dans les raccordements d'eau à la maison ou comme tuyau d'approvisionnement en eau, vous devrez demander à un électricien qualifié d'installer une prise de terre adéquate).